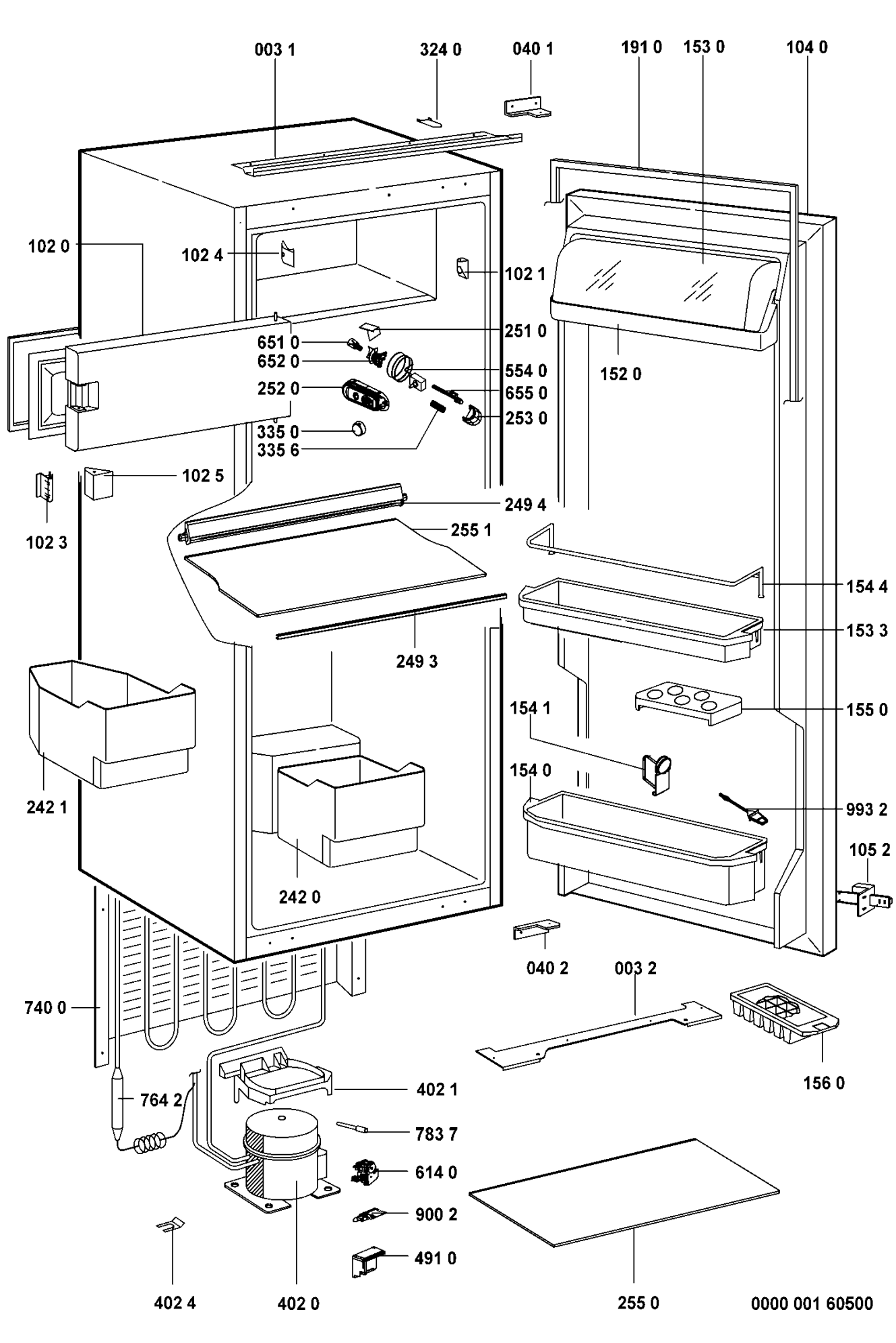
003 1
324 0
040 1
191 0
153 0
104 0
102 0
102 4
102 1
251 0
651 0
652 0
554 0
152 0
252 0
655 0
253 0
335 0
335 6
102 5
249 4
102 3
255 1
154 4
153 3
249 3
155 0
154 1
242 1
154 0
993 2
105 2
242 0
040 2
003 2
740 0
156 0
402 1
764 2
783 7
614 0
900 2
491 0
402 4
402 0
255 0
0000 001 60500