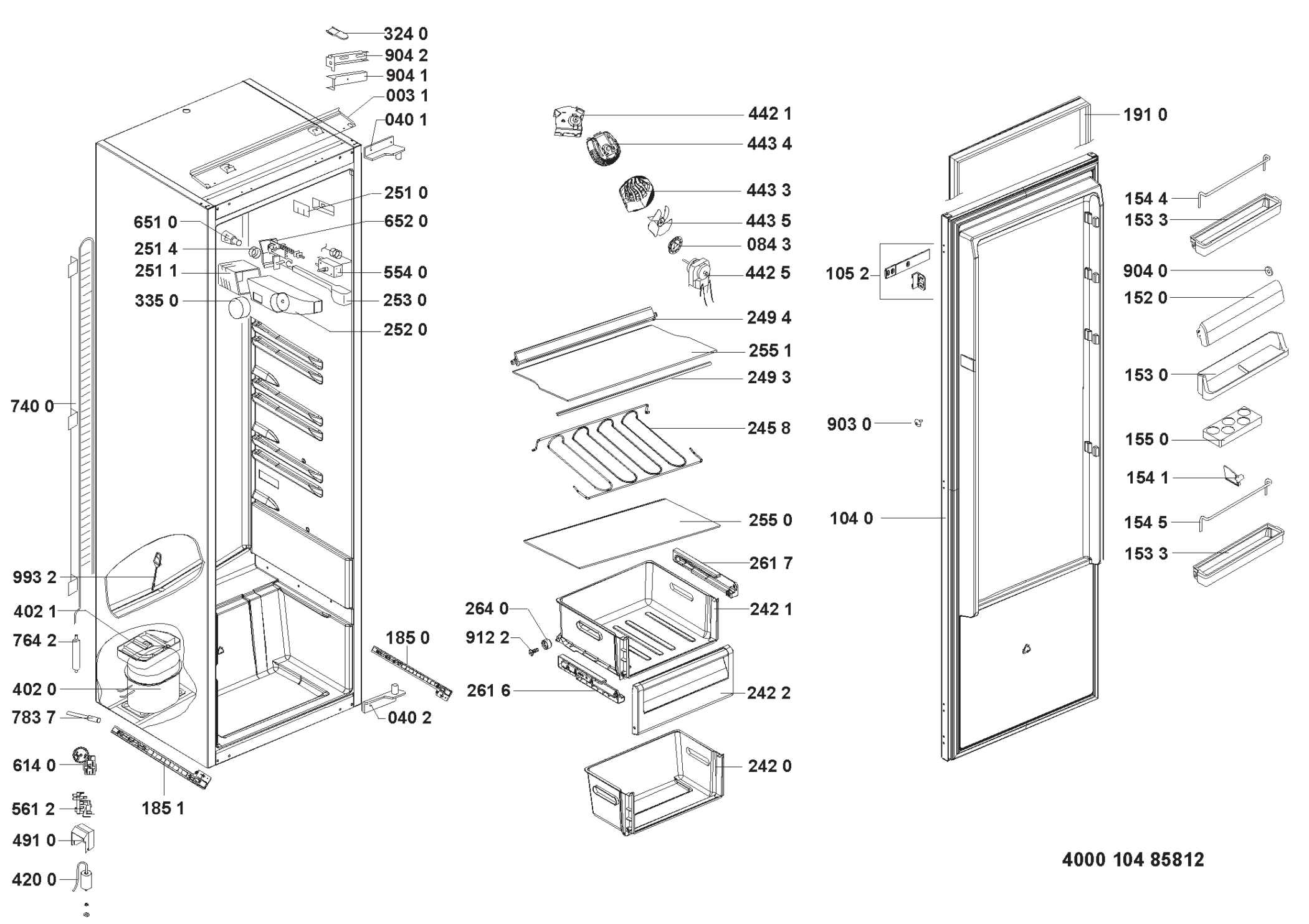
324 0
904 2
904 1
003 1
040 1
251 0
651 0
652 0
251 4
251 1
554 0
335 0
253 0
252 0
740 0
993 2
402 1
764 2
402 0
783 7
614 0
561 2
491 0
420 0
185 0
040 2
185 1
442 1
443 4
443 3
443 5
084 3
442 5
249 4
255 1
249 3
245 8
255 0
261 7
264 0
912 2
242 1
261 6
242 2
242 0
191 0
154 4
153 3
105 2
904 0
152 0
153 0
903 0
155 0
154 1
104 0
154 5
153 3
4000 104 85812