EN **MOUNTING INSTRUCTIONS**

DE **EINBAUANWEISUNG**

FR **NOTICE D'INSTALLATION**

NL **INBOUW-HANDLEIDING**

IT **INSTRUZIONI PER L'INSTALLAZIONE**

ES **INSTRUCCIONES PARA EMPOTRAR**

NO **MONTERINGSANVISNING**

DA **MONTERERINGSANVISNING**

SE **MONTERINGSANVISNING**

FI **ASENNUSOHJE**

CZ **NÁVOD K VESTAVĚNÍ**

SK **NÁVOD PRE ZABUDOVANIE**

SI **NAVODILA ZA VGRADNJO**

HR **UPUTE ZA UGRADNJU**

SR **UPUTSTVA ZA UGRADNJU**

RU **РУКОВОДСТВО ПО МОНТАЖУ**

UA **ІНСТРУКЦІЯ ДЛЯ МОНТУВАННЯ**

KZ **ОРНАТУ ЖӨНІНДЕГІ НҰСҚАУЛЫҚ**

ZH/CN **嵌入安装说明**

ZH/HK **嵌入安裝說明**

EN (certain models only)

DE (nur bei einigen Modellen)

FR (sur certains modèles uniquement)

NL (hebben slechts enkele modellen)

IT (possiedono solo alcuni modelli)

ES (disponible sólo con algunos modelos)

NO (kun visse modeller)

DA (kun visse modeller)

SE (endast vissa modeller)

FI (ei kaikissa malleissa)

CZ (jen u některých modelů)

SK (len určité modely)

SI (imajo samo nekateri modeli)

HR (imaju samo određeni modeli)

SR (imaju samo određeni modeli)

RU (только в некоторых моделях)

UA (лише в деяких моделях)

KZ (тек кейбір үлгілерде)

ZH/CN (适用于某些型号)

ZH/HK (適用於某些型號)

A (mm)	B (mm)	C (mm)
540	1772	1775-1780
555	1772	1775-1780

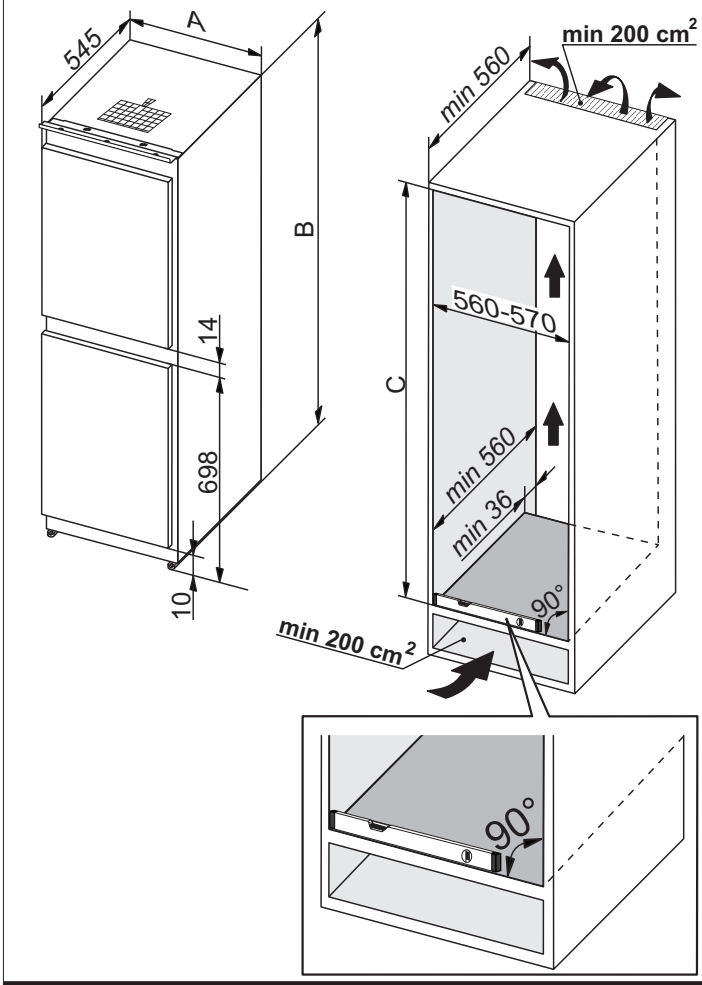

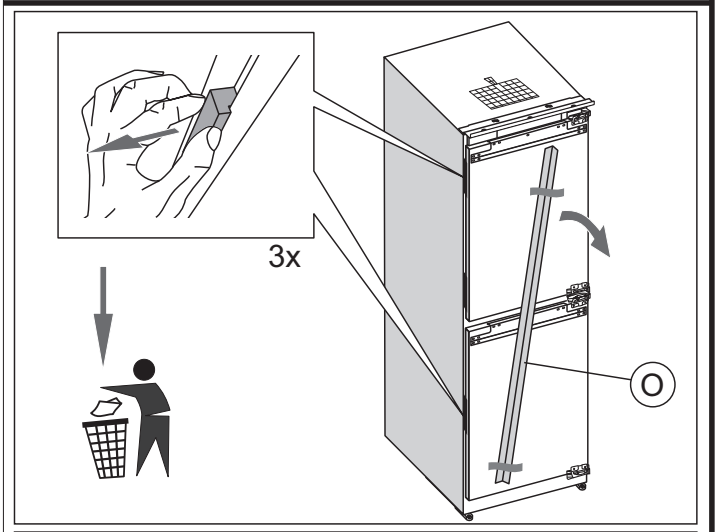

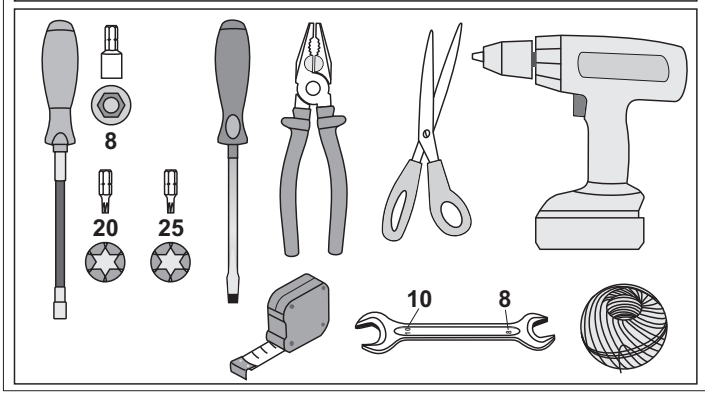

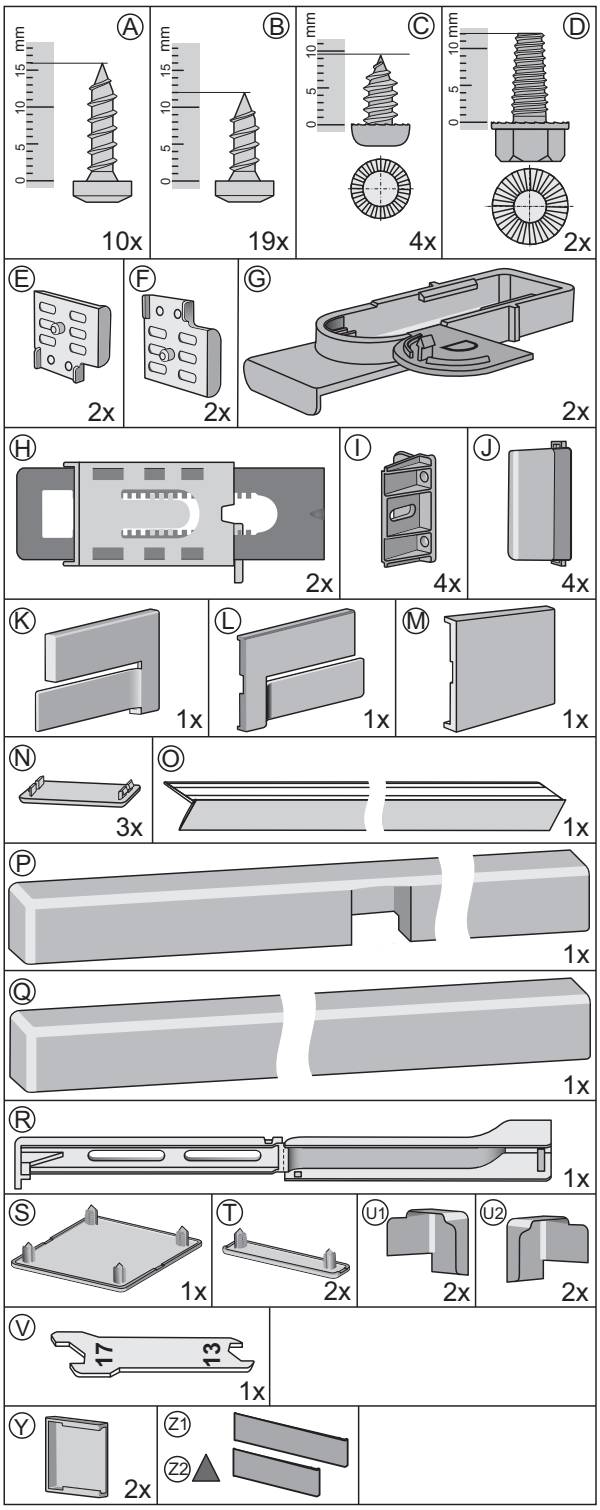

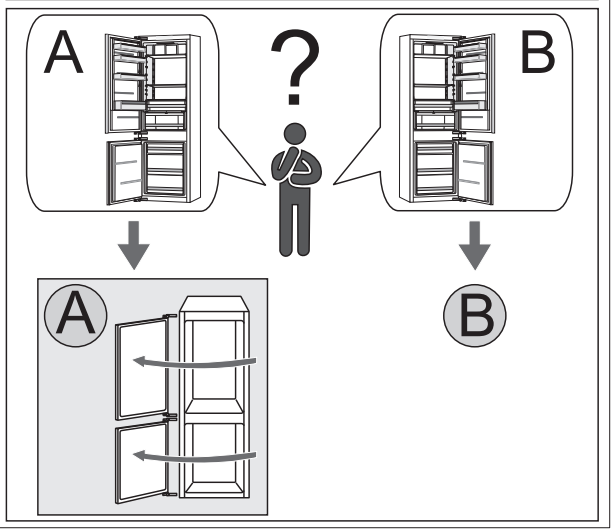

A

1

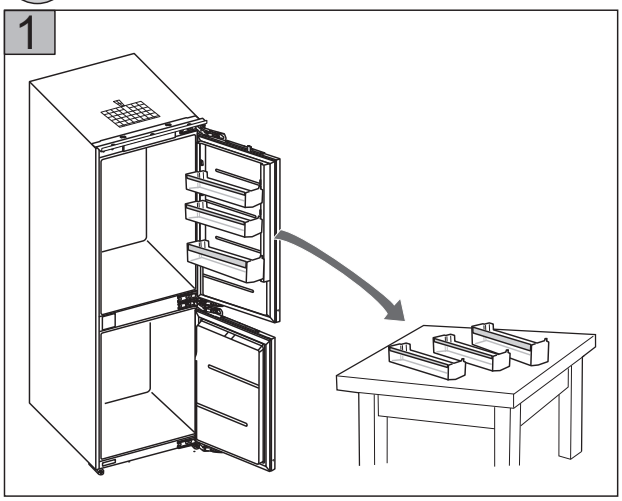

2

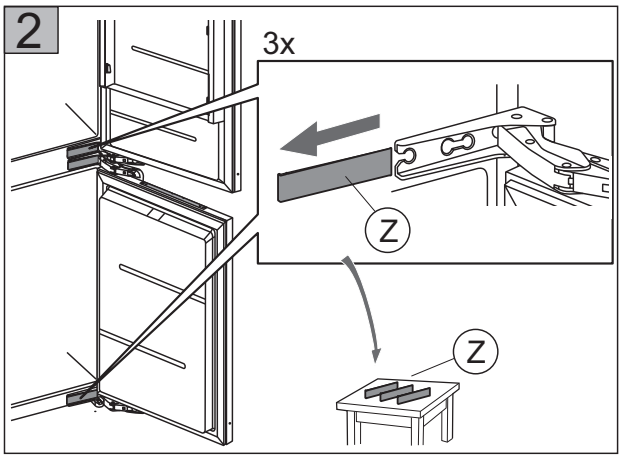

3

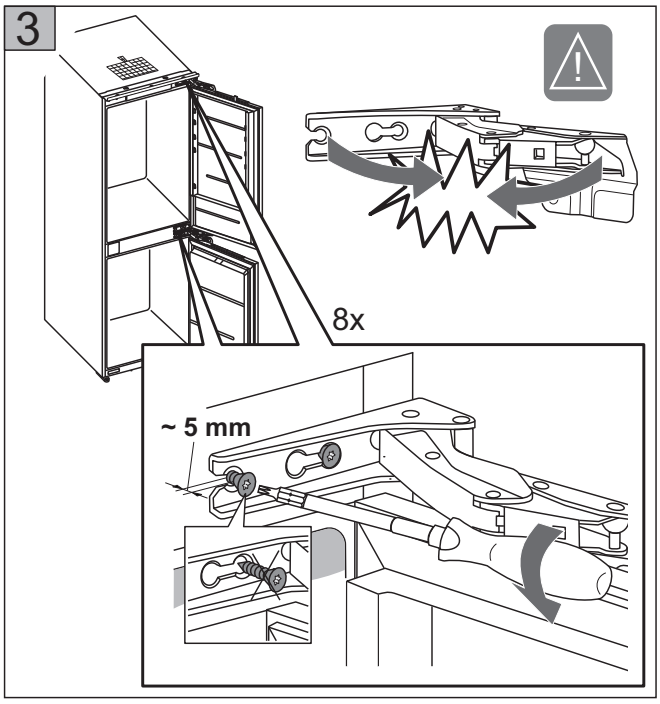

4

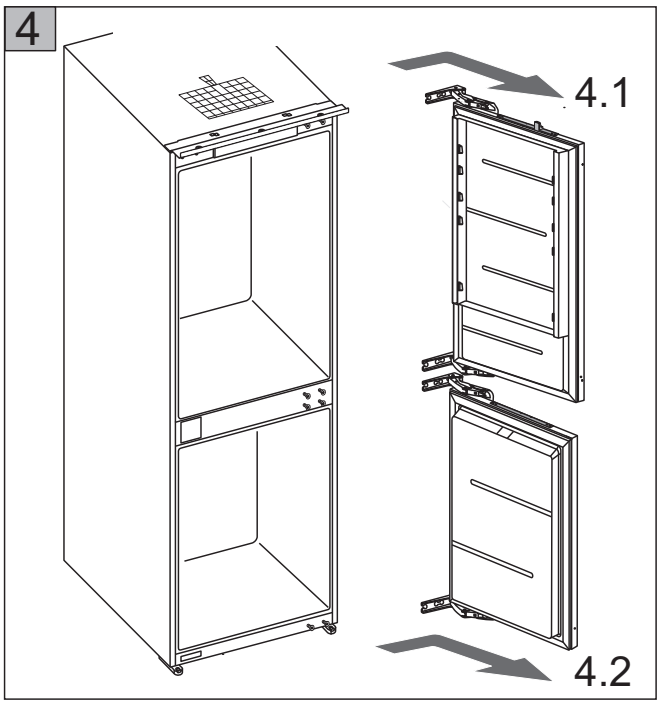

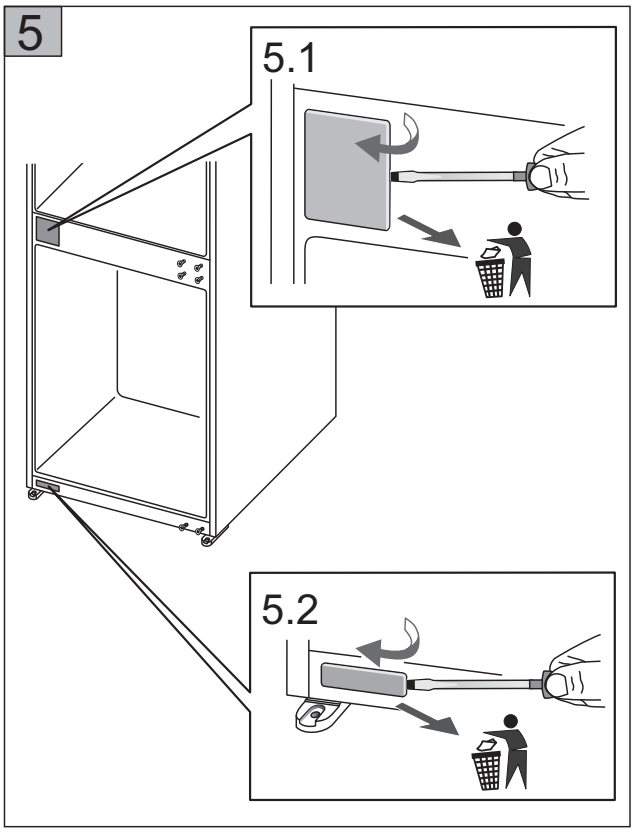
5
5.1
5.2

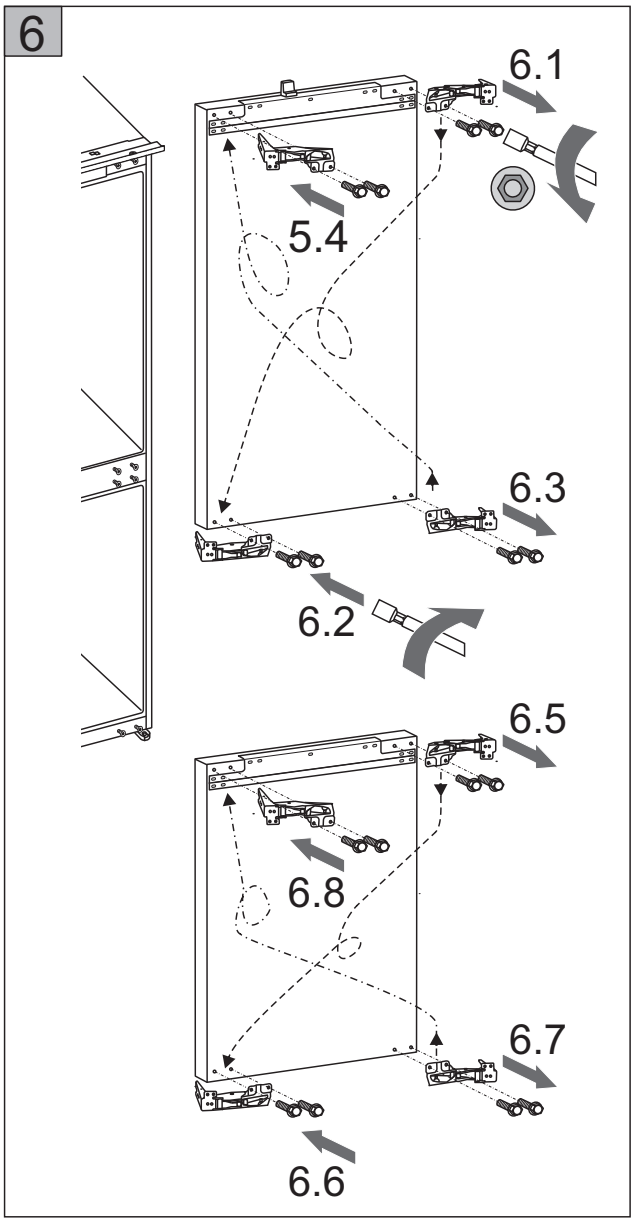
6
6.1
5.4
6.3
6.2
6.5
6.8
6.7
6.6

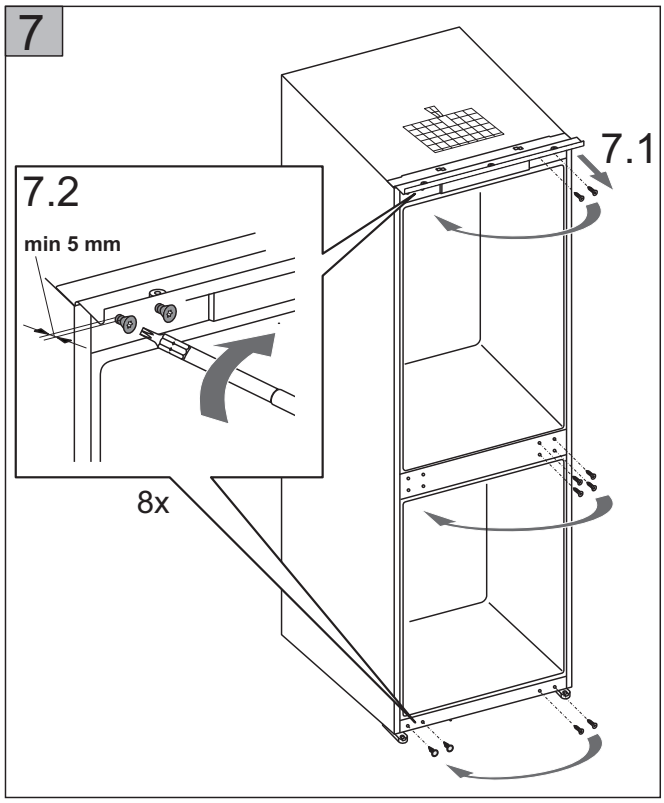
7
7.1
7.2
min 5 mm
8x

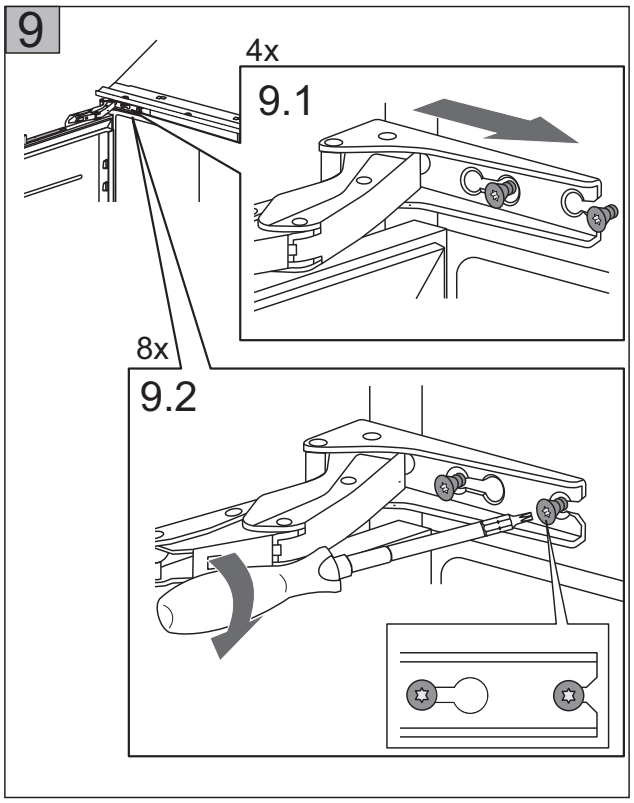
9
4x
9.1
8x
9.2

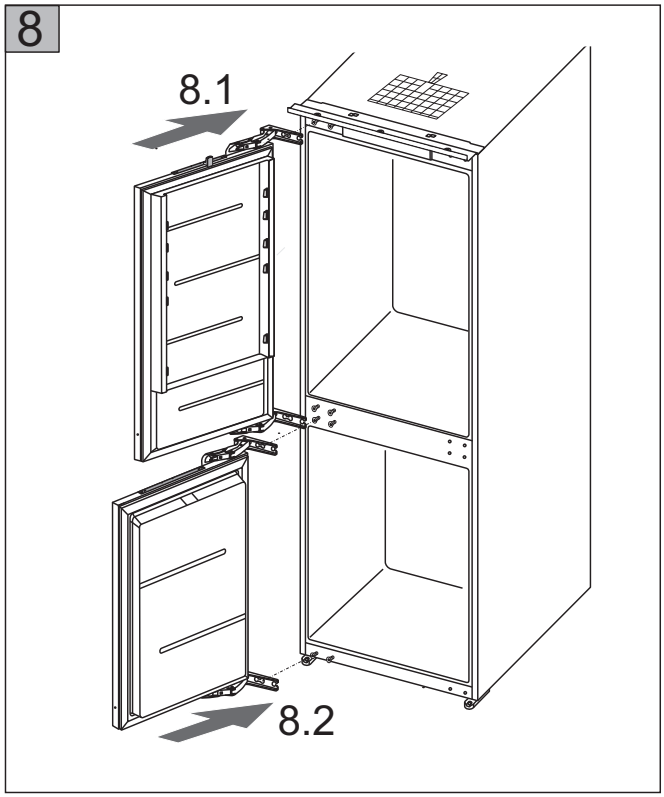
8
8.1
8.2

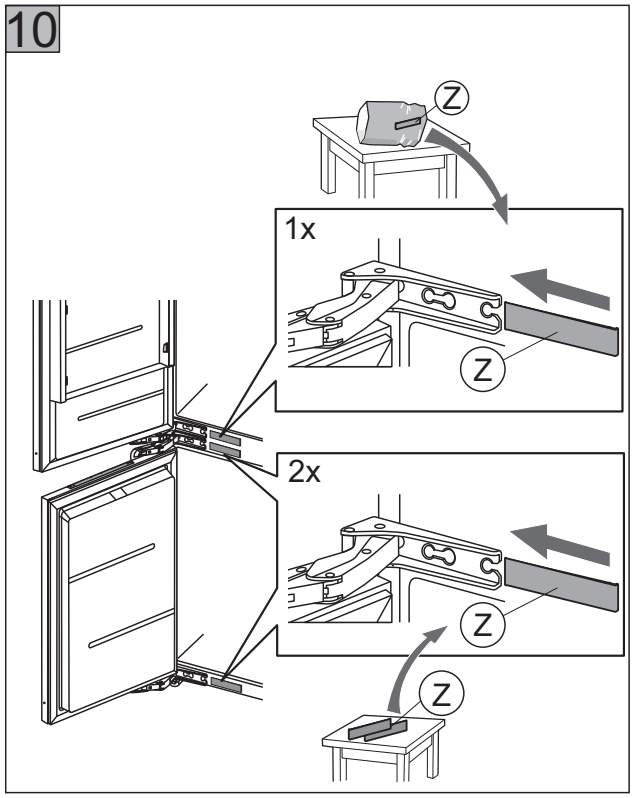
10
Z
1x
Z
2x
Z
Z

B

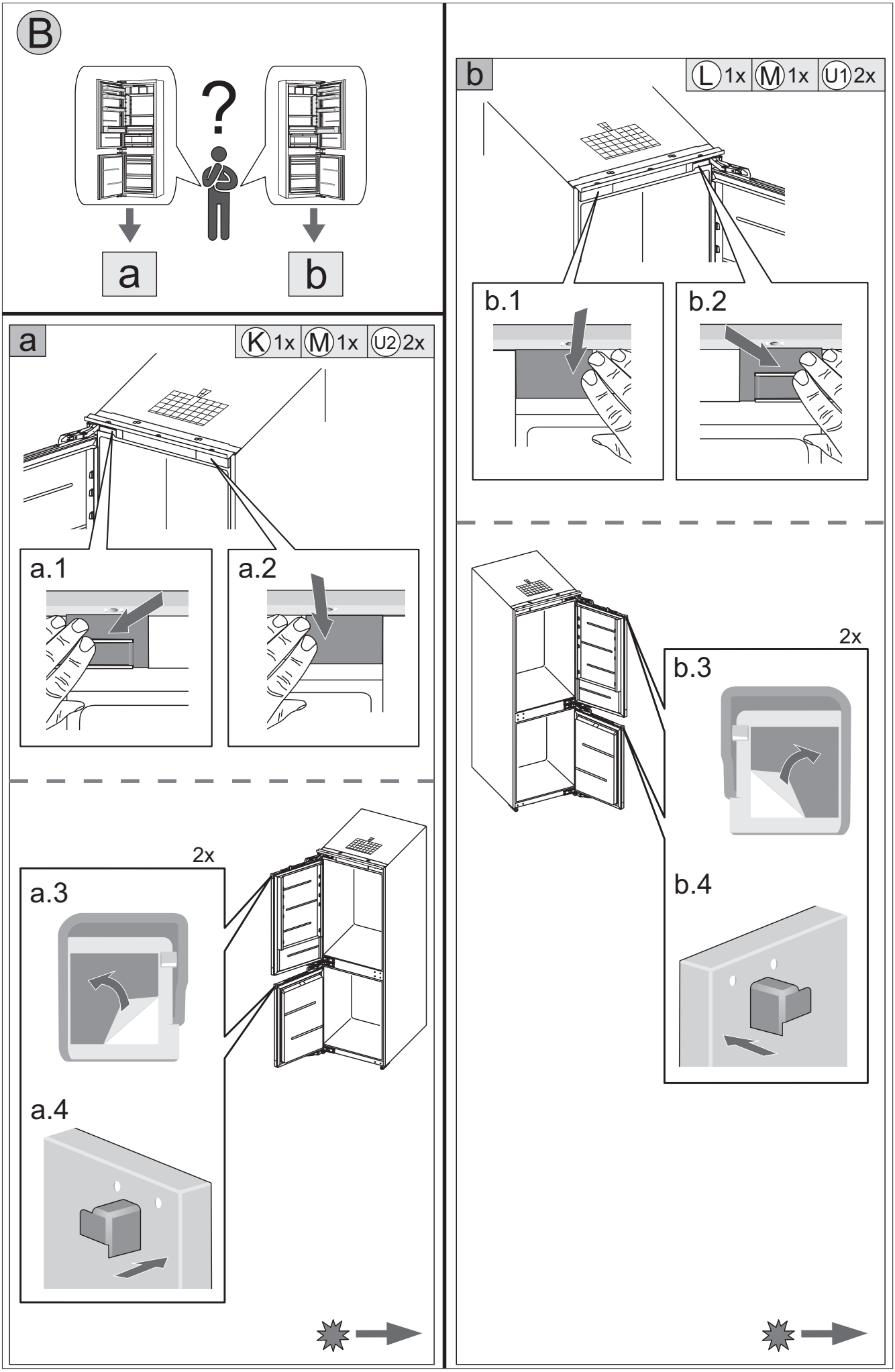
B
?
a
b
a
K 1x
M 1x
U2 2x
a.1
a.2
2x
a.3
a.4
b
L 1x
M 1x
U1 2x
b.1
b.2
2x
b.3
b.4

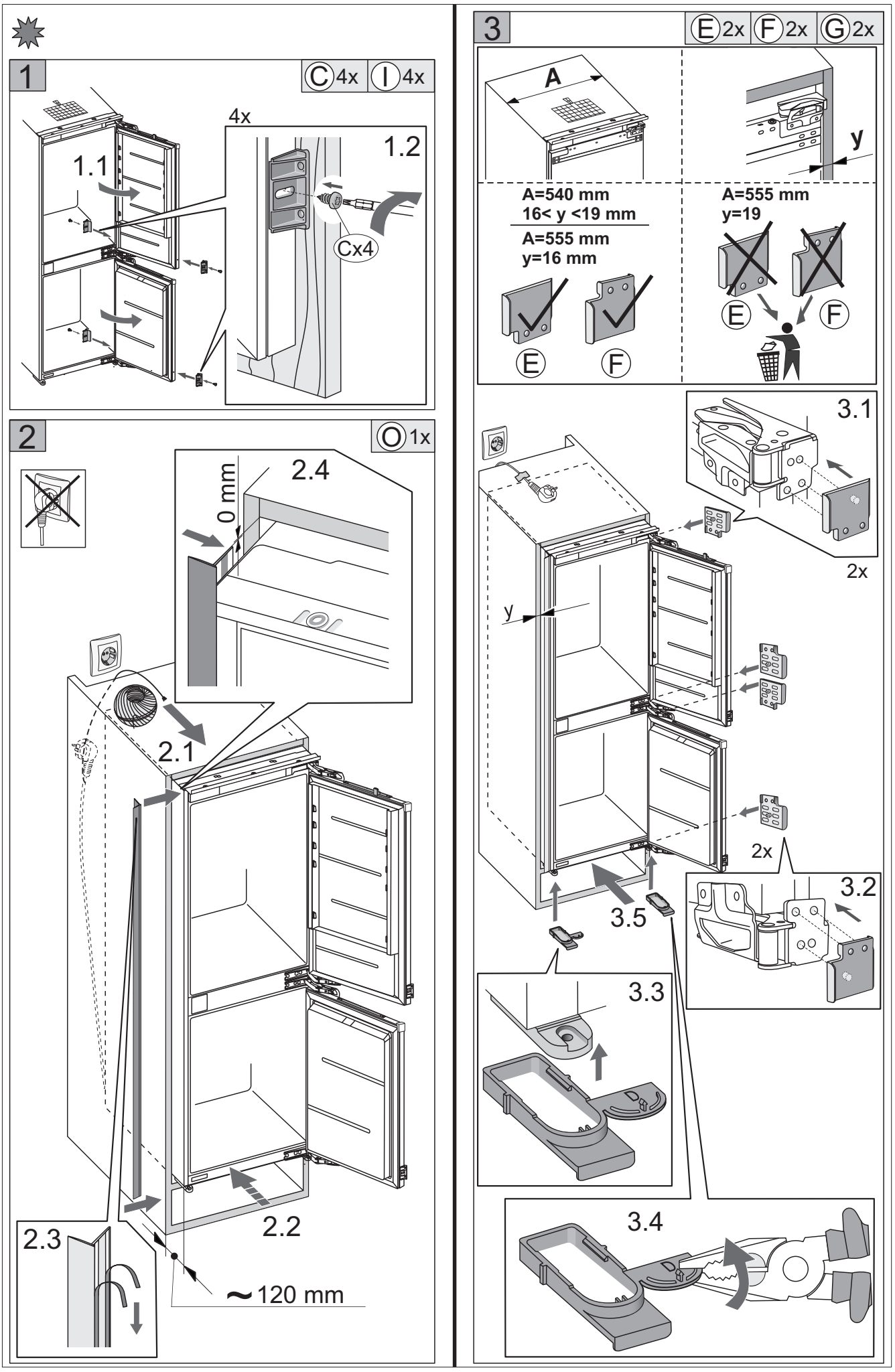
1
C 4x
I 4x
4x
1.1
1.2
Cx4
2
O 1x
2.4
0 mm
2.1
2.2
2.3
~120 mm
3
E 2x
F 2x
G 2x
A
y
A=540 mm
16< y <19 mm
A=555 mm
y=16 mm
E
F
A=555 mm
y=19
E
F
3.1
2x
y
2x
3.2
3.5
3.3
3.4

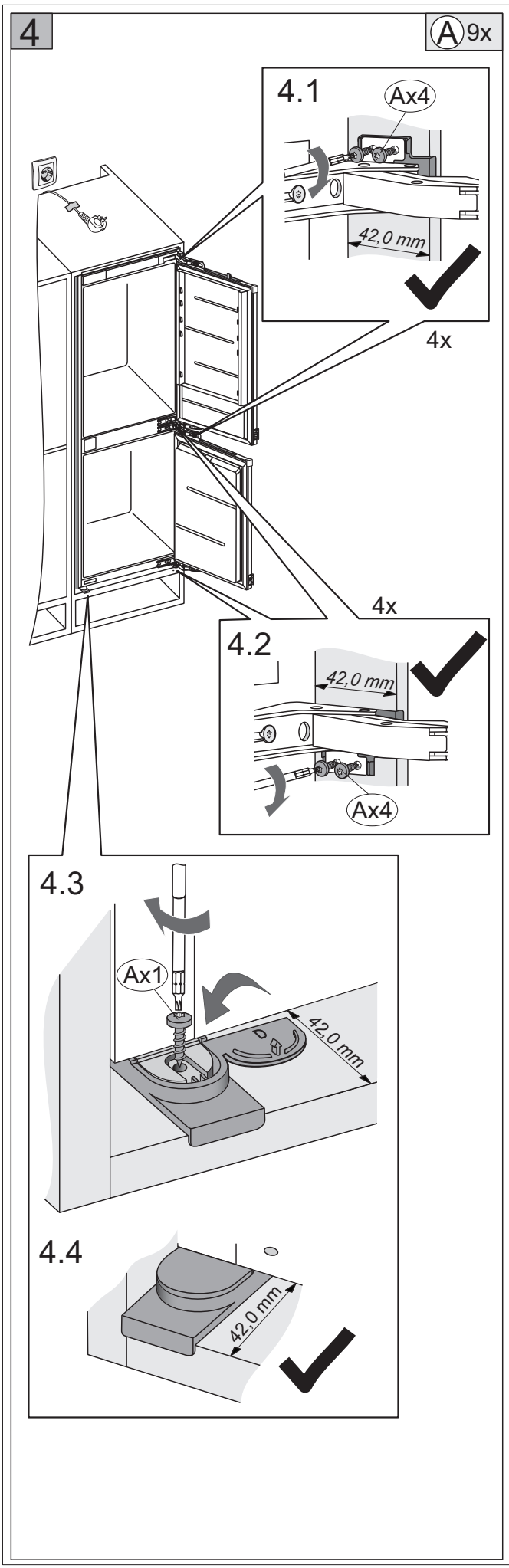
4
A 9x
4.1
Ax4
42,0 mm
4x
4x
4.2
42,0 mm
Ax4
4.3
Ax1
42,0 mm
4.4
42,0 mm

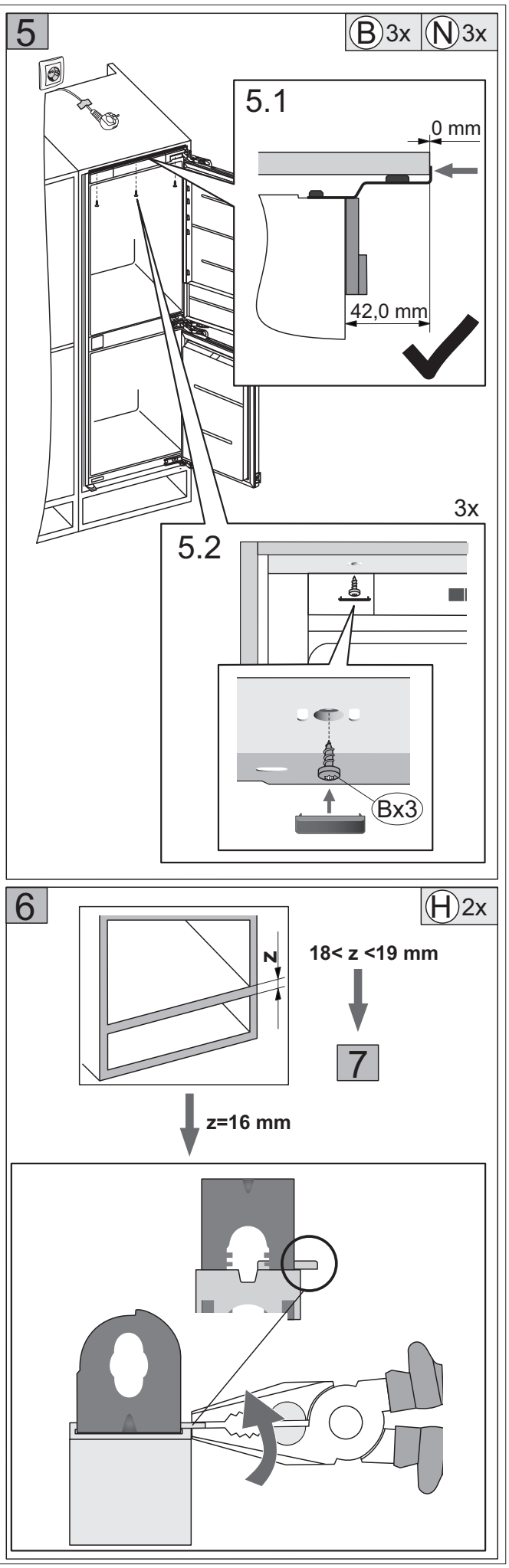
5
B 3x
N 3x
5.1
0 mm
42,0 mm
3x
5.2
Bx3
6
H 2x
N
18< z <19 mm
7
z=16 mm

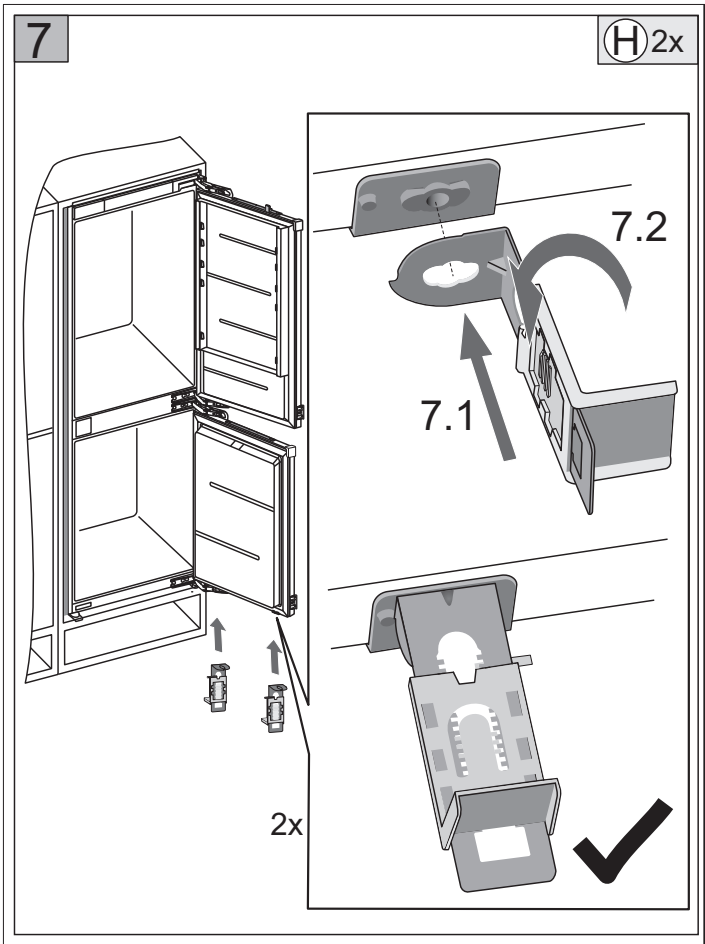
7
H 2x
7.2
7.1
2x

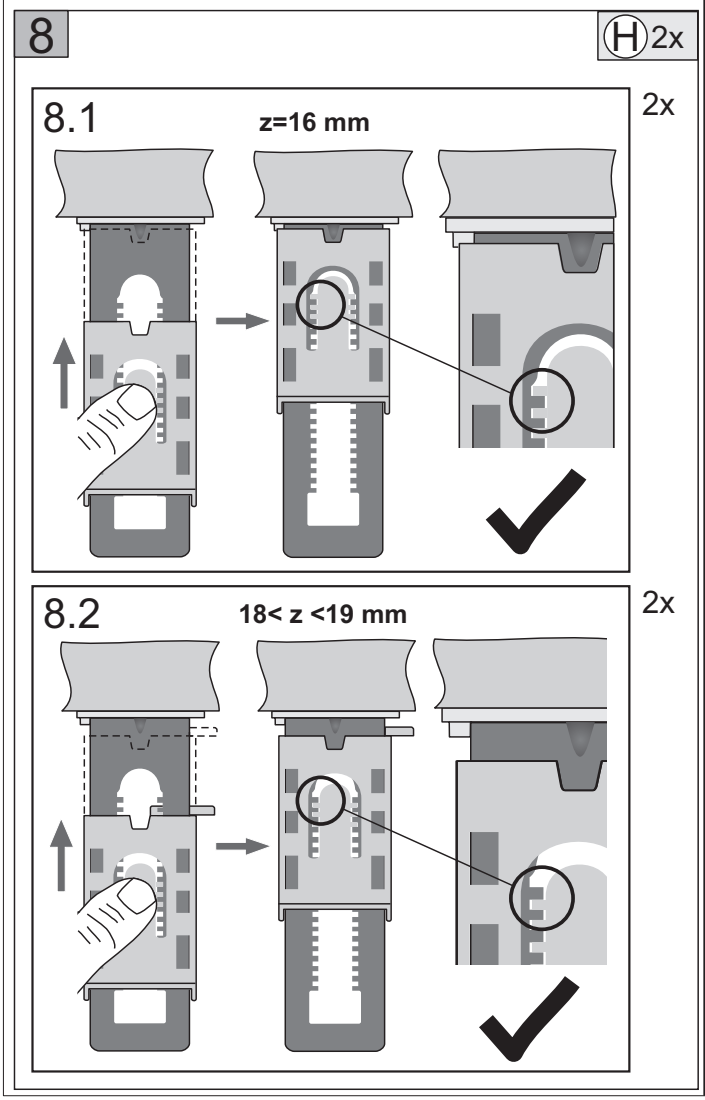
8
H 2x
8.1
z=16 mm
2x
8.2
18< z <19 mm
2x

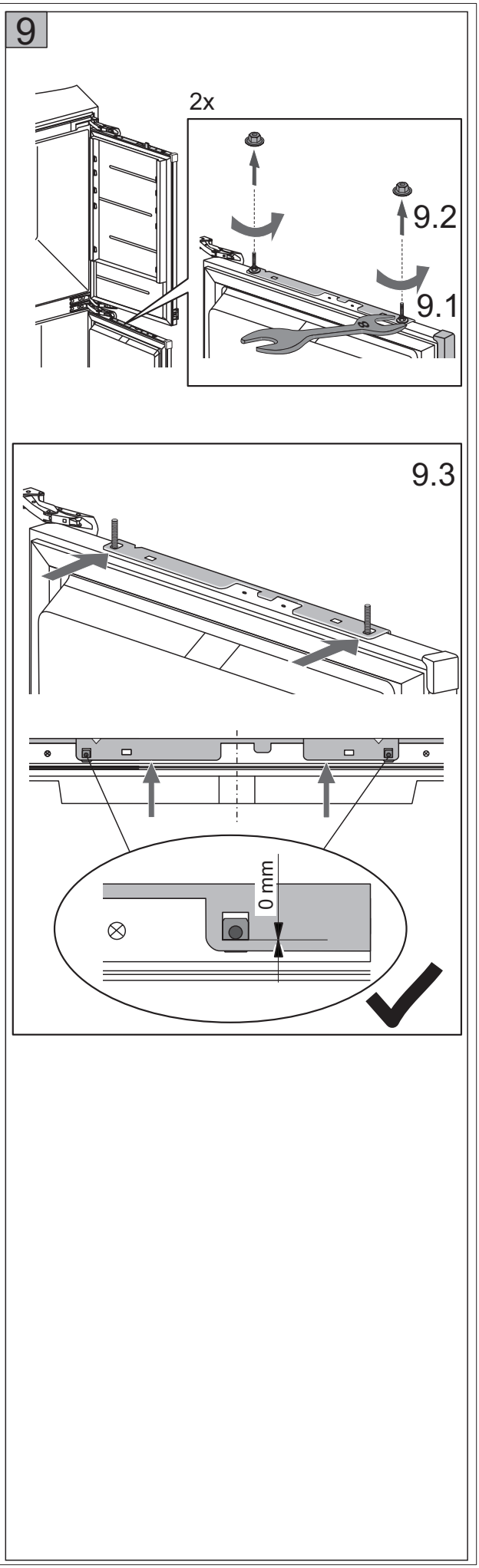
9
2x
9.2
9.1
9.3
0 mm

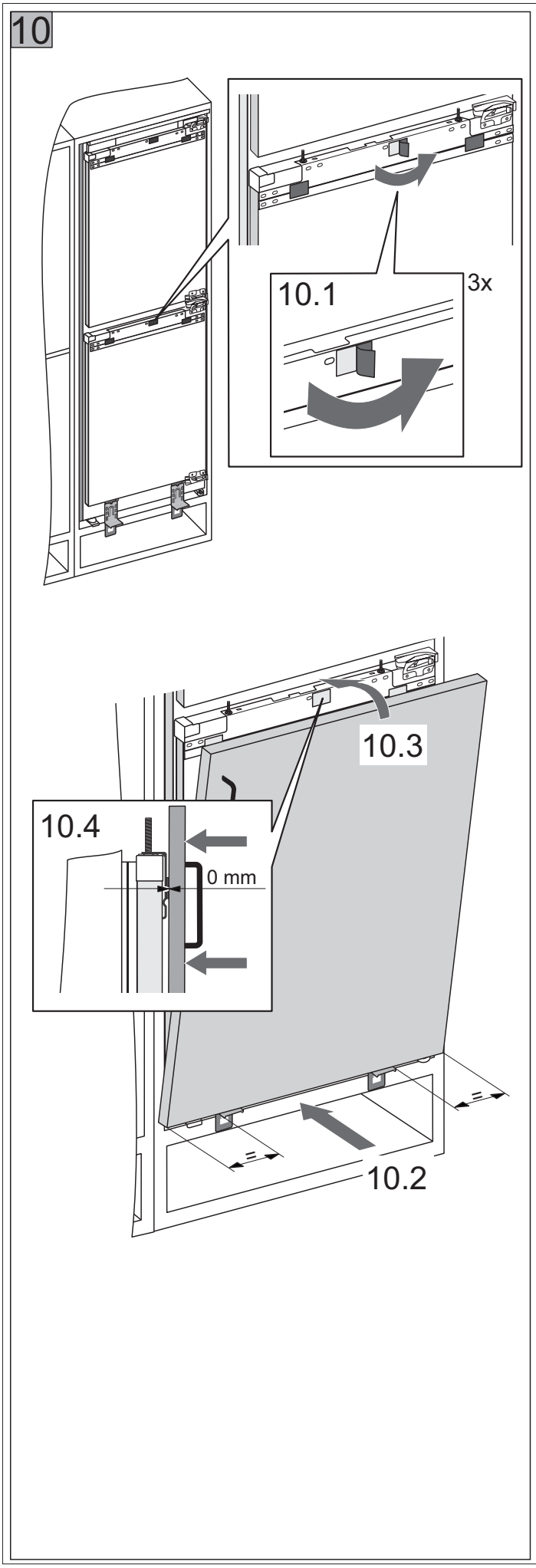
10
10.1
3x
10.3
10.4
0 mm
10.2

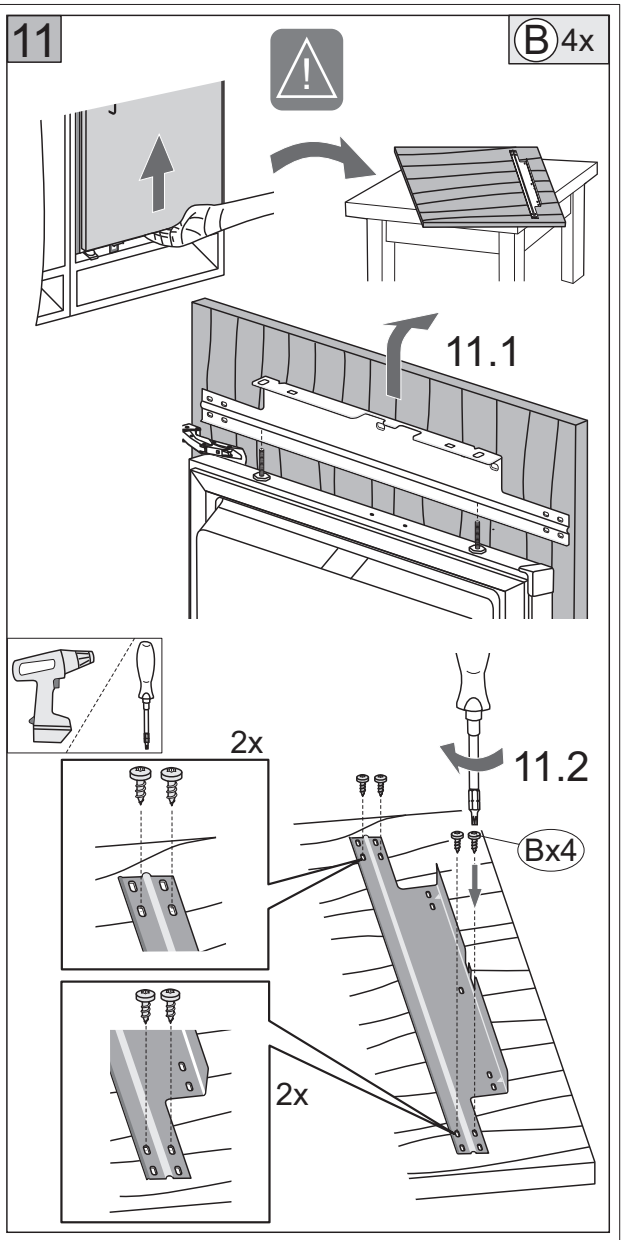
11
B 4x
11.1
2x
11.2
Bx4
2x

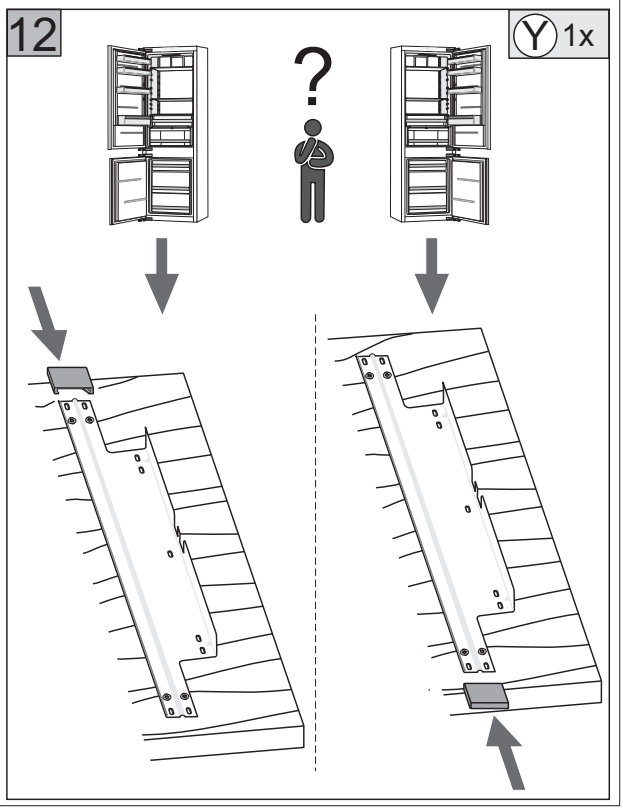
12
Y 1x
?

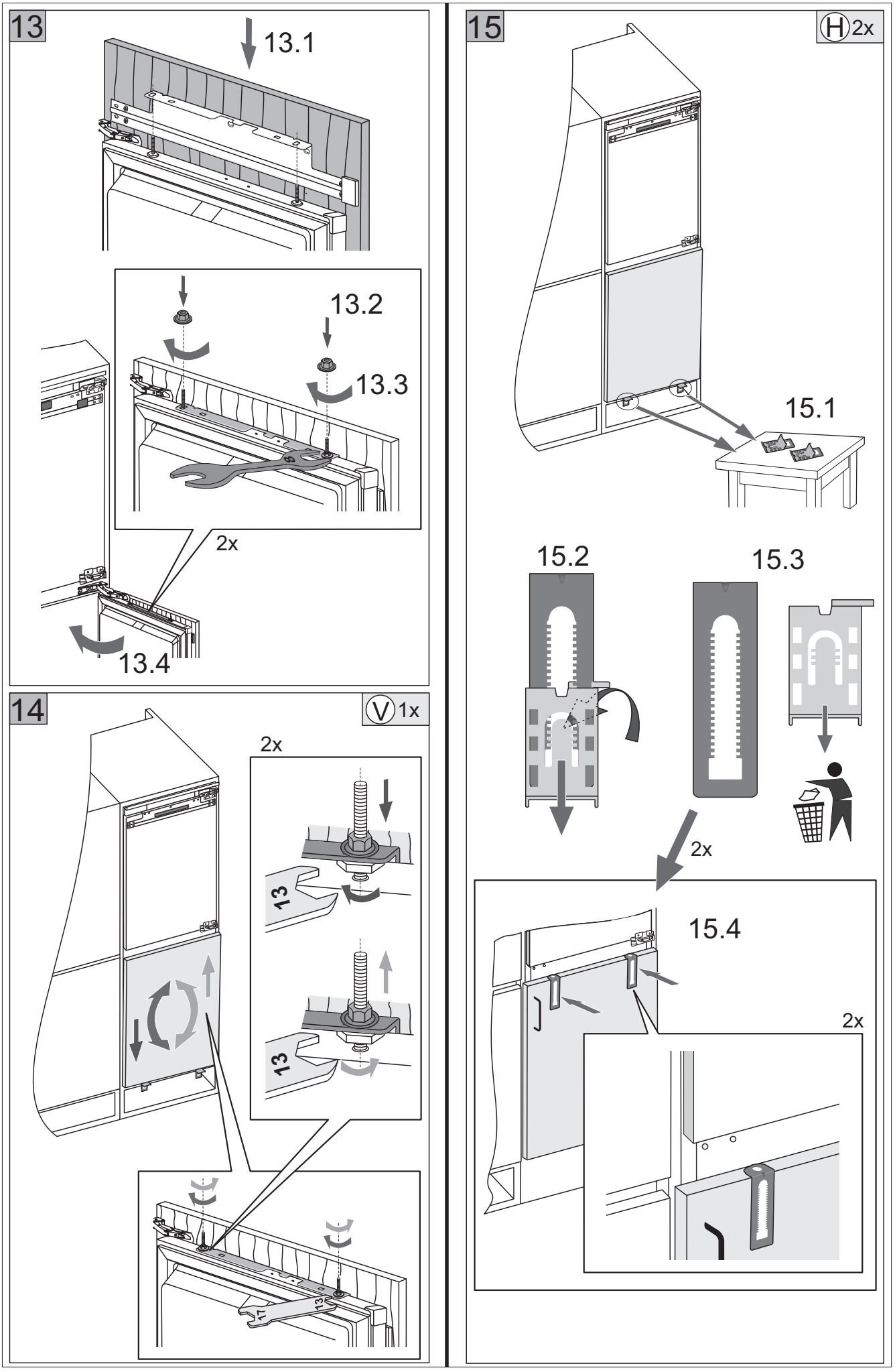
13
13.1
13.2
13.3
2x
13.4
14
V 1x
2x
13
13
15
H 2x
15.1
15.2
15.3
2x
15.4
2x

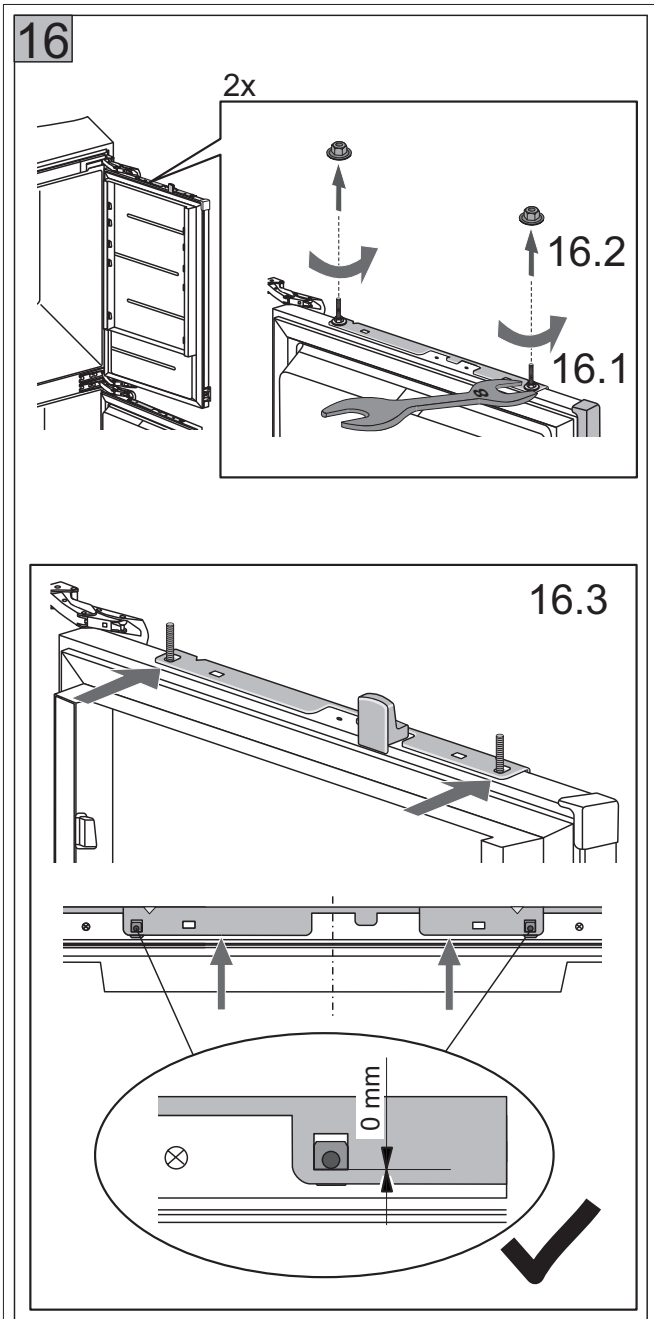
16
2x
16.2
16.1
16.3
0 mm

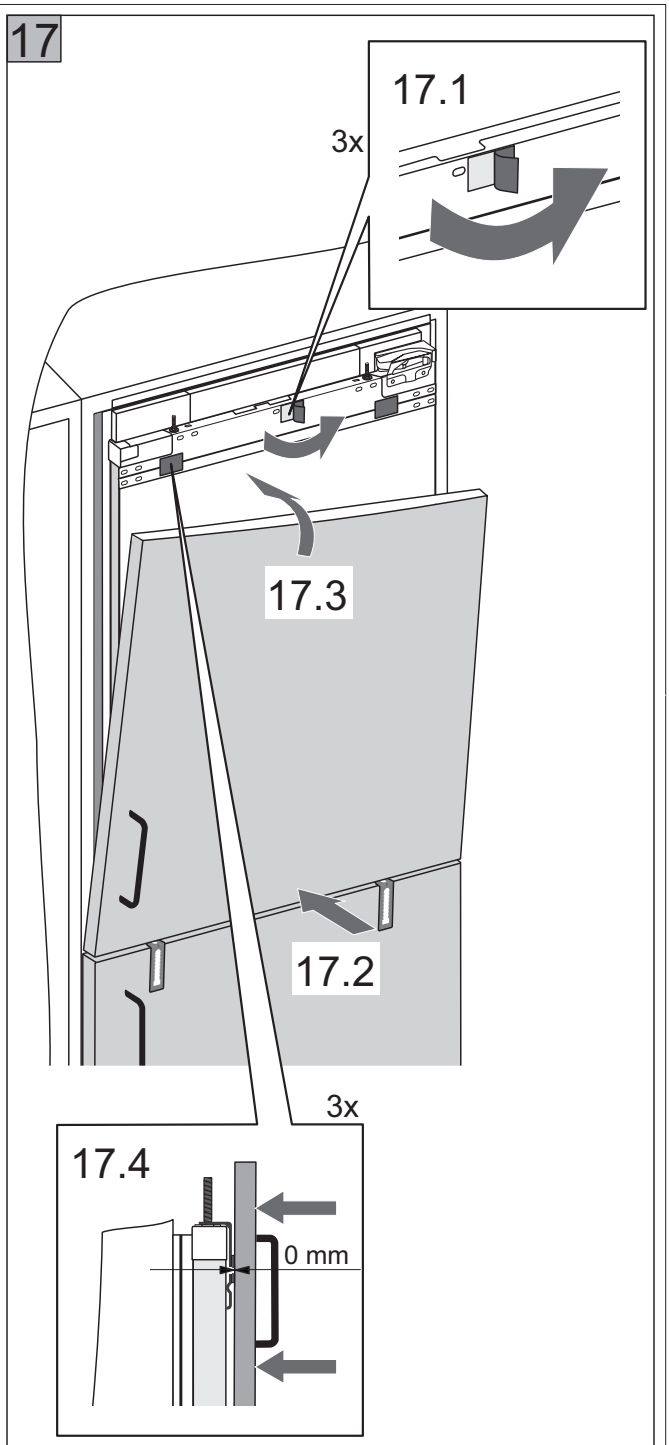
17
17.1
3x
17.3
17.2
3x
17.4
0 mm

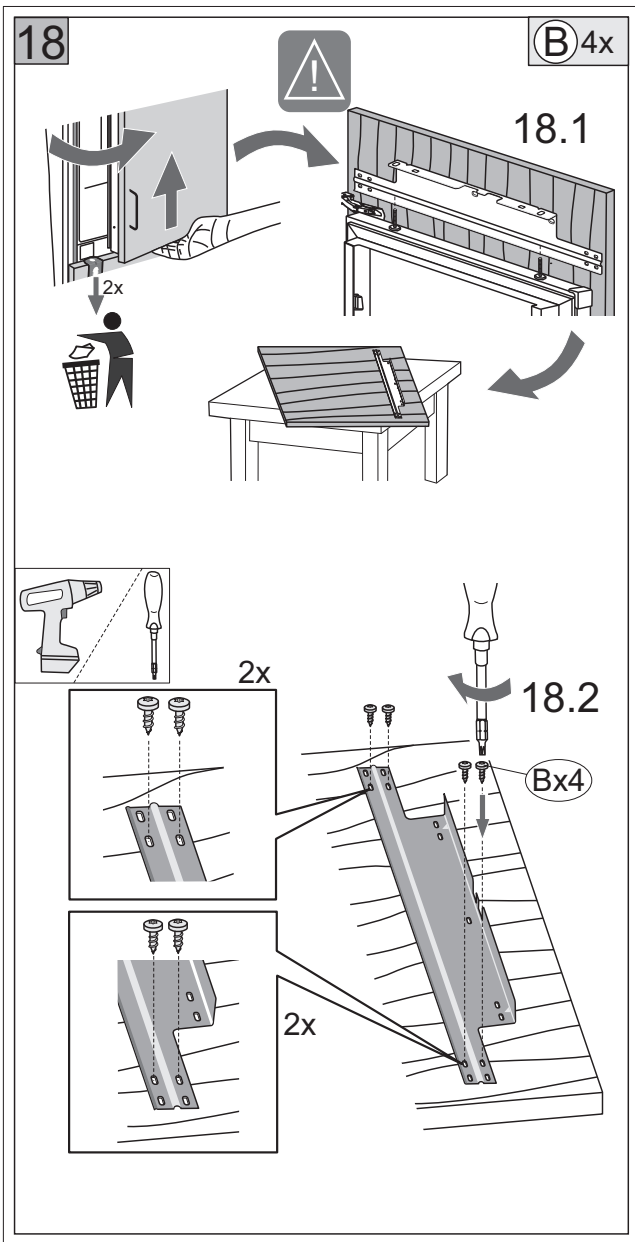
18
B 4x
18.1
2x
2x
18.2
Bx4
2x

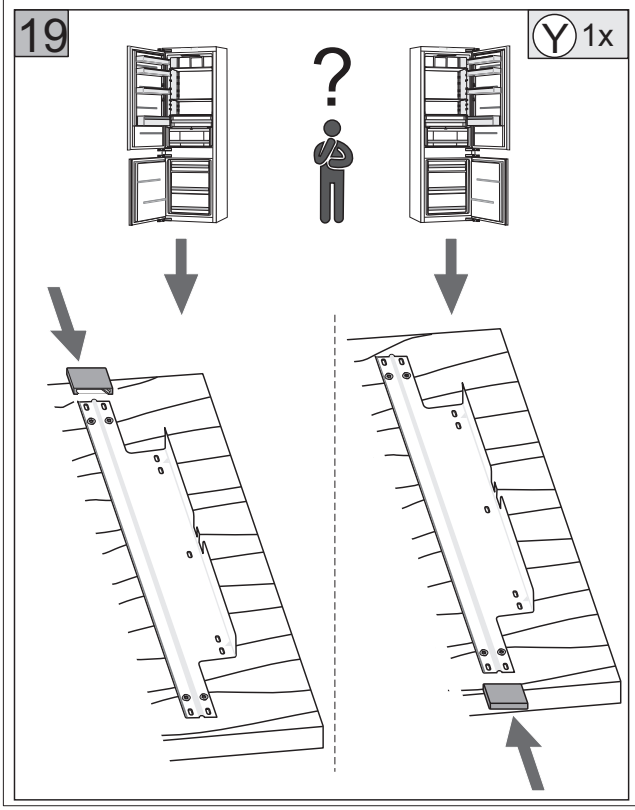
19
Y 1x

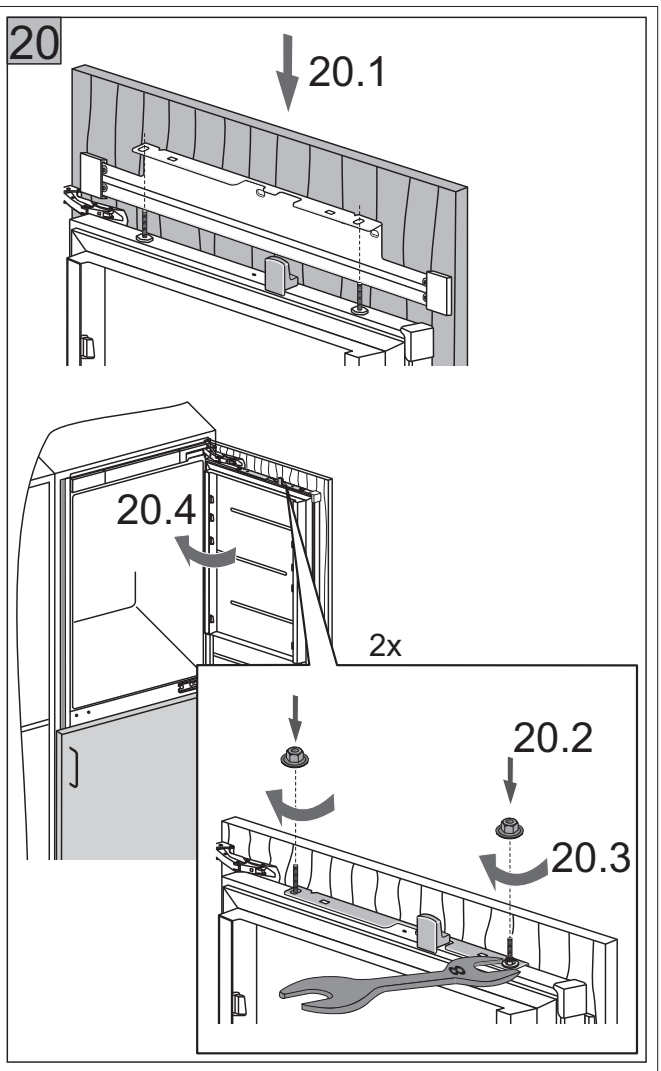
20
20.1
20.4
2x
20.2
20.3

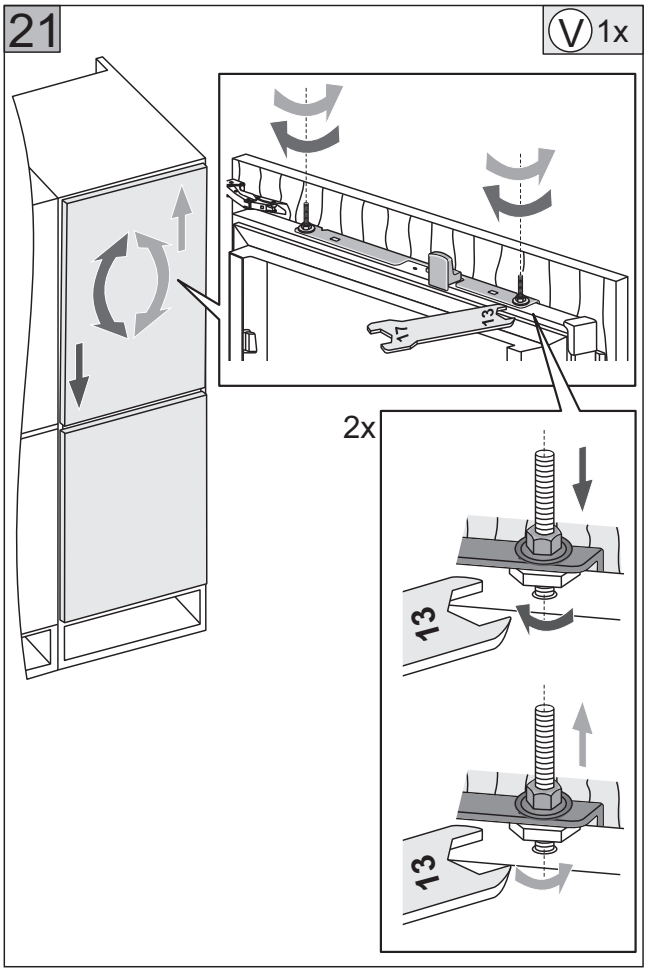
21
V 1x
2x
13
13

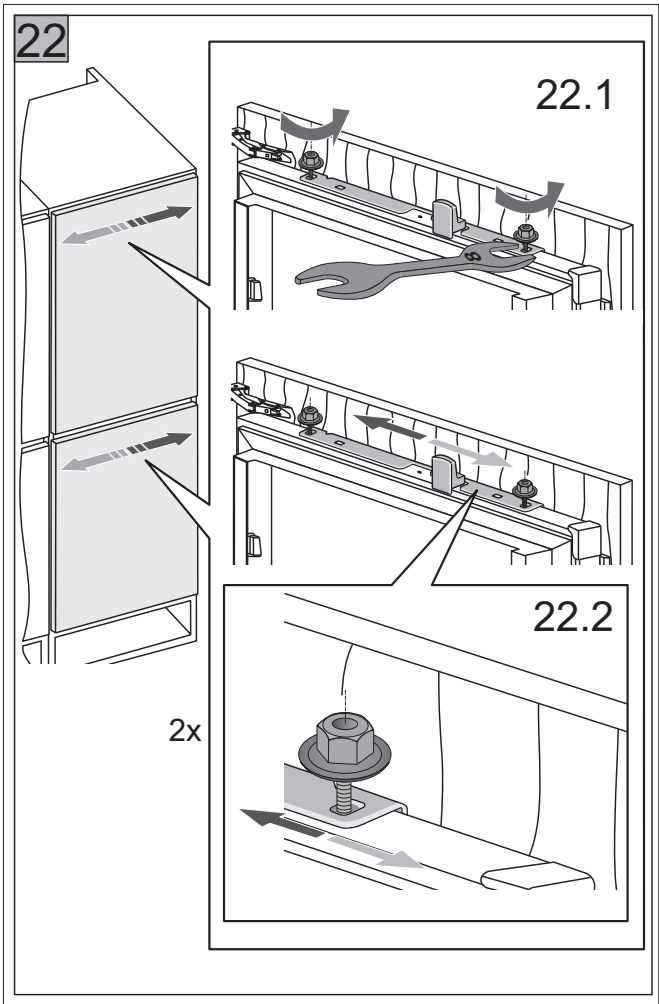
22
22.1
22.2
2x

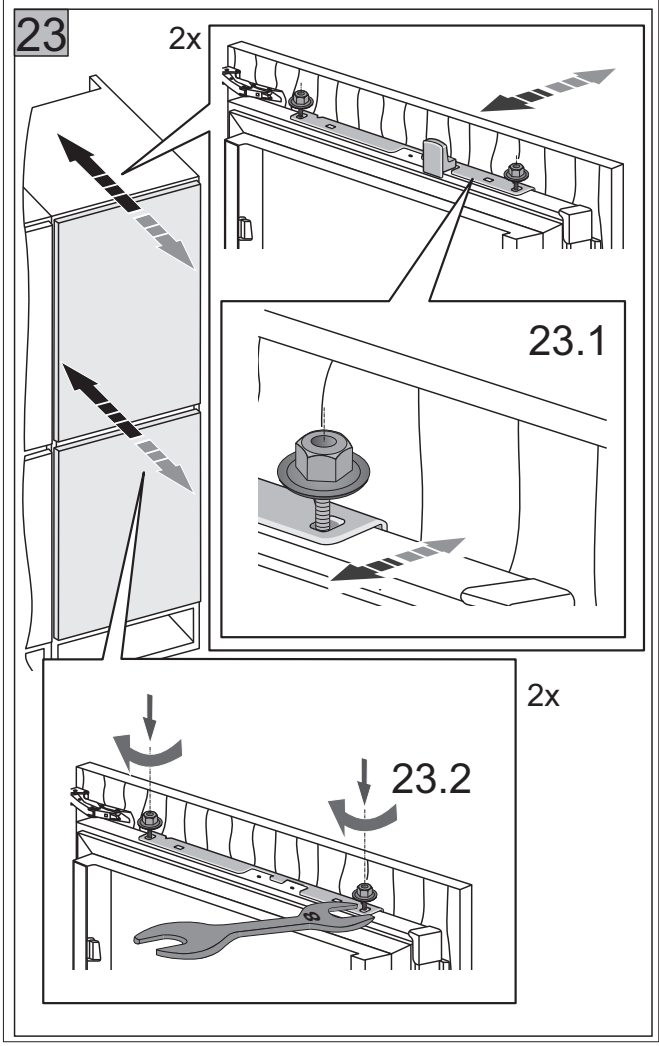
23
2x
23.1
2x
23.2

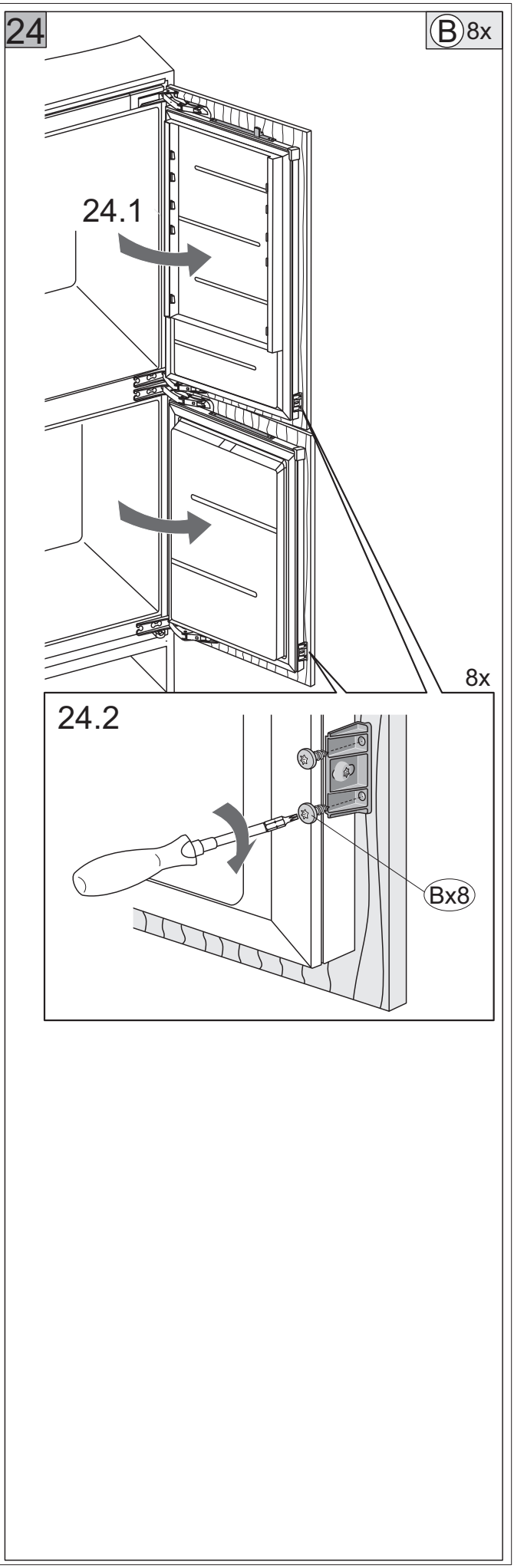
24
B 8x
24.1
8x
24.2
Bx8

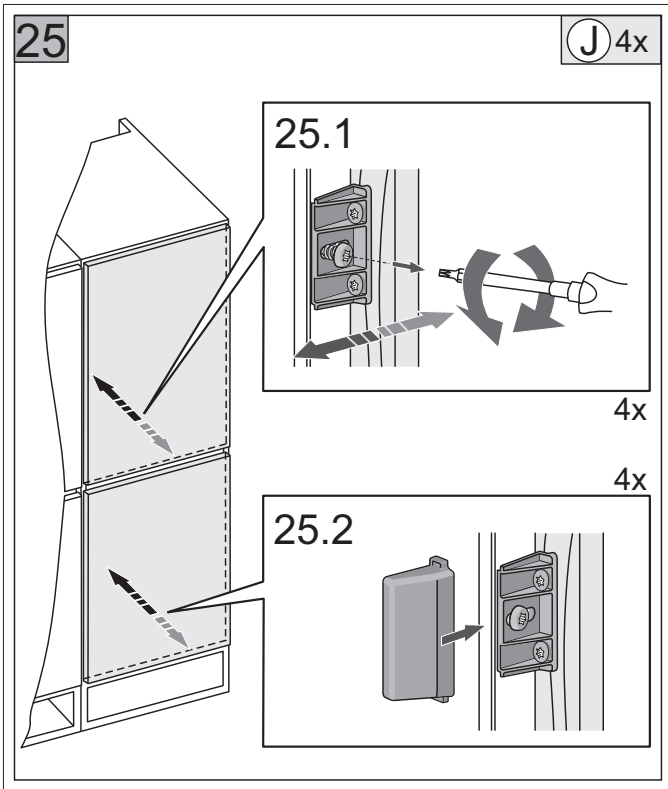
25
J 4x
25.1
4x
4x
25.2

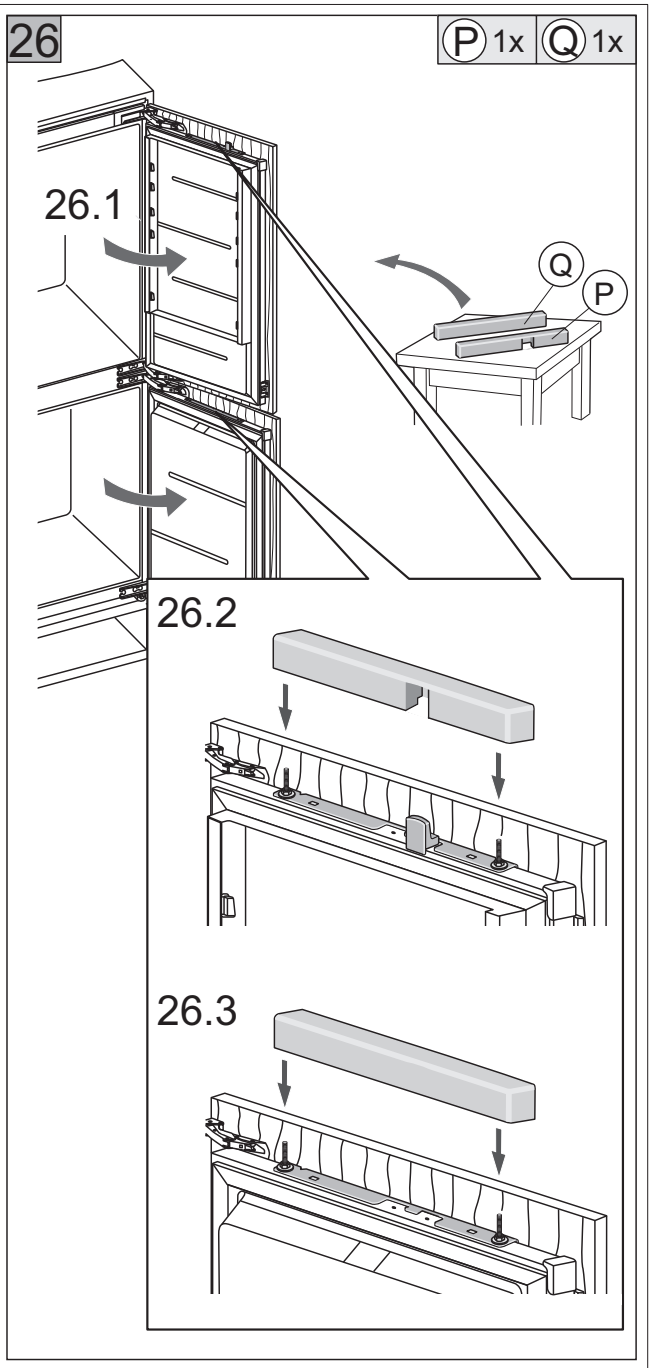
26
P 1x
Q 1x
26.1
Q
P
26.2
26.3

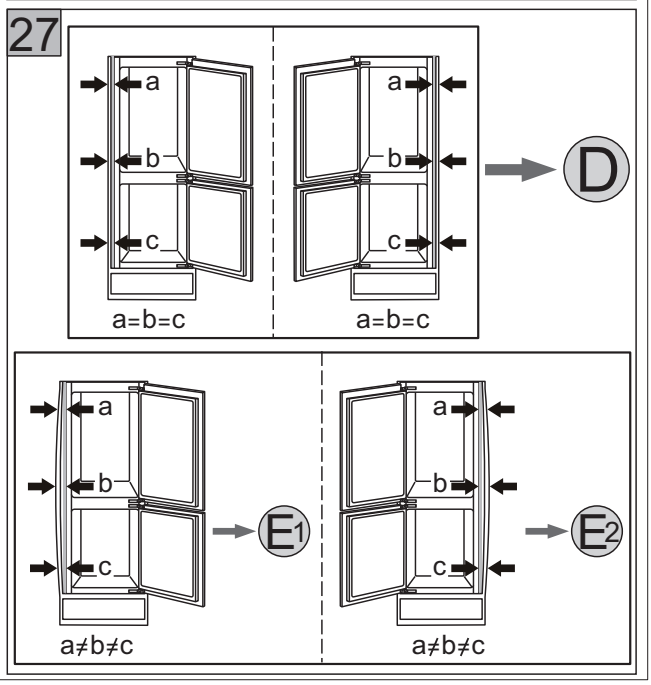
27
a
b
c
a=b=c
a
b
c
a=b=c
D
a
b
c
E1
a≠b≠c
a
b
c
E2
a≠b≠c

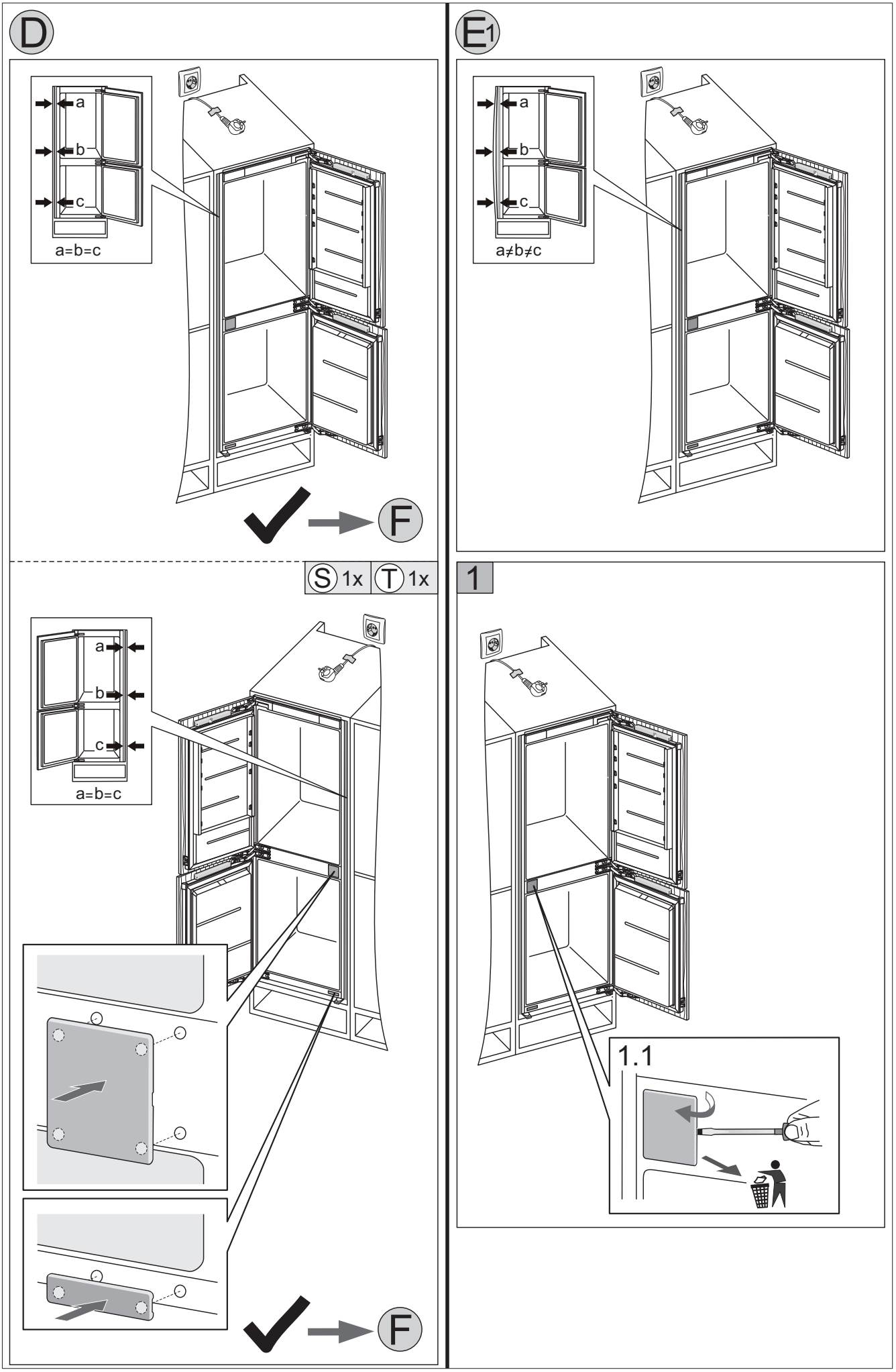
D
a
b
c
a=b=c
F
S 1x
T 1x
a
b
c
a=b=c
F
E1
a
b
c
a≠b≠c
1
1.1

2

Ⓐ 1x Ⓓ 2x Ⓡ 1x

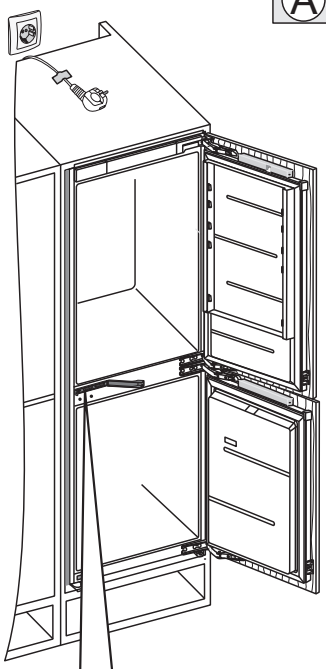

2.1

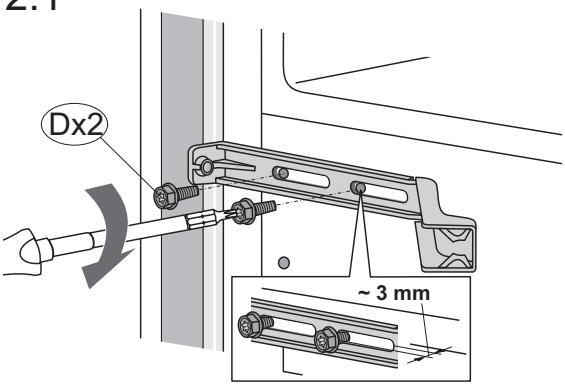

2.2

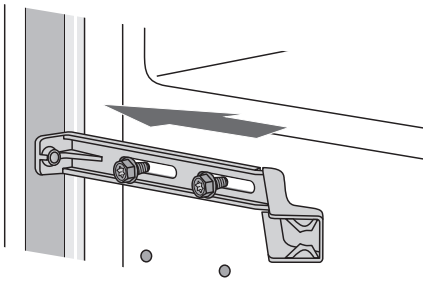

2.3

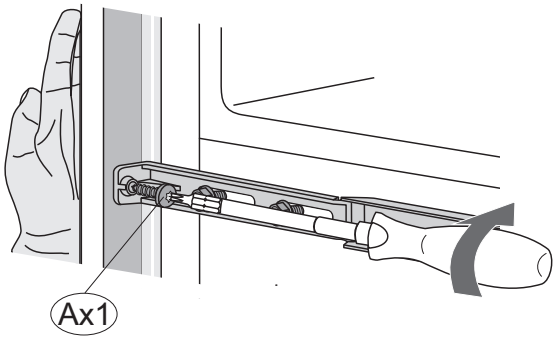

3

Ⓣ 1x

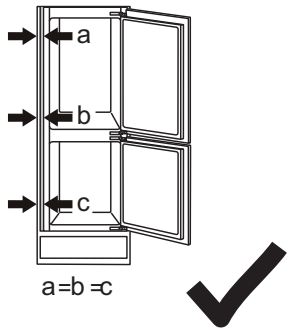

3.1

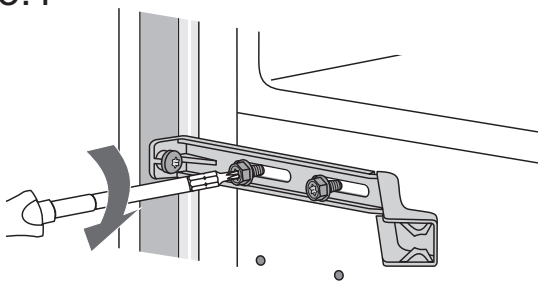

3.2

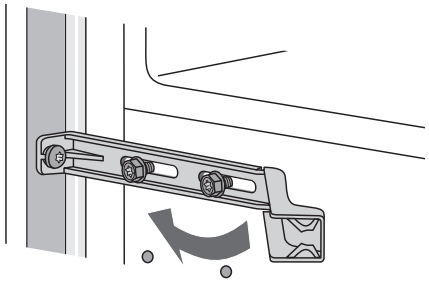

3.3

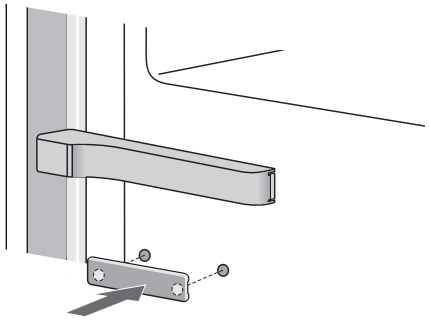

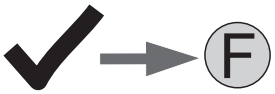

E2

1

A 1x D 2x R 1x

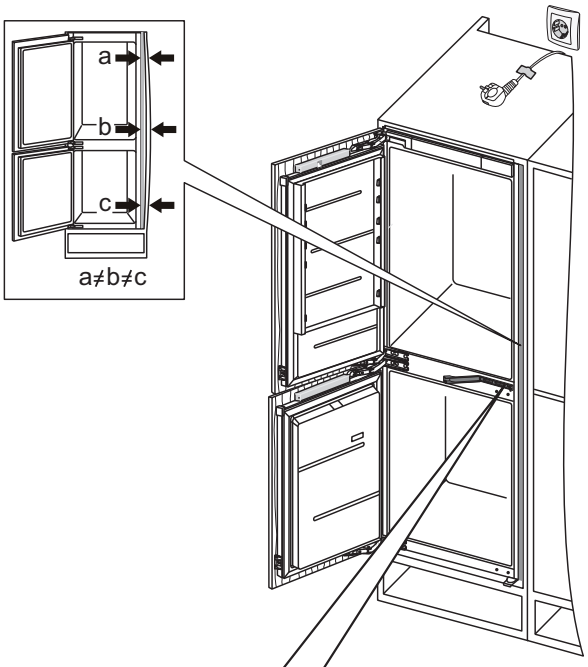

1.1

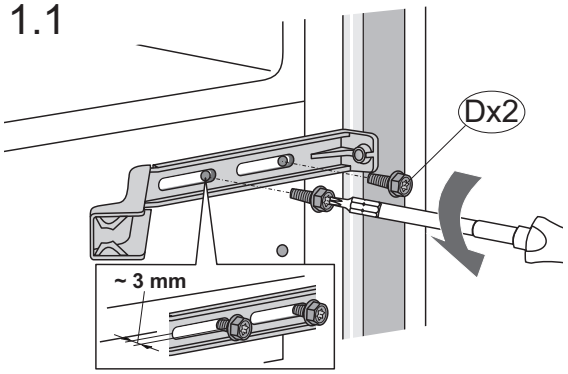

1.2

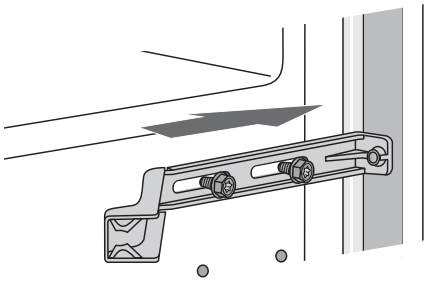

1.3

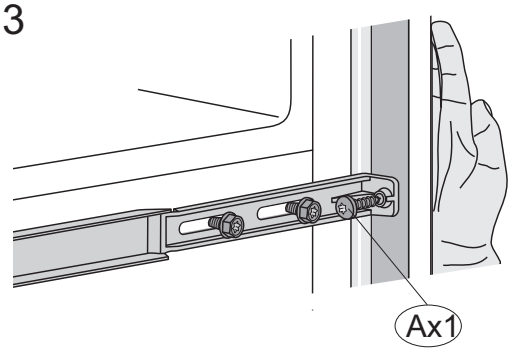

2

T 2x

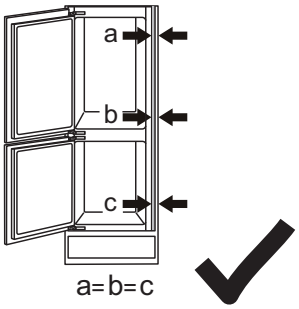

2.1

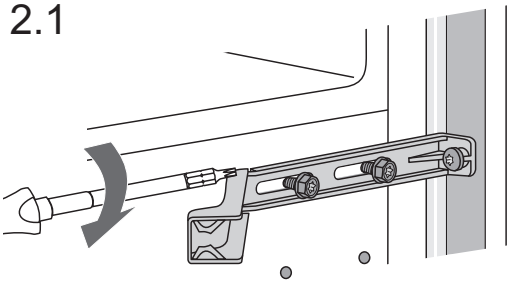

2.2

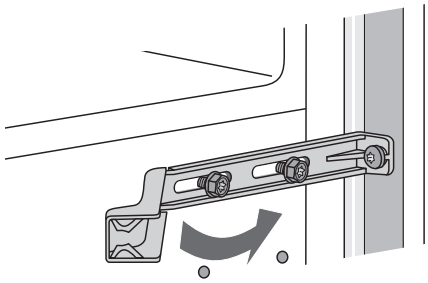

2.3

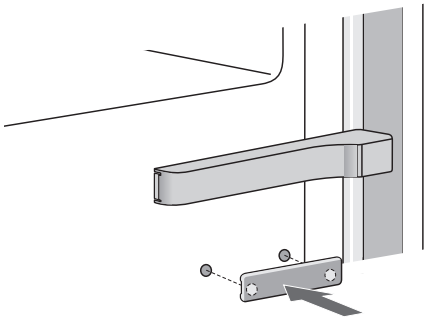

2.4

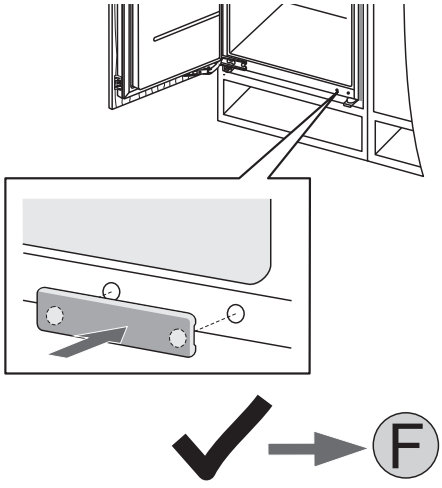

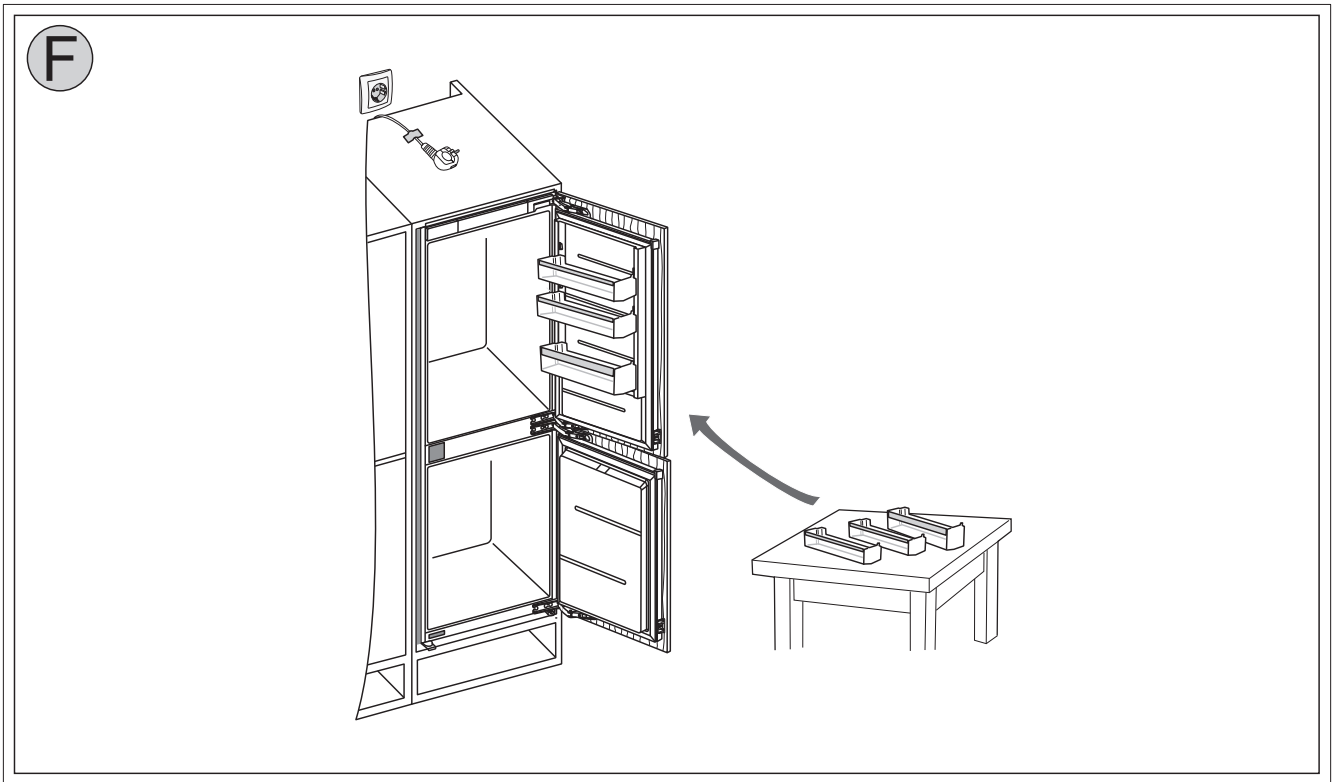
F

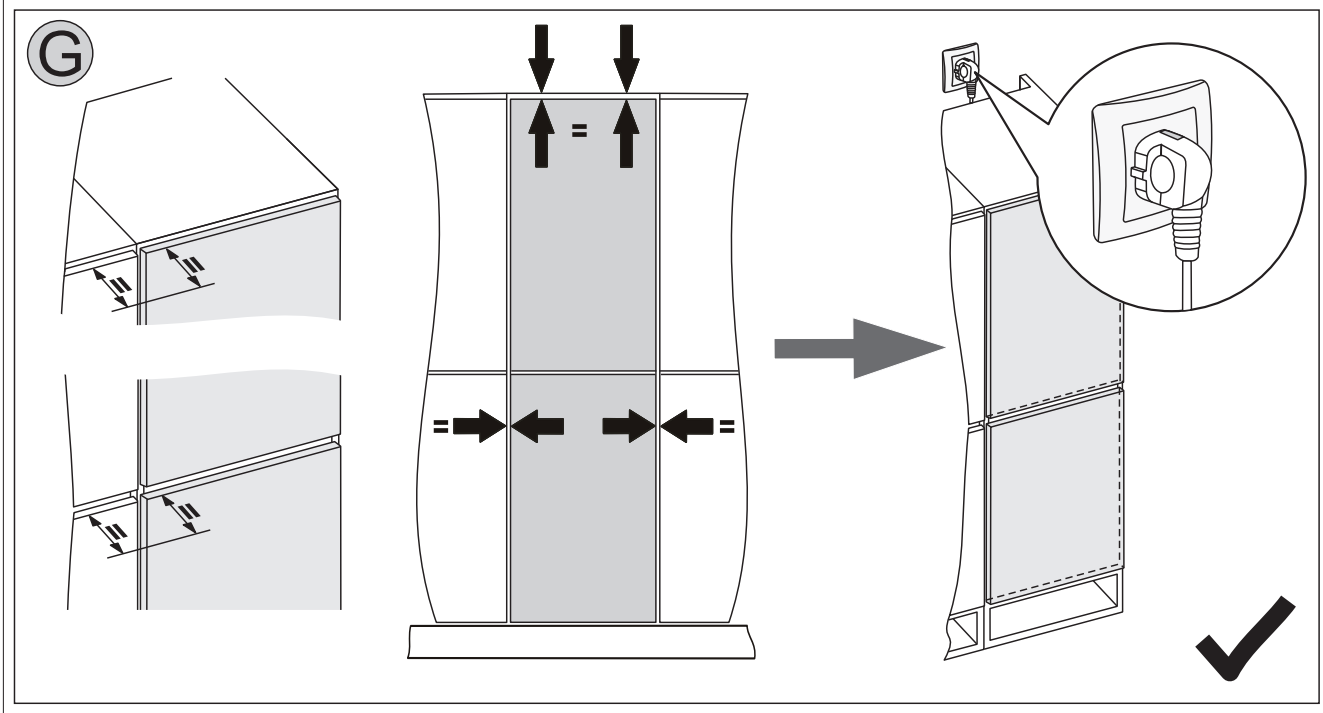
G

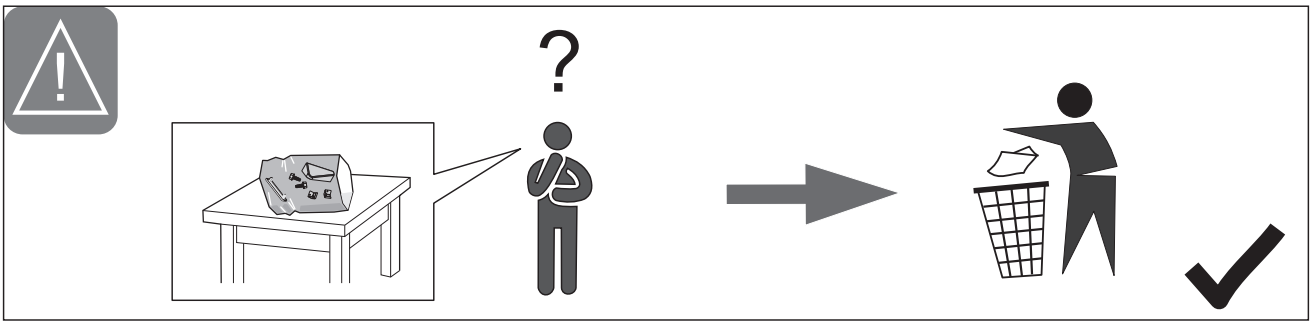
?

594981
un (03-21)