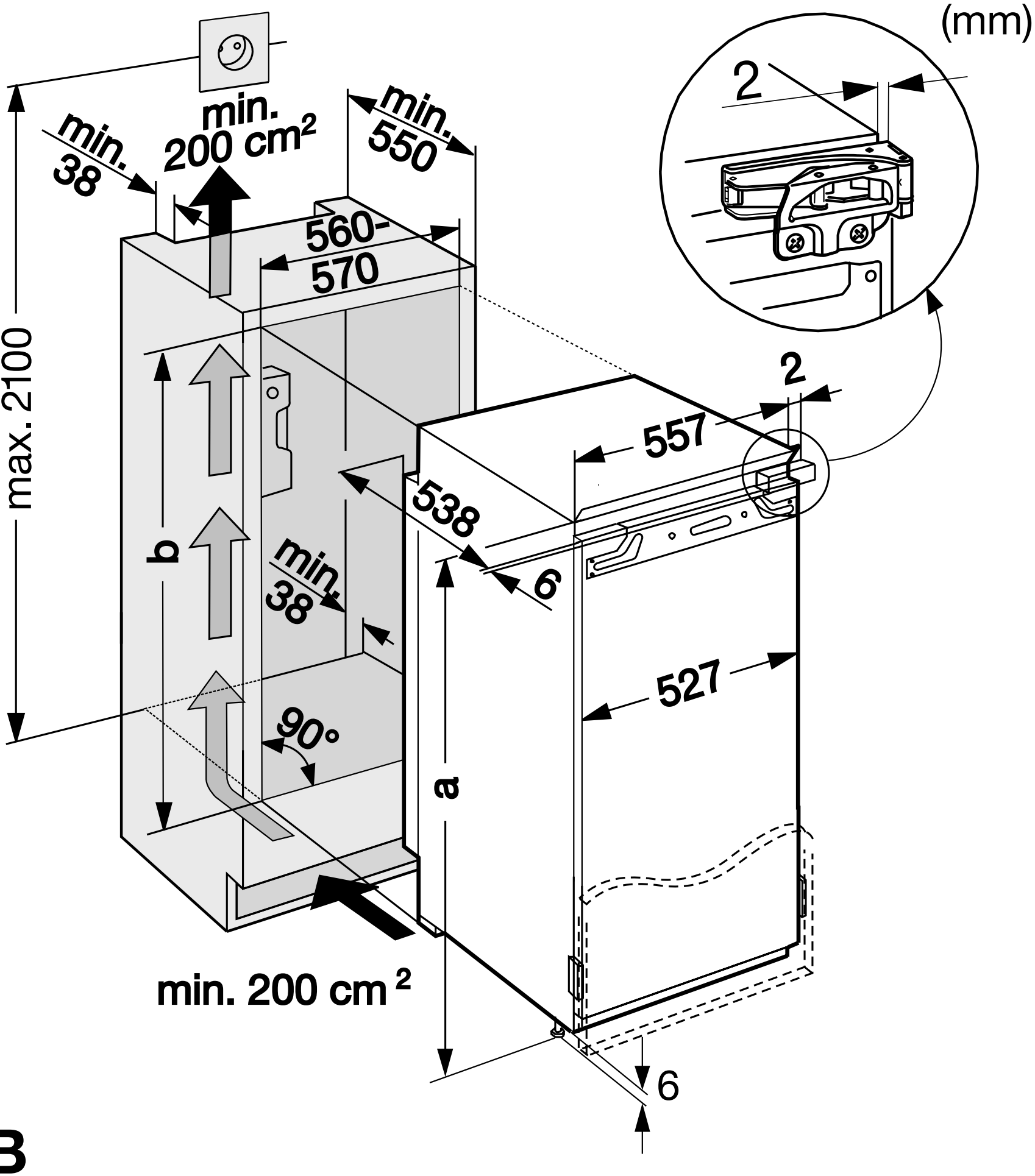
(mm)
min.
38
min.
200 cm²
min.
550
560-
570
max. 2100
b
min.
38
90°
min. 200 cm²
a
538
6
557
527
2
2
6

B