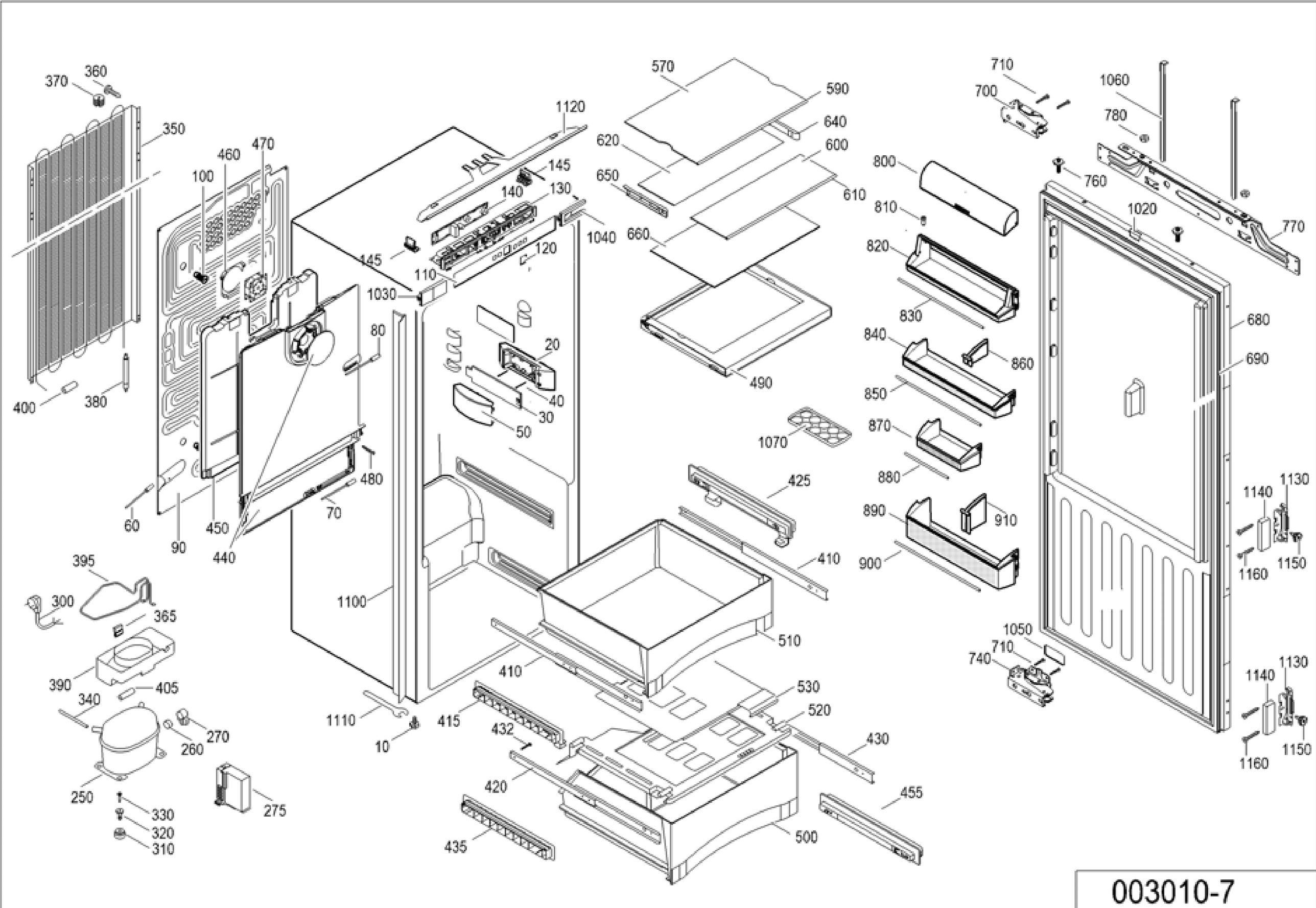
370
360
350
460
470
100
400
380
570
590
1120
640
620
600
145
650
140
130
610
800
710
700
1060
780
760
1020
770
810
820
1040
660
120
145
110
1030
830
680
840
860
690
80
20
490
850
40
30
50
1070
870
480
425
880
1130
1140
890
910
60
90
450
70
440
410
900
1160
1150
395
300
365
1100
510
1050
710
740
390
405
410
530
340
520
1110
415
432
430
270
260
10
420
455
250
330
275
320
310
435
500

003010-7