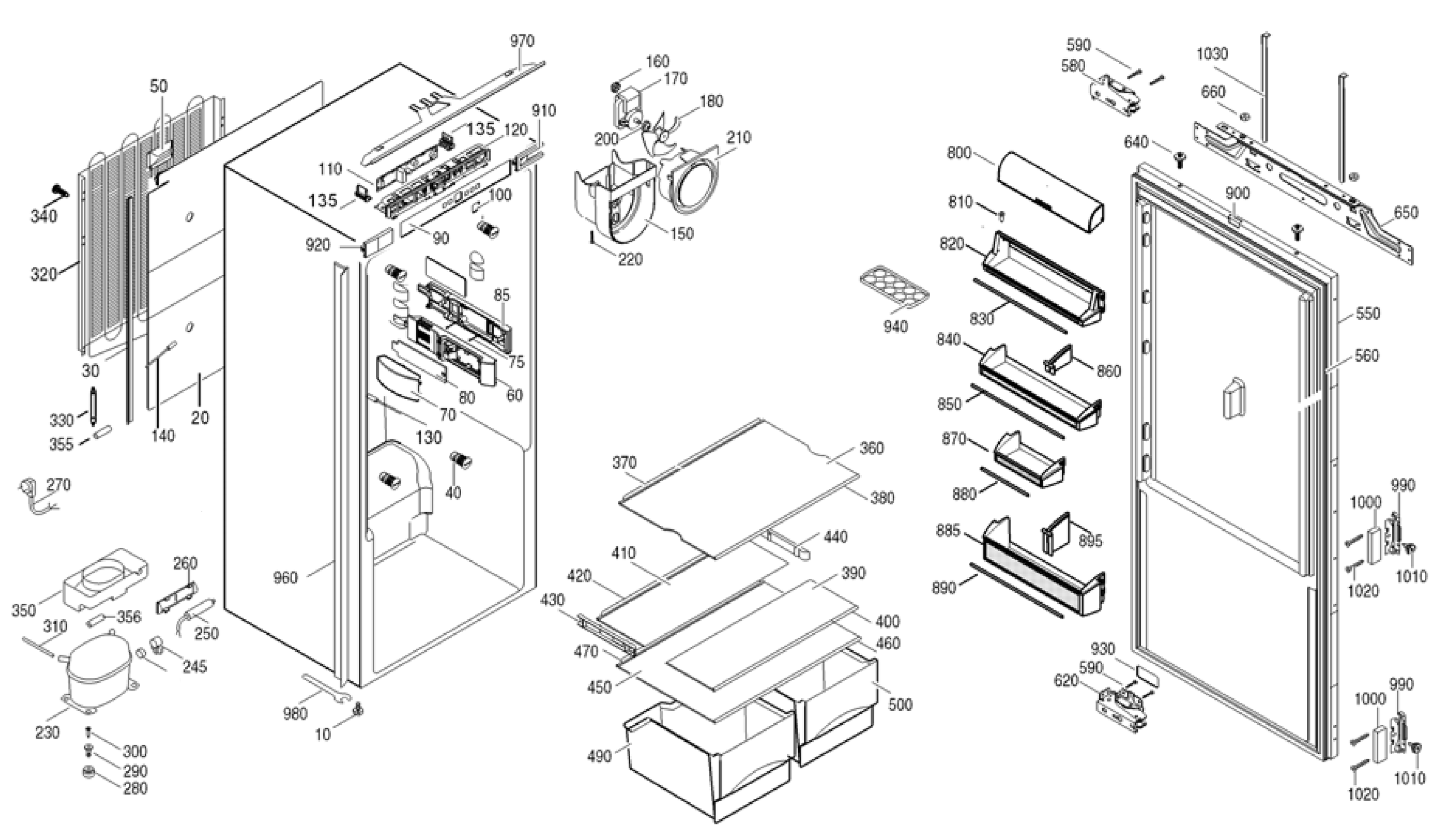

970
50
160
170
180
910
135
120
200
210
110
135
100
340
90
920
150
220
320
85
75
30
80
60
70
330
20
140
130
355
40
270
960
260
350
356
310
250
245
230
300
290
280
980
10
370
360
380
440
410
420
390
430
400
460
470
450
500
490
590
580
1030
660
640
800
900
650
810
820
940
830
550
840
860
560
850
870
880
990
1000
885
895
1010
1020
890
930
590
620
990
1000
1010
1020