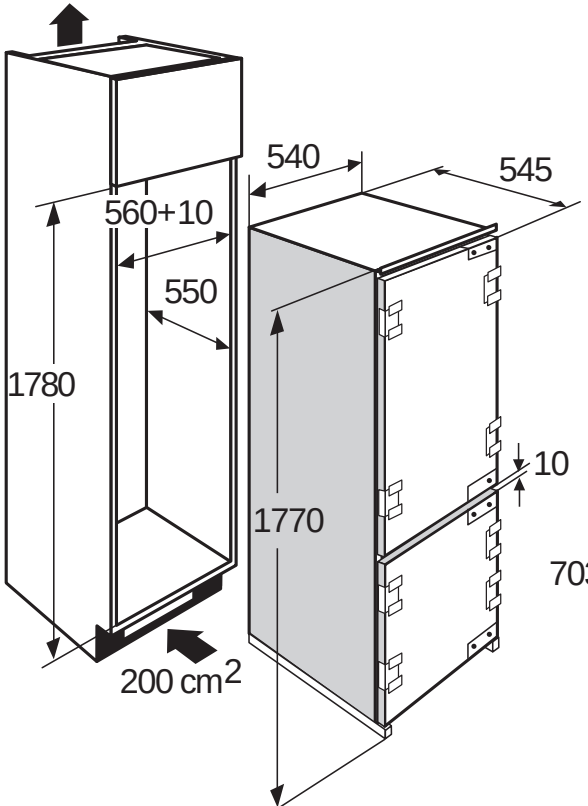

voorzijde/top view

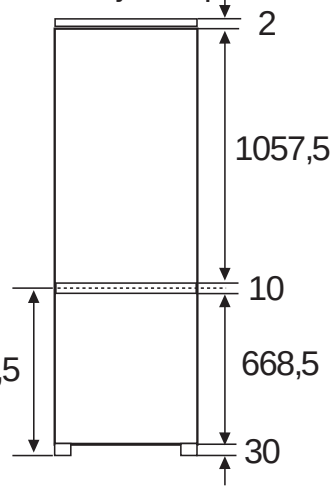
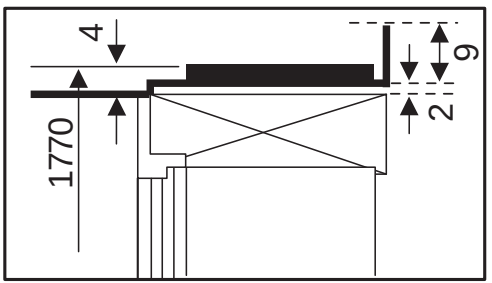
Zijaanzicht bovenzijde/side view top