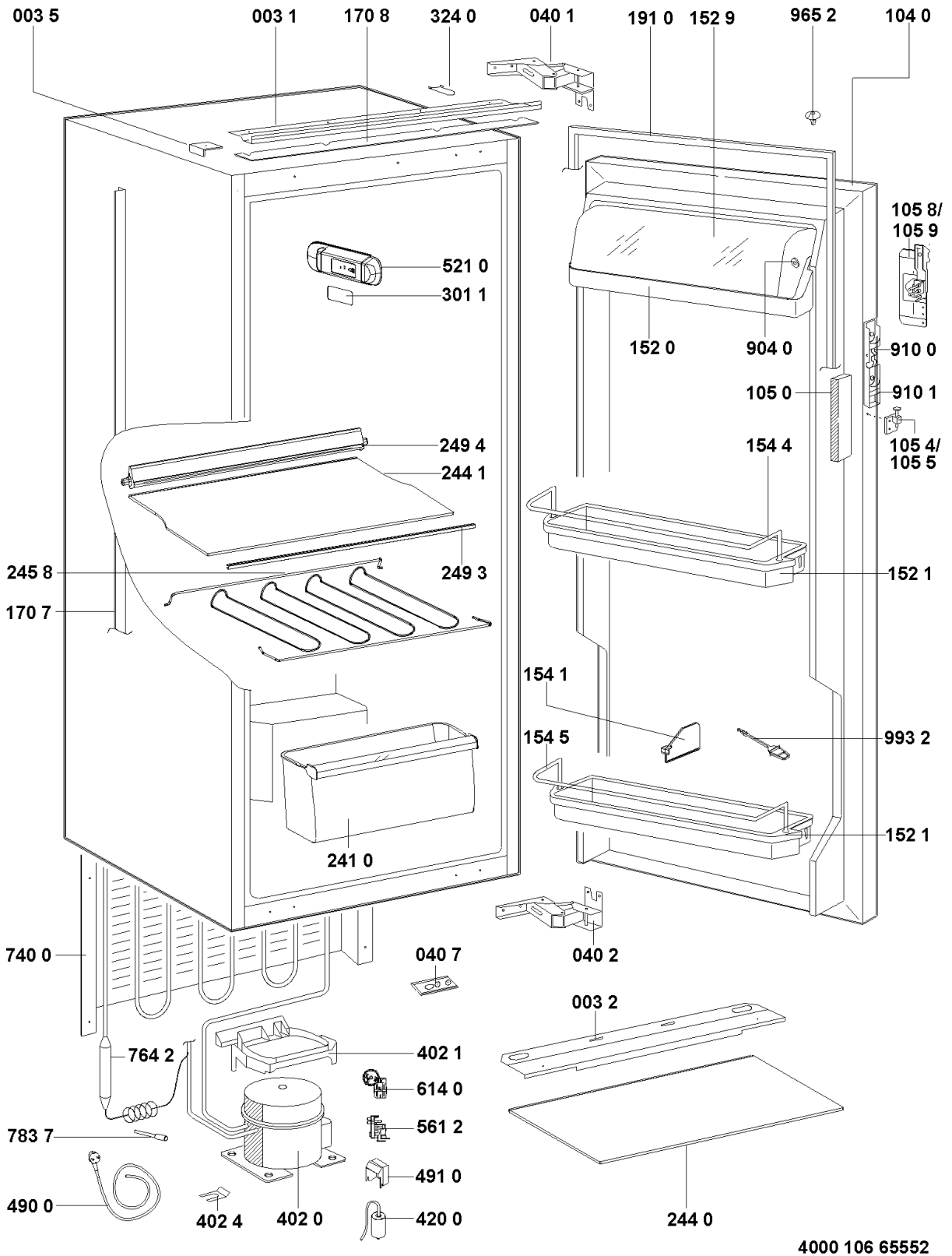
003 5
003 1
170 8
324 0
040 1
191 0
152 9
965 2
104 0
105 8/
105 9
521 0
301 1
152 0
904 0
910 0
105 0
910 1
105 4/
105 5
249 4
244 1
154 4
245 8
249 3
152 1
170 7
154 1
154 5
993 2
152 1
241 0
740 0
040 7
040 2
003 2
764 2
402 1
614 0
561 2
783 7
491 0
490 0
402 4
402 0
420 0
244 0
4000 106 65552