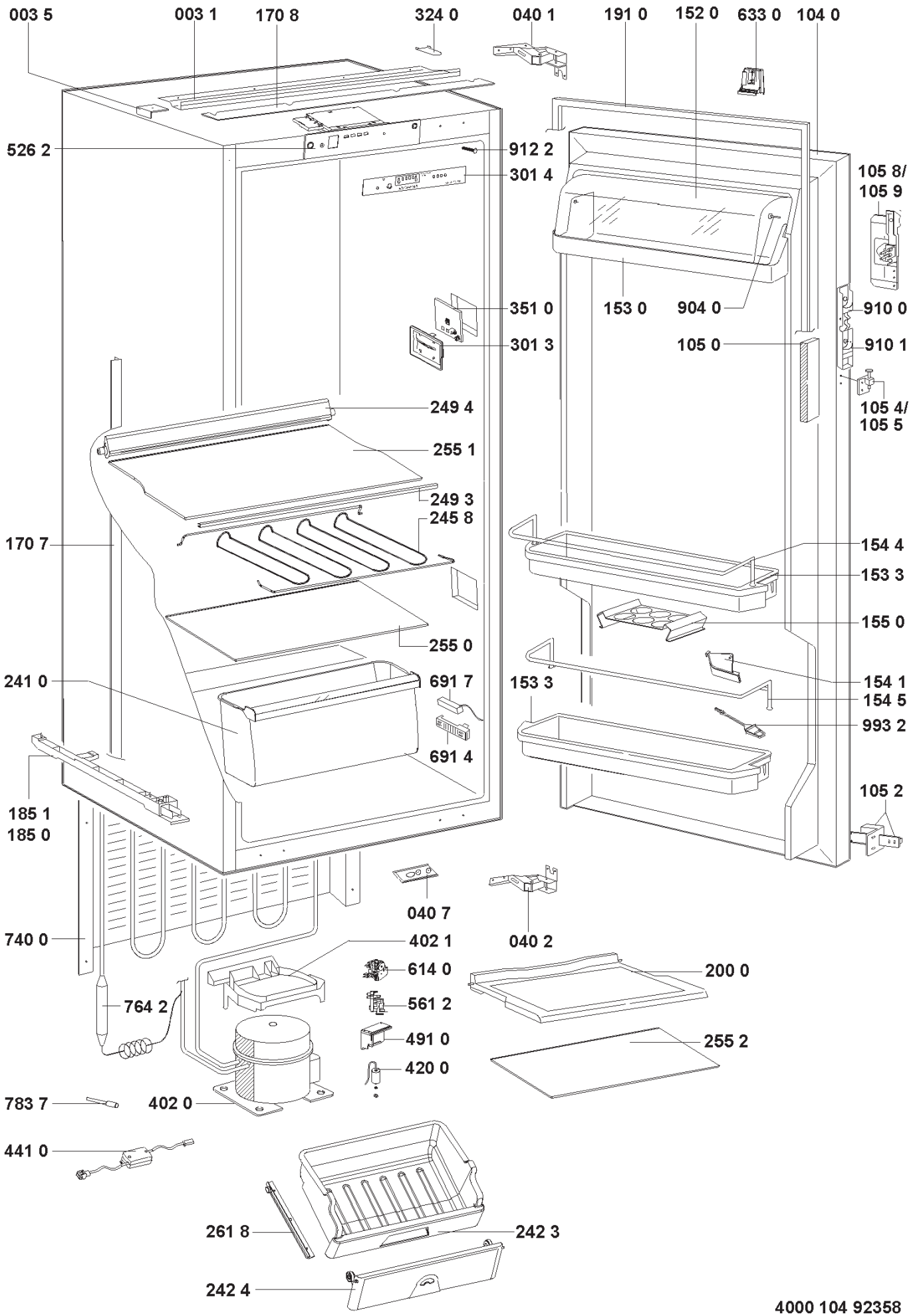
003 5
003 1
170 8
324 0
040 1
191 0
152 0
633 0
104 0
526 2
912 2
301 4
105 8/
105 9
351 0
153 0
904 0
910 0
301 3
105 0
910 1
105 4/
105 5
249 4
255 1
249 3
245 8
170 7
154 4
153 3
155 0
255 0
241 0
691 7
153 3
154 1
154 5
993 2
691 4
185 1
185 0
105 2
040 7
740 0
402 1
040 2
614 0
200 0
764 2
561 2
491 0
255 2
420 0
783 7
402 0
441 0
261 8
242 3
242 4
4000 104 92358