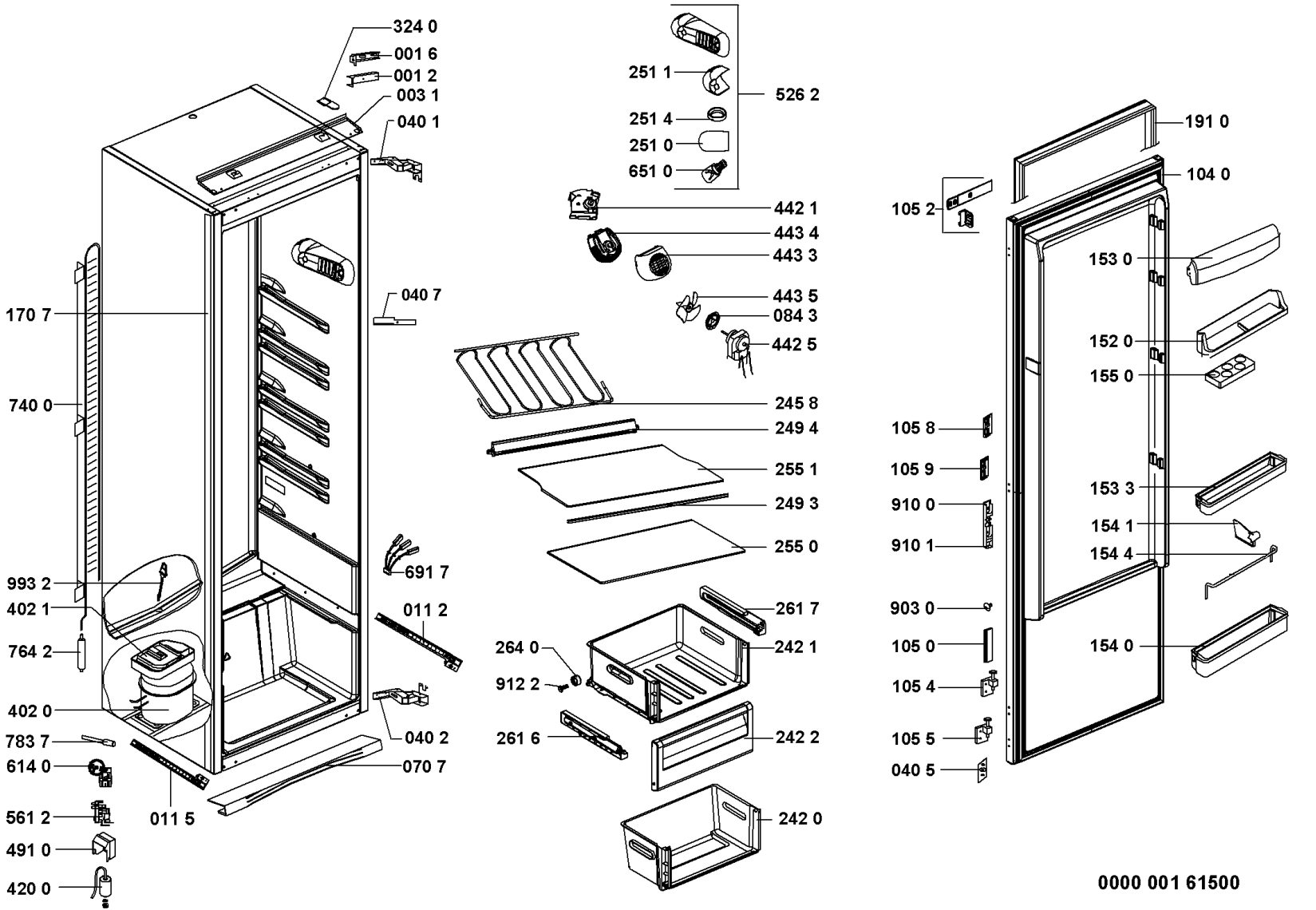
324 0
001 6
001 2
003 1
040 1
040 7
170 7
740 0
691 7
993 2
402 1
011 2
764 2
402 0
783 7
040 2
614 0
070 7
561 2
011 5
491 0
420 0
251 1
526 2
251 4
251 0
651 0
442 1
443 4
443 3
443 5
084 3
442 5
245 8
249 4
255 1
249 3
255 0
261 7
264 0
242 1
912 2
261 6
242 2
242 0
191 0
104 0
105 2
153 0
152 0
155 0
105 8
105 9
153 3
910 0
154 1
910 1
154 4
903 0
105 0
154 0
105 4
105 5
040 5
0000 001 61500