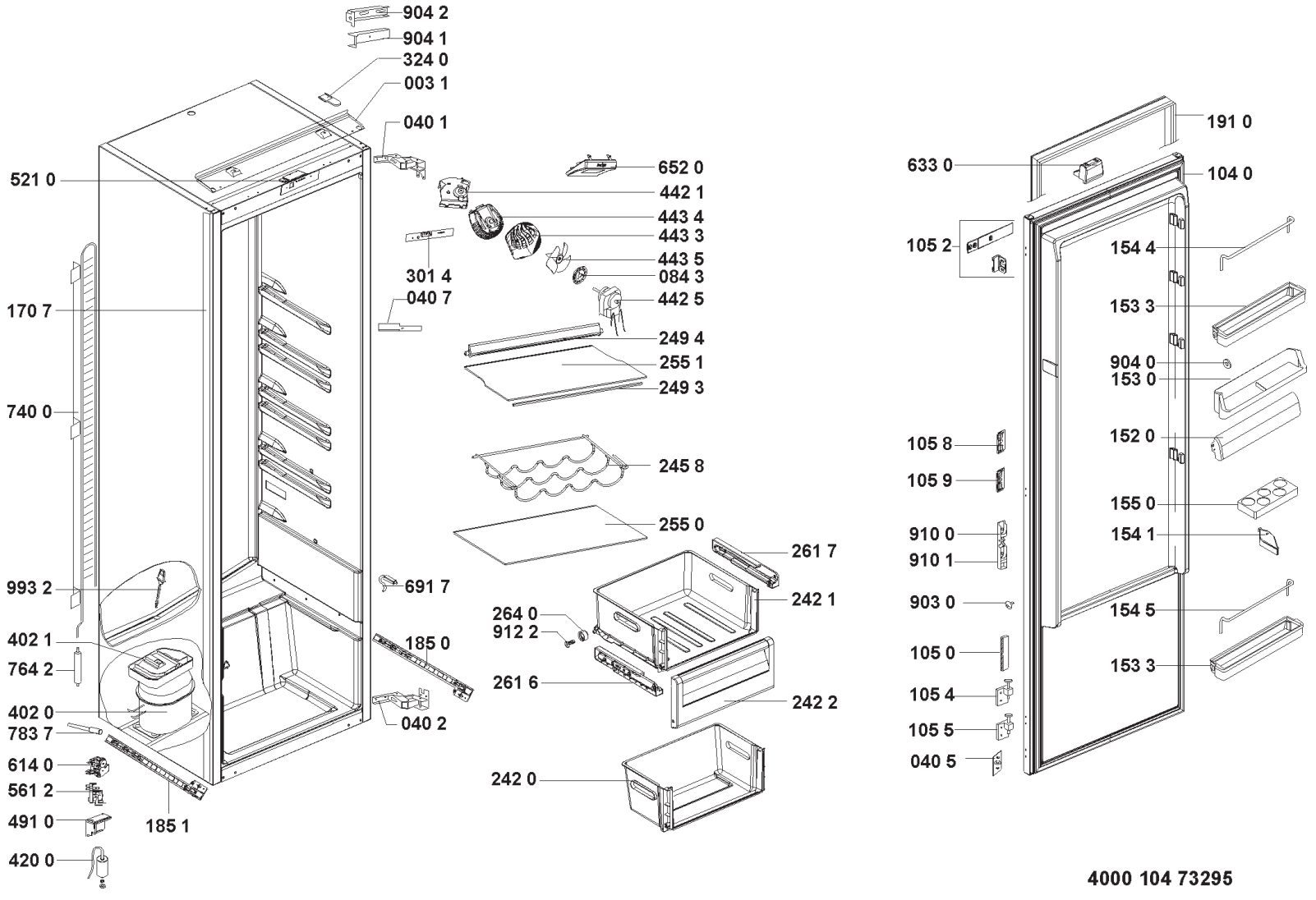
904 2
904 1
324 0
003 1
040 1
521 0
652 0
442 1
443 4
443 3
443 5
084 3
442 5
301 4
040 7
170 7
249 4
255 1
249 3
740 0
245 8
255 0
261 7
993 2
691 7
242 1
264 0
912 2
402 1
185 0
764 2
261 6
242 2
402 0
783 7
040 2
614 0
561 2
242 0
491 0
185 1
420 0
191 0
633 0
104 0
105 2
154 4
153 3
904 0
153 0
105 8
152 0
105 9
155 0
910 0
154 1
910 1
903 0
154 5
105 0
153 3
105 4
105 5
040 5
4000 104 73295