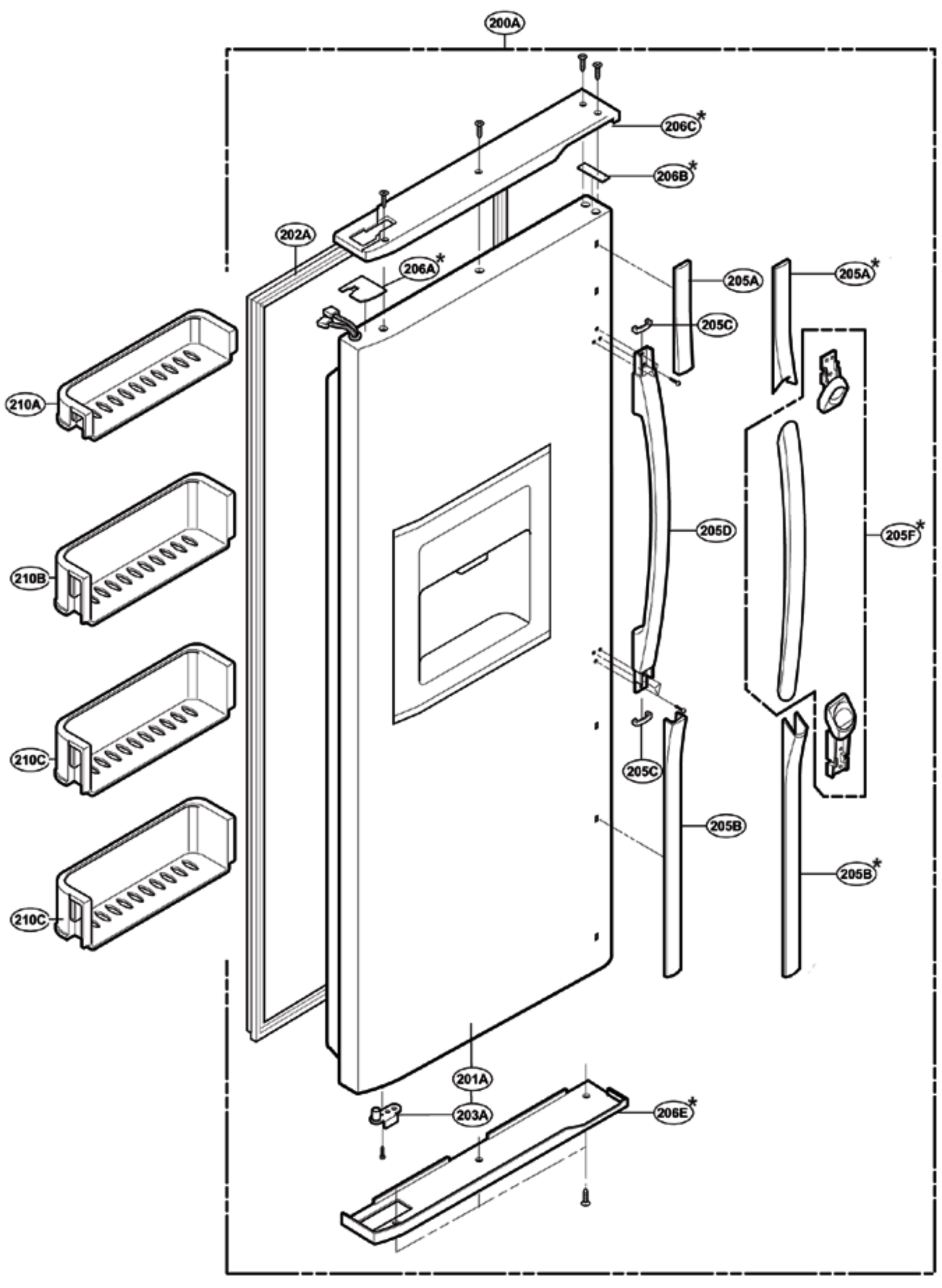
200A
206C*
206B*
202A
206A*
205A
205A*
205C
210A
210B
205D
205F*
210C
205C
205B
205B*
210C
201A
203A
206E*

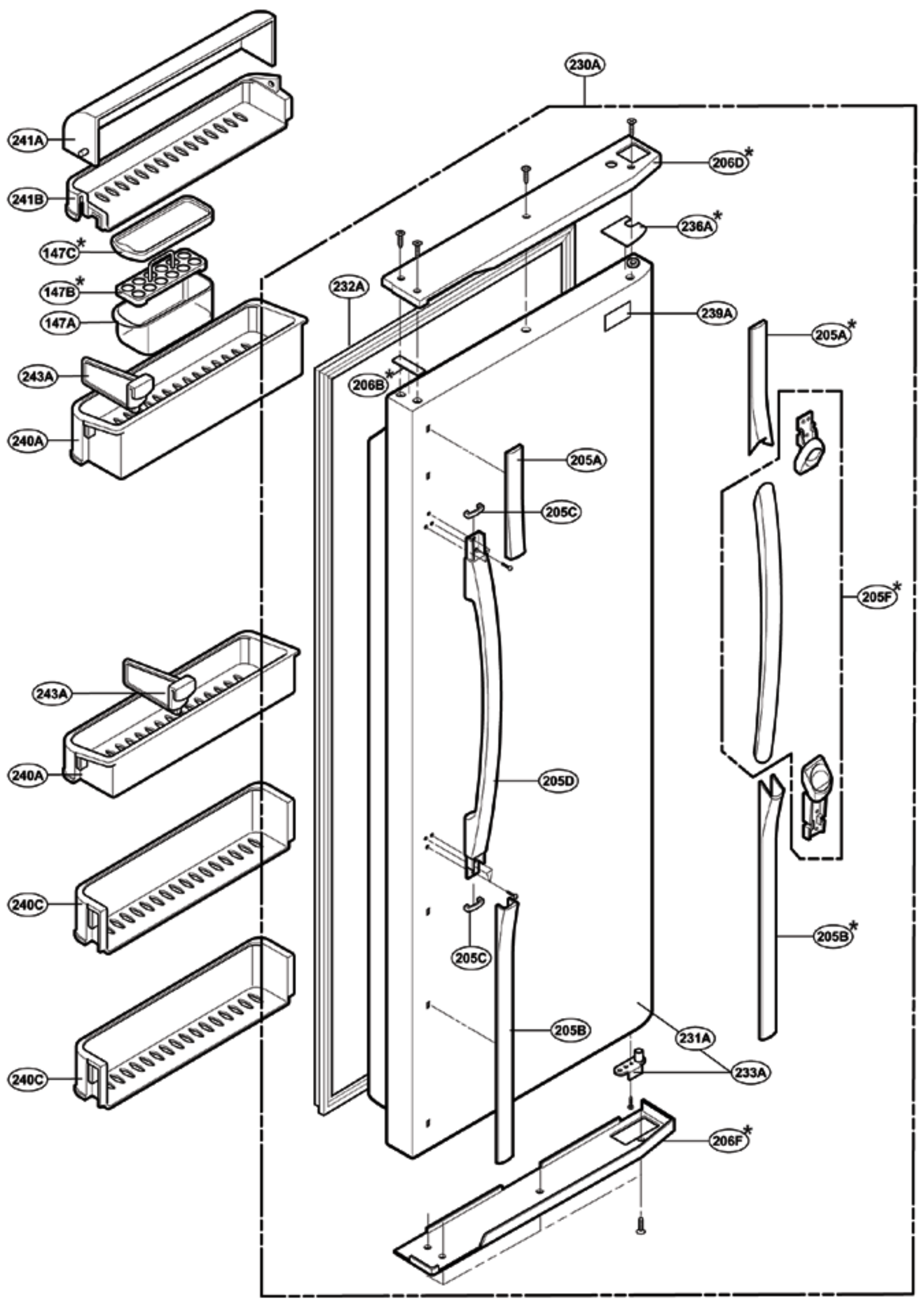
241A
241B
147C*
147B*
147A
243A
240A
230A
206D*
236A*
232A
239A
205A*
206B*
205A
205C
205F*
205D
240A
243A
240C
205C
205B*
240C
205B
231A
233A
206F*

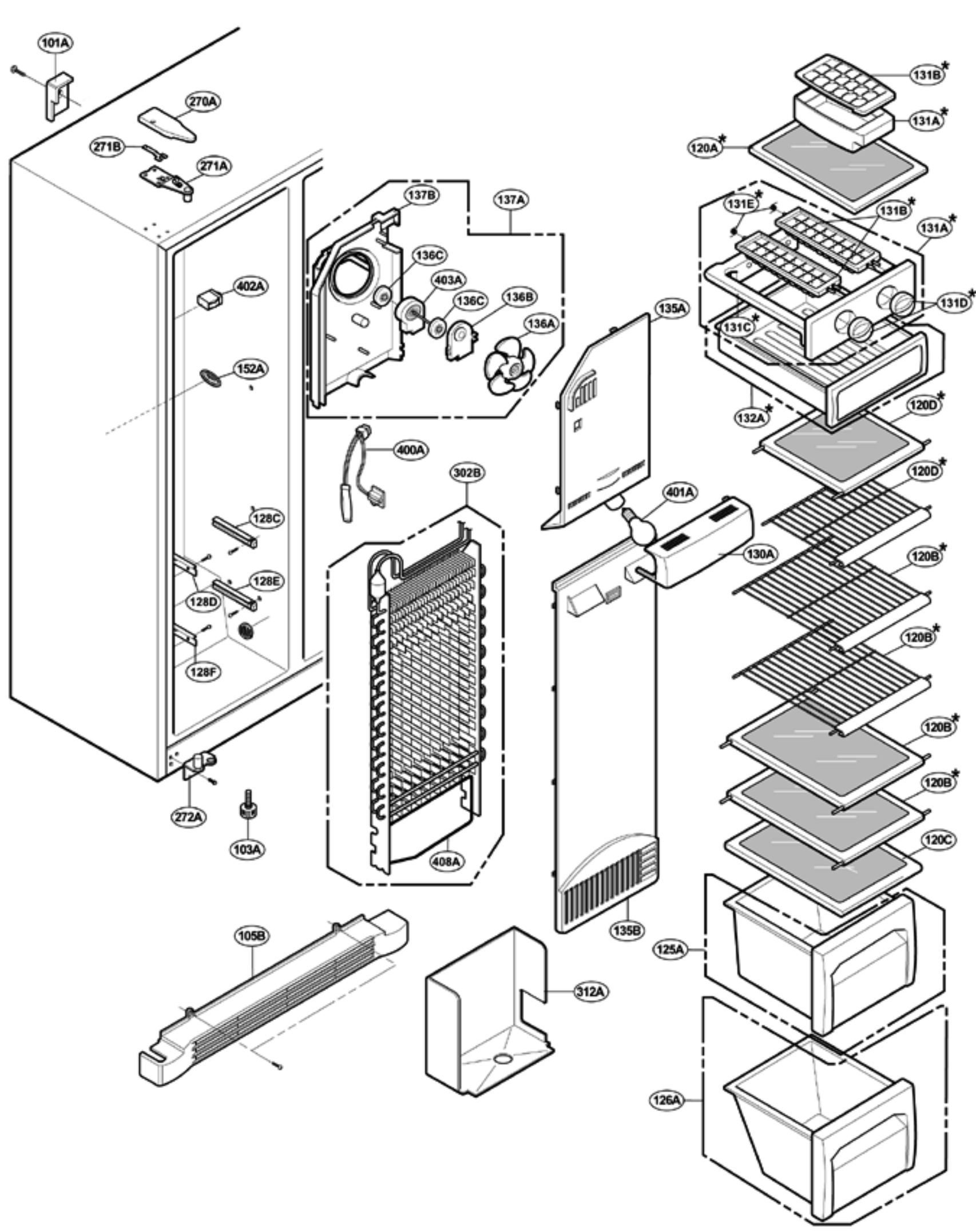
101A
270A
271B
271A
402A
152A
128C
128E
128D
128F
272A
103A
137B
137A
136C
403A
136C
136B
136A
400A
302B
408A
135A
401A
130A
135B
131B*
131A*
120A*
131E*
131B*
131A*
131D*
131C*
132A*
120D*
120D*
120B*
120B*
120B*
120B*
120C
125A
126A
105B
312A

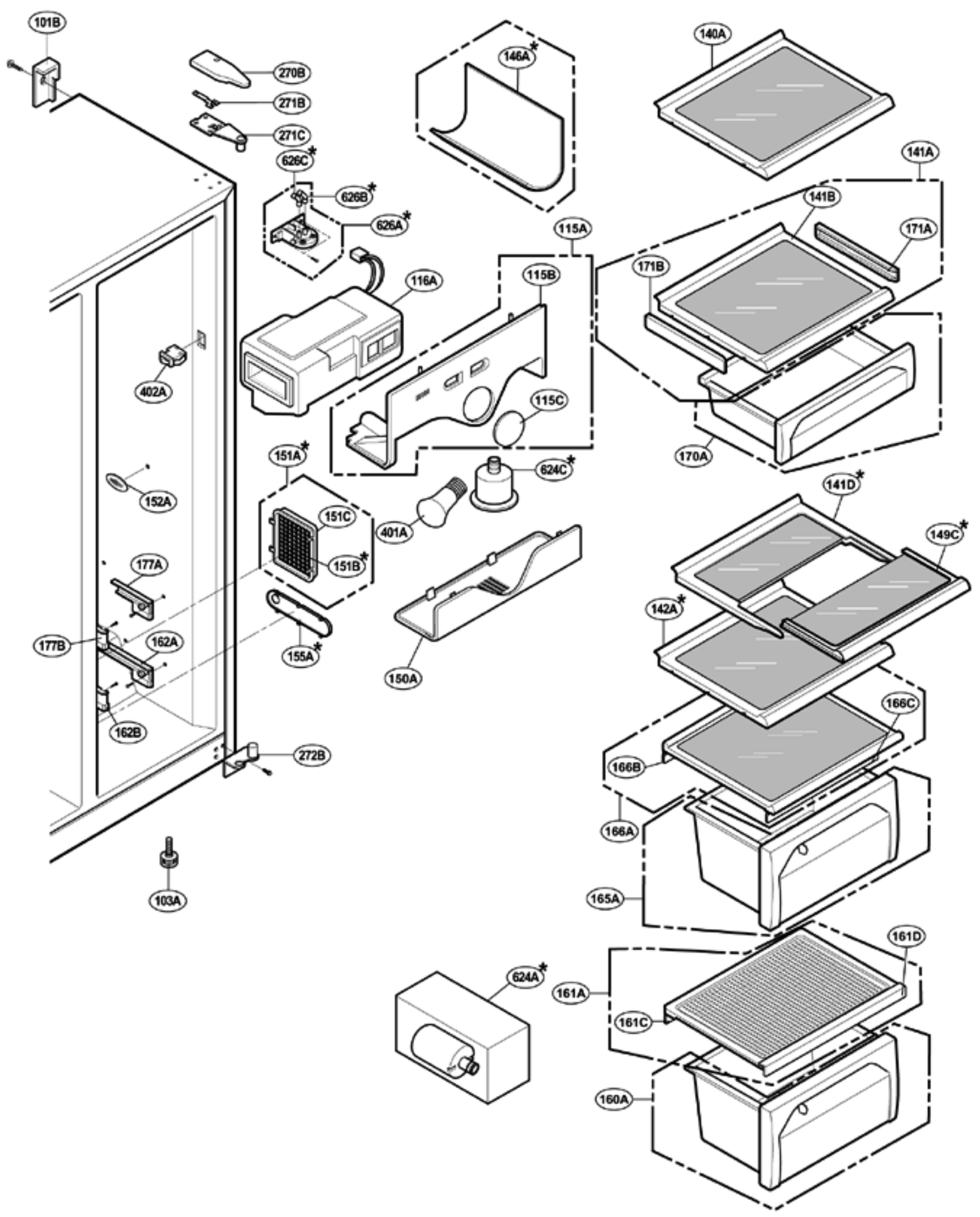
101B
270B
271B
271C
626C*
626B*
626A*
146A*
140A
141A
141B
171A
171B
115A
115B
116A
115C
170A
402A
151A*
624C*
152A
151C
401A
141D*
149C*
177A
151B*
142A*
177B
162A
155A*
150A
166C
272B
166B
166A
162B
165A
103A
161D
624A*
161A
161C
160A

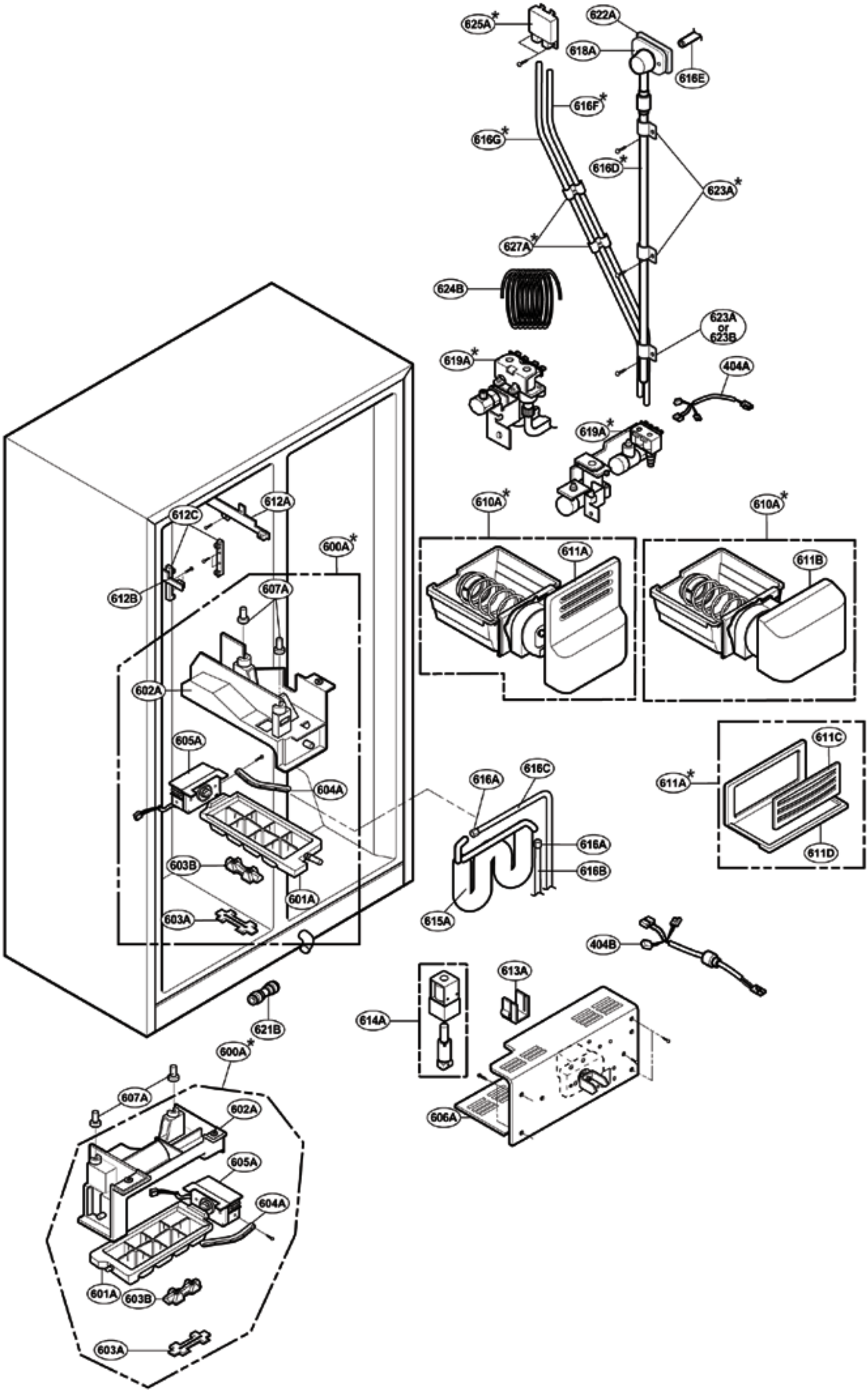
625A*
622A
618A
616E
616F*
616G*
616D*
623A*
627A*
624B
623A or 623B
619A*
404A
619A*
610A*
610A*
611A
611B
612A
612C
600A*
612B
607A
602A
605A
604A
603B
601A
603A
611C
611A*
611D
616A
616C
616A
616B
615A
404B
613A
614A
606A
621B
600A*
607A
602A
605A
604A
601A
603B
603A

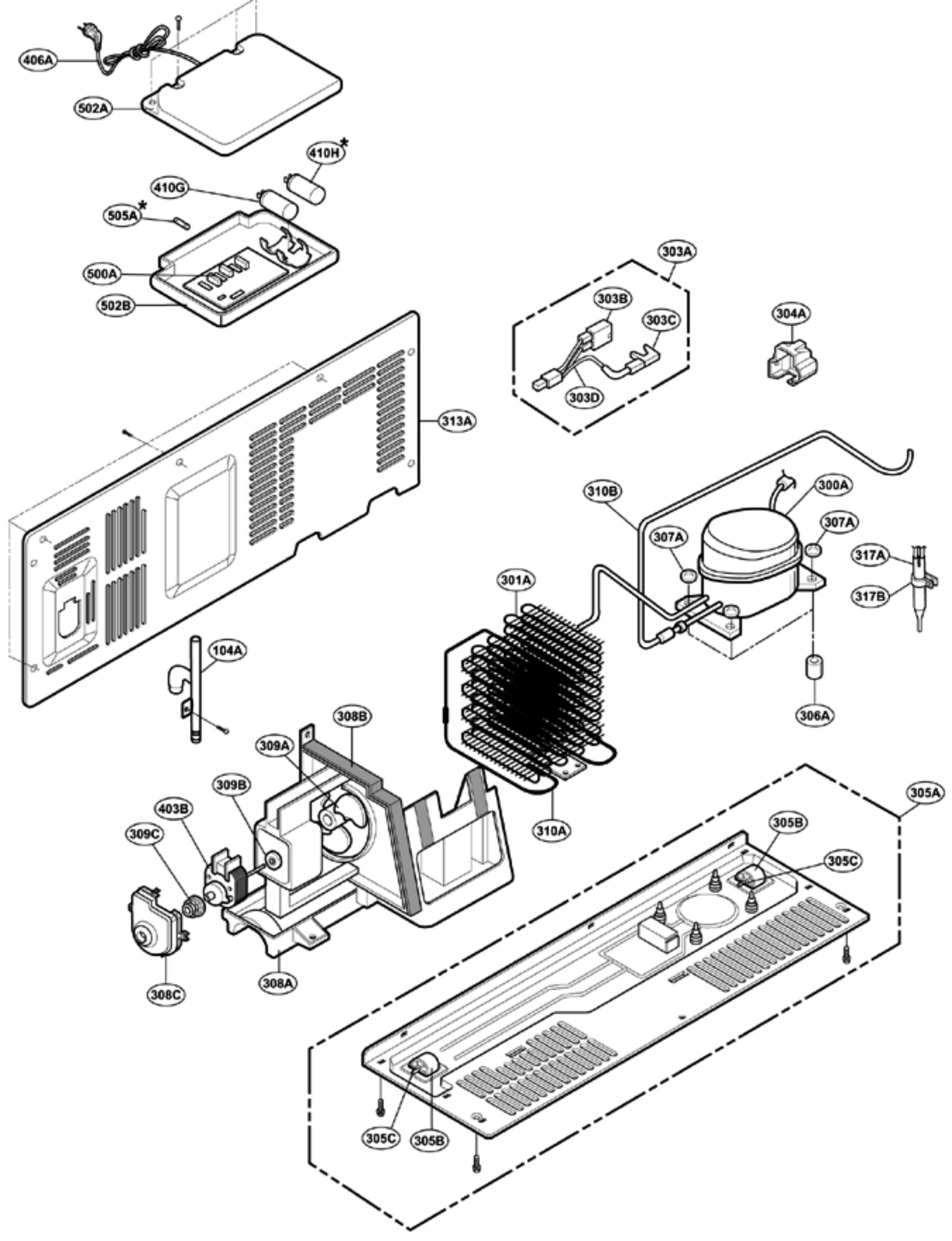
406A
502A
410H*
410G
505A*
500A
502B
303A
303B
303C
303D
304A
313A
310B
300A
307A
307A
317A
317B
301A
104A
306A
308B
309A
309B
403B
309C
310A
305A
305B
305C
308C
308A
305C
305B

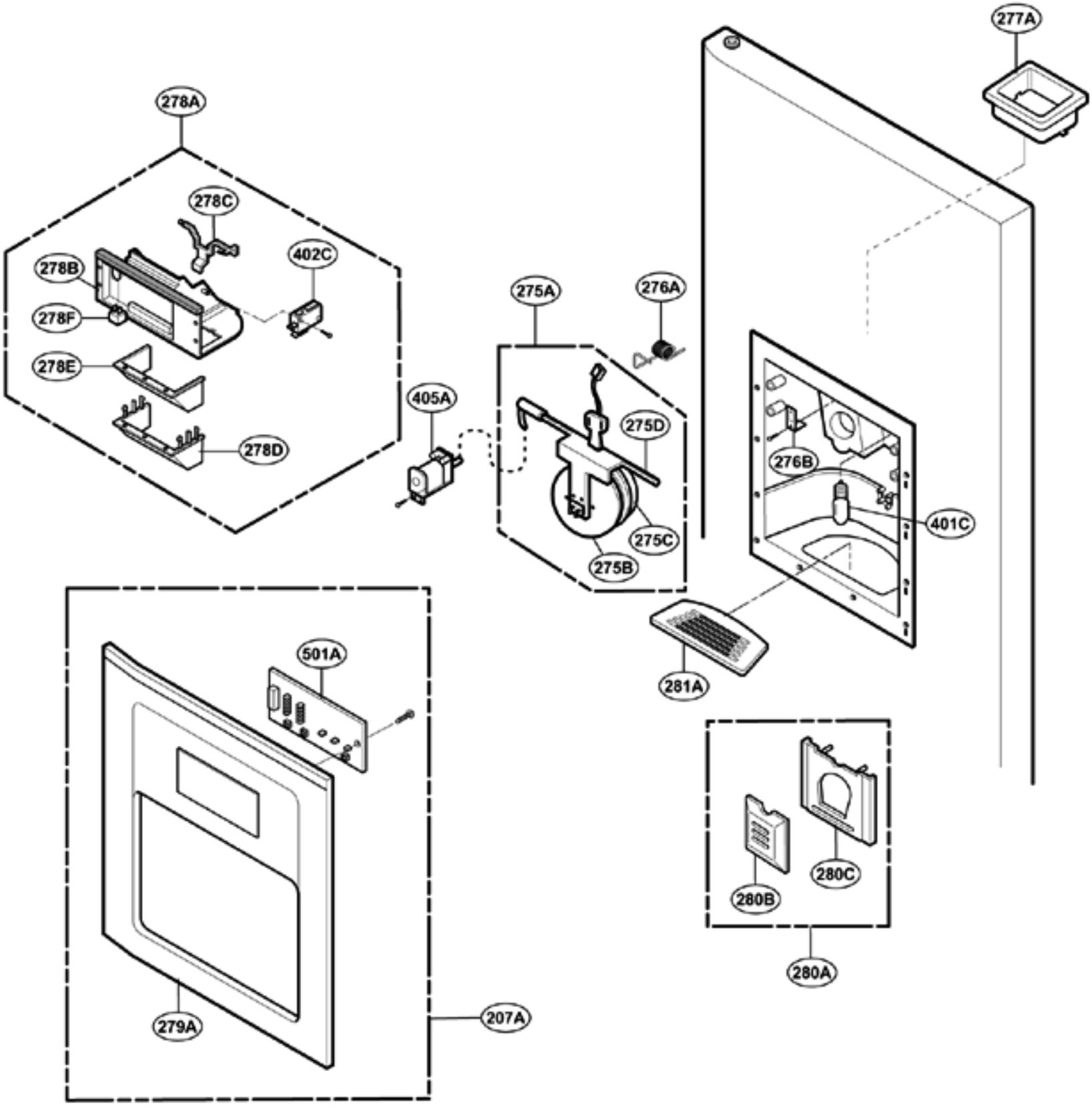
277A
278A
278C
278B
402C
278F
278E
278D
275A
276A
405A
275D
275C
275B
276B
401C
281A
501A
279A
207A
280C
280B
280A