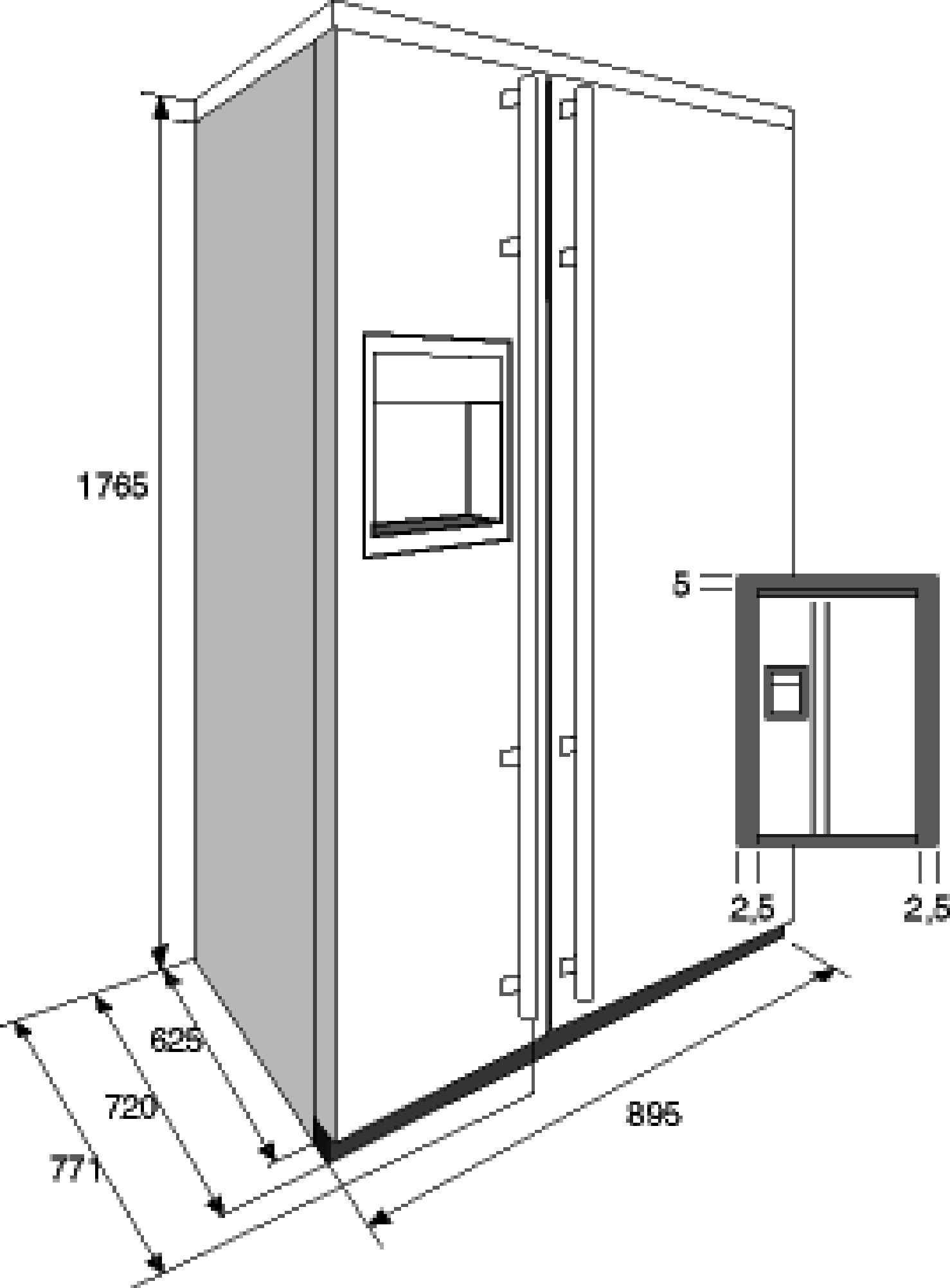
1765
5
2,5
2,5
625
720
771
895