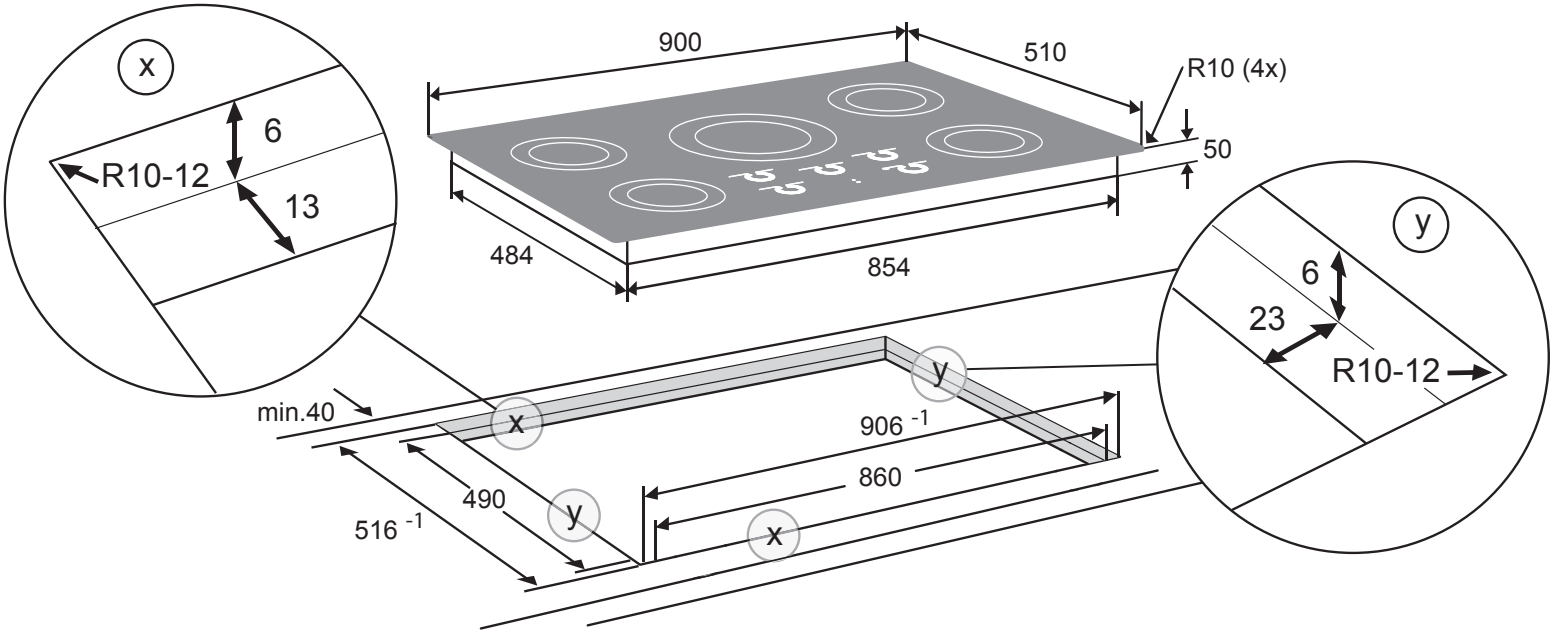
x
6
R10-12
13
900
510
R10 (4x)
50
484
854
y
6
23
R10-12
min.40
x
y
906 -1
860
490
516 -1
y
x