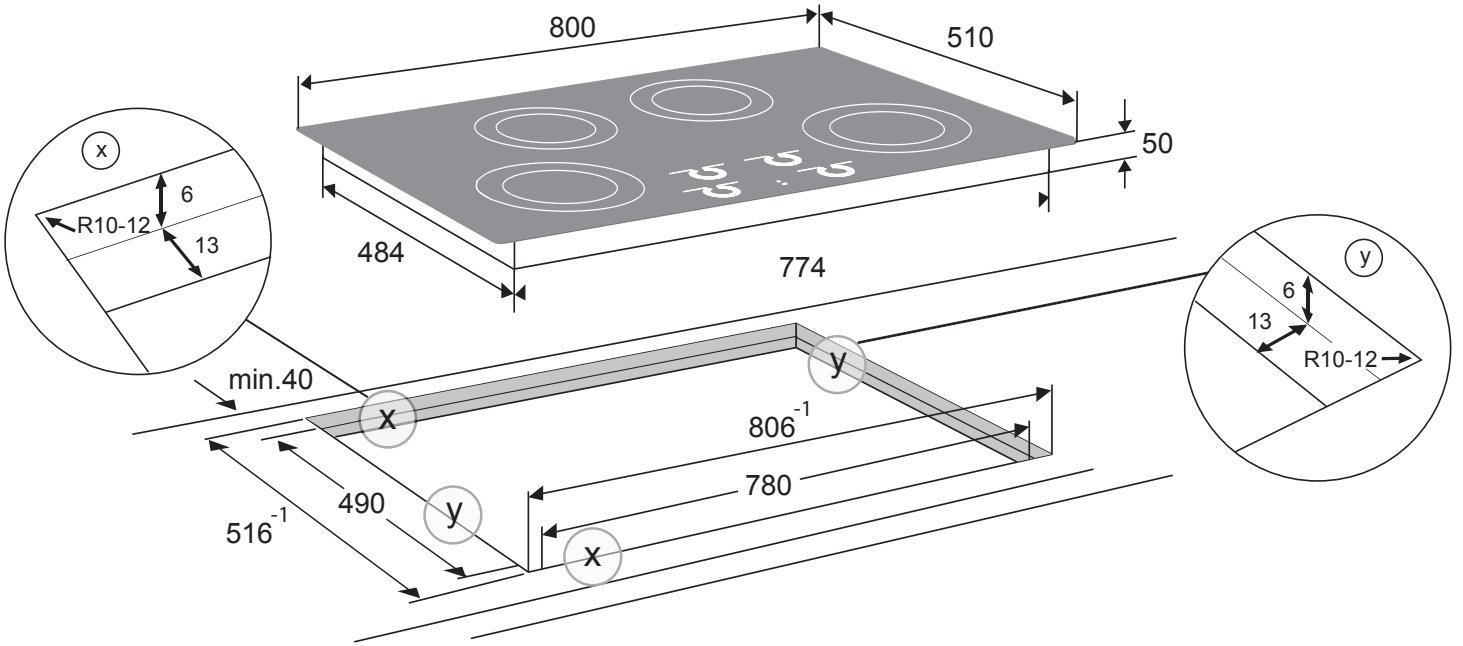
800
510
50
484
774
x
6
R10-12
13
y
6
13
R10-12
min.40
x
y
806-1
780
490
516-1
y
x