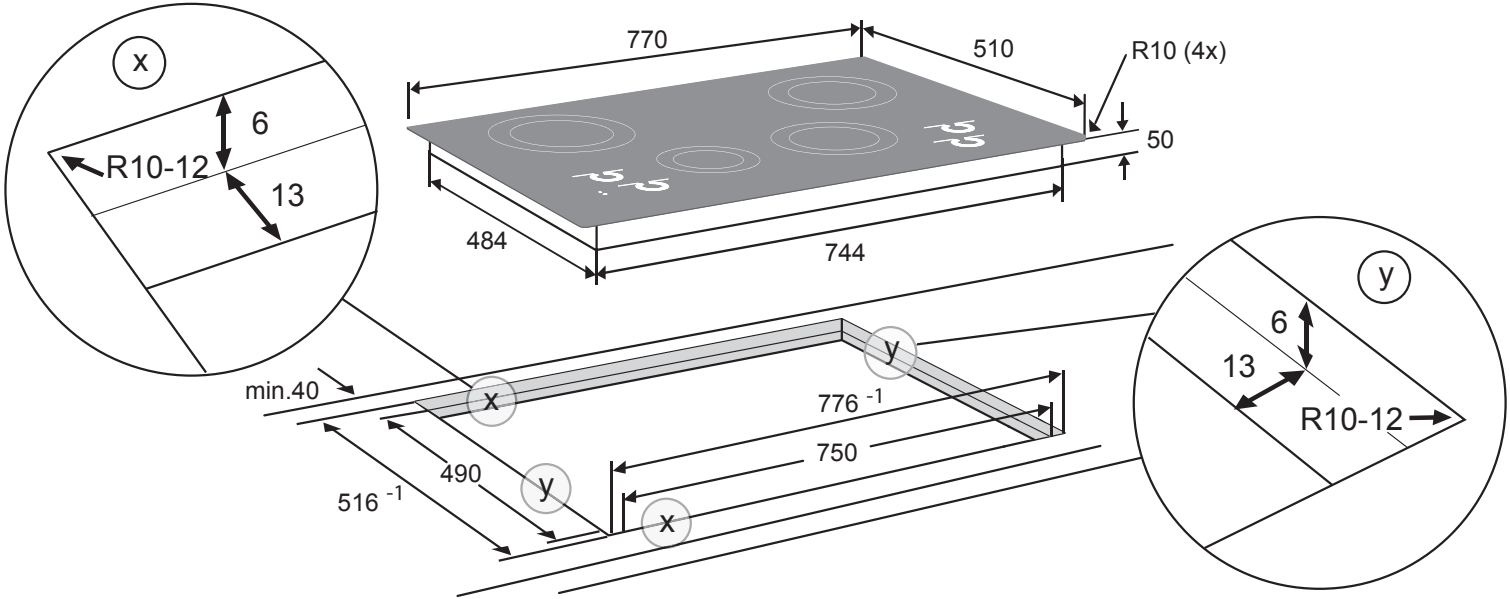
x
6
R10-12
13
770
510
R10 (4x)
50
484
744
min.40
x
y
776 -1
750
490
y
516 -1
x
y
6
13
R10-12