A

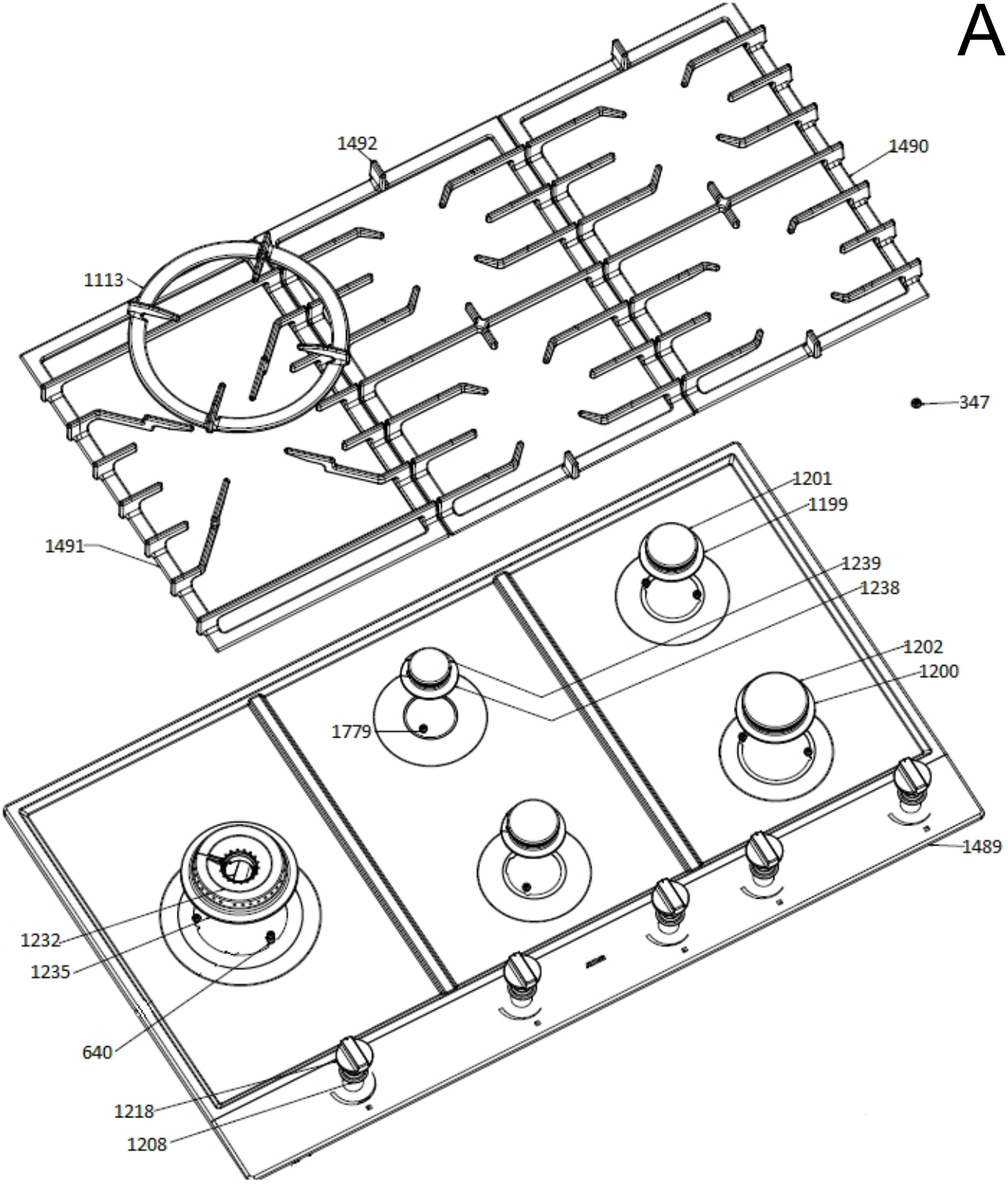
1492
1490
1113
347
1201
1199
1491
1239
1238
1202
1200
1779
1489
1232
1235
640
1218
1208

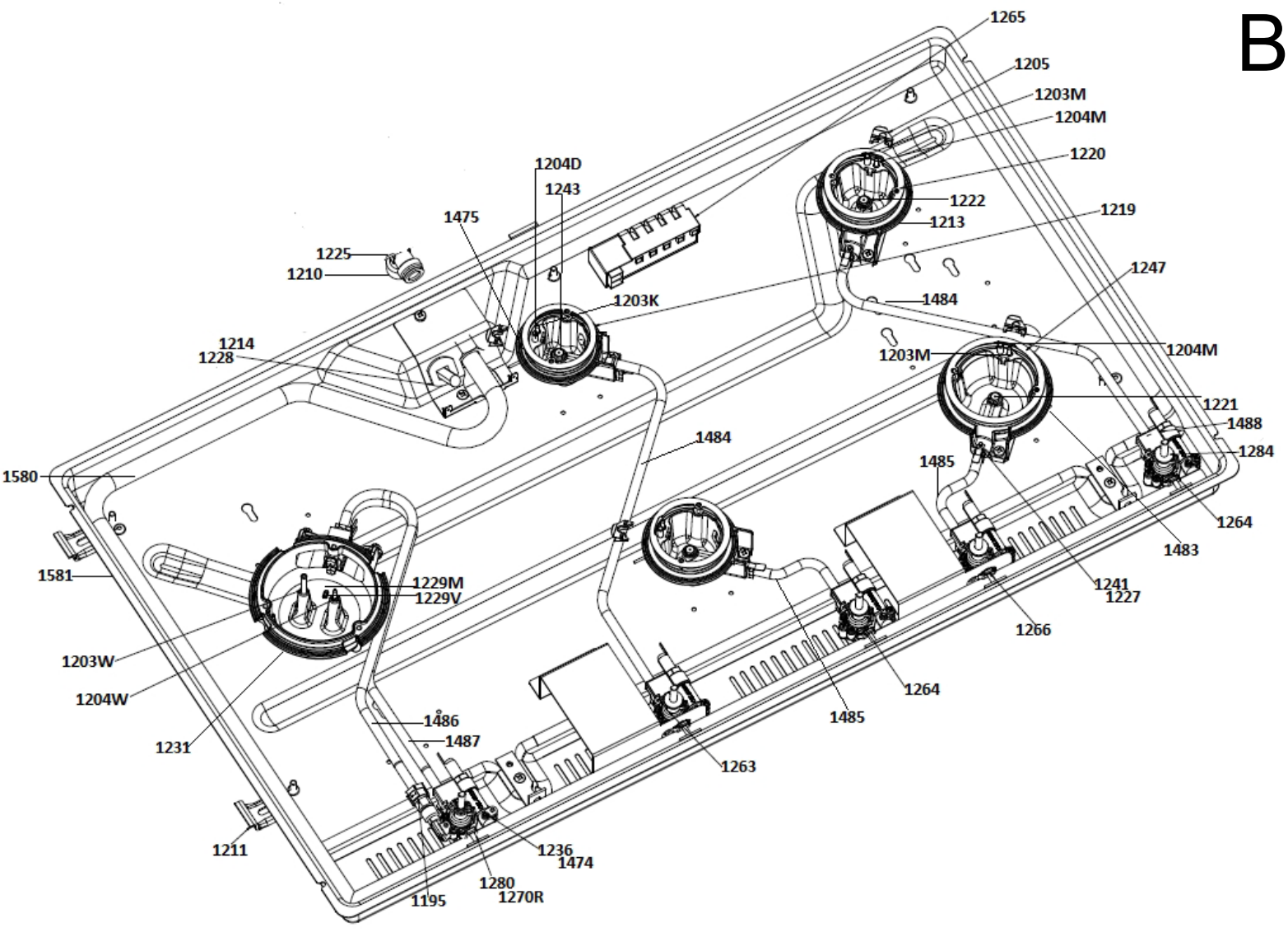
B
1265
1205
1203M
1204M
1220
1222
1213
1219
1247
1484
1204M
1221
1488
1284
1264
1483
1241
1227
1266
1264
1485
1263
1236
1474
1280
1270R
1195
1211
1486
1487
1231
1204W
1203W
1581
1229M
1229V
1580
1485
1484
1203M
1203K
1204D
1243
1475
1225
1210
1214
1228