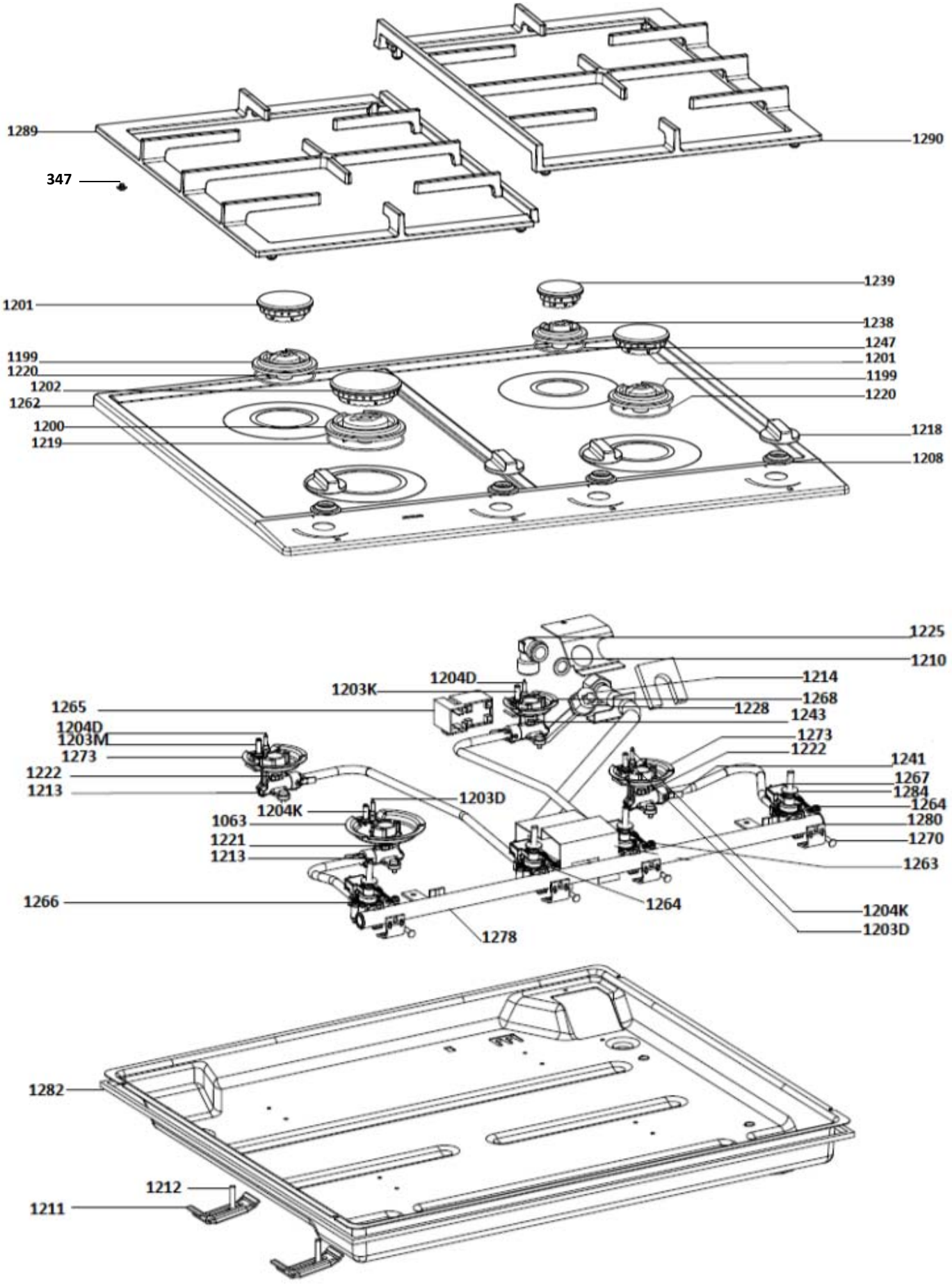
1289
347
1290
1239
1201
1238
1247
1199
1220
1201
1202
1199
1262
1220
1200
1218
1219
1208
1225
1210
1204D
1214
1203K
1268
1265
1228
1243
1204D
1203M
1273
1273
1222
1222
1241
1213
1267
1284
1203D
1264
1204K
1280
1063
1270
1221
1213
1263
1266
1264
1204K
1278
1203D
1282
1212
1211