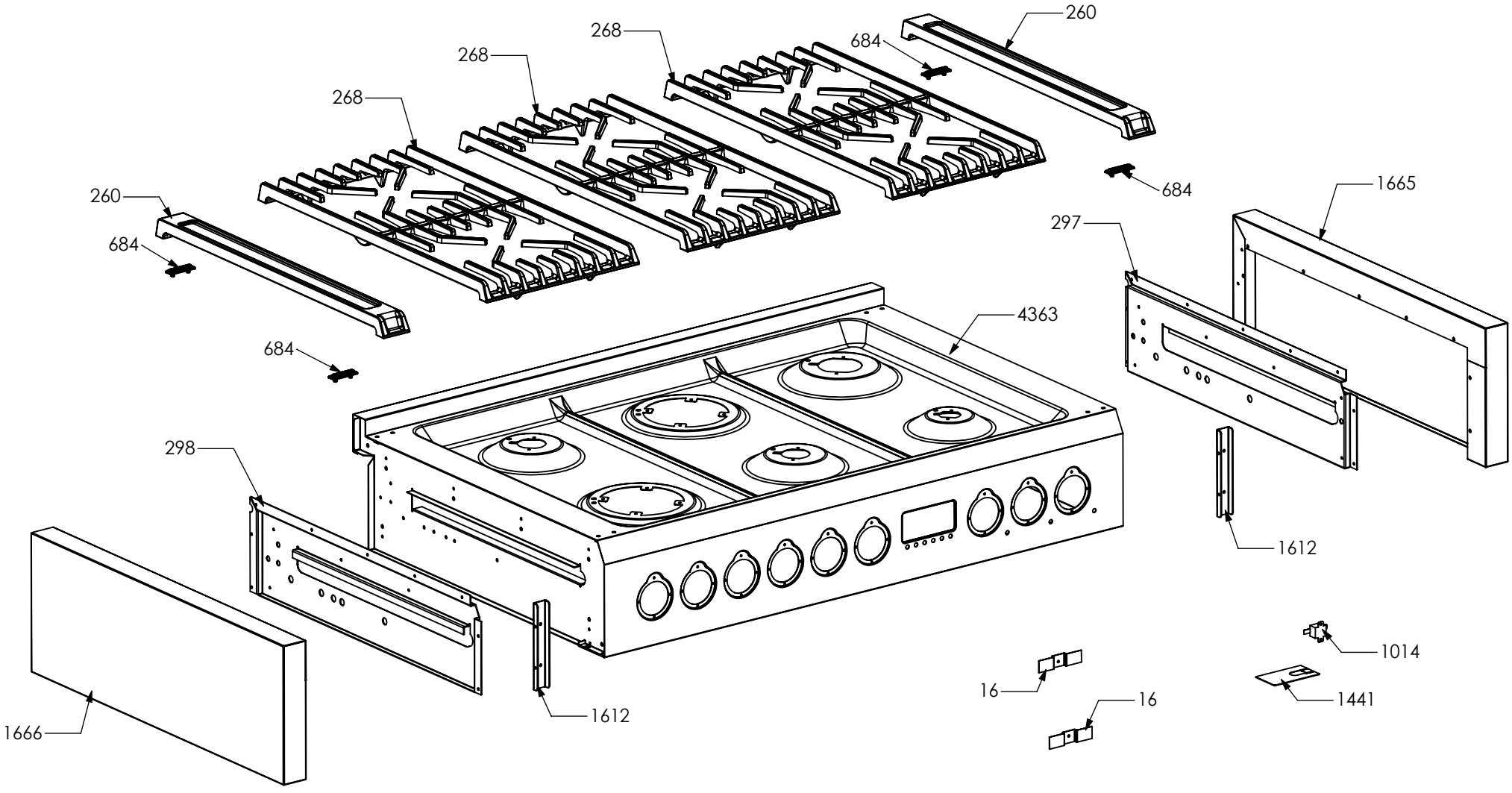
260
268
684
268
268
684
260
684
1665
297
4363
684
298
1612
1014
16
1441
16
1612
1666

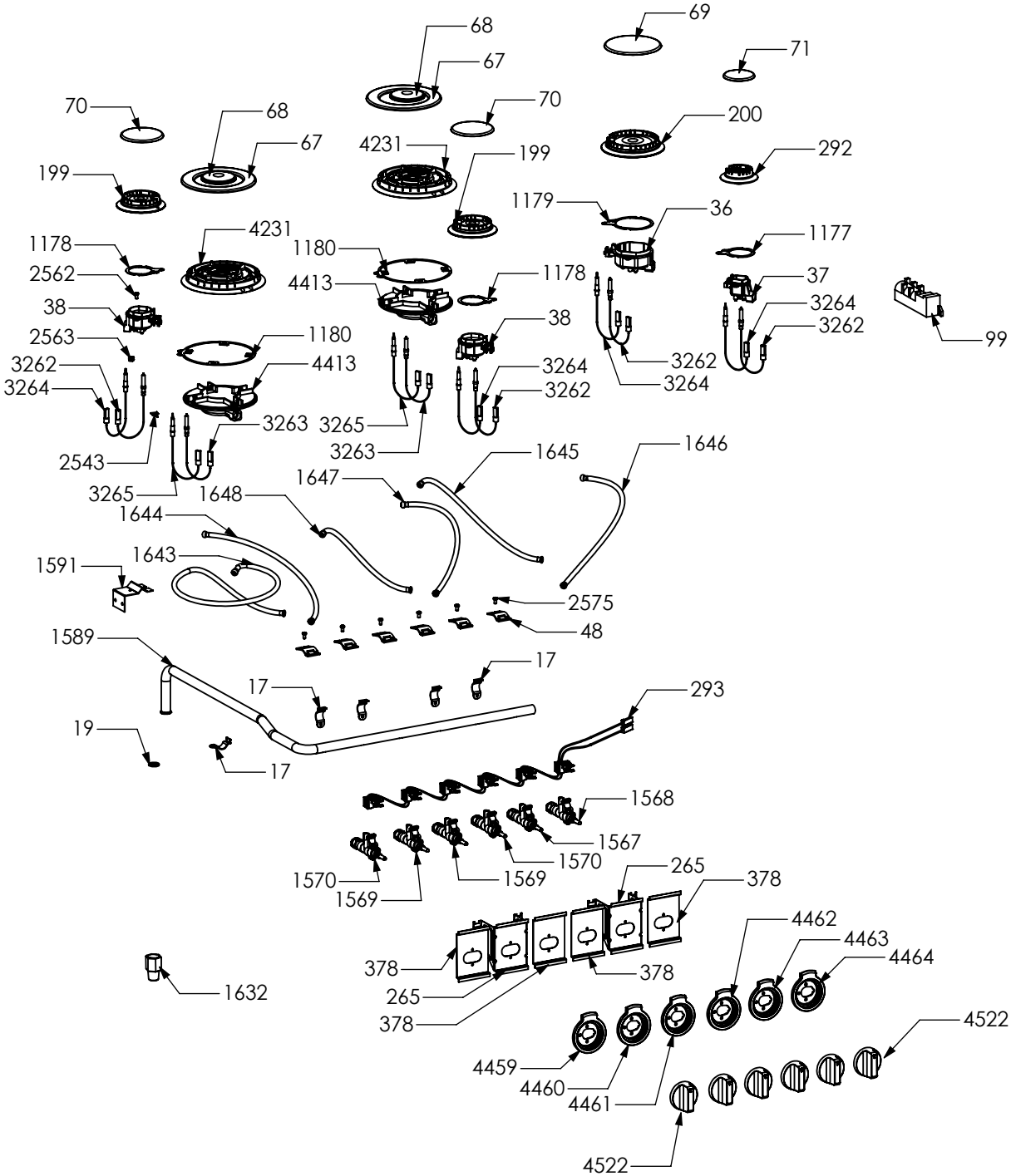
68
69
67
71
70
70
68
200
67
4231
199
292
199
1179
36
4231
1177
1178
1180
2562
4413
1178
37
38
3264
3262
2563
1180
38
99
3262
4413
3262
3264
3264
3262
3263
3265
3263
2543
1645
1646
3265
1648
1647
1644
1643
1591
2575
48
1589
17
17
293
19
17
1568
1567
1570
1570
1569
1569
265
378
4462
4463
4464
378
378
1632
265
378
4522
4459
4460
4461
4522

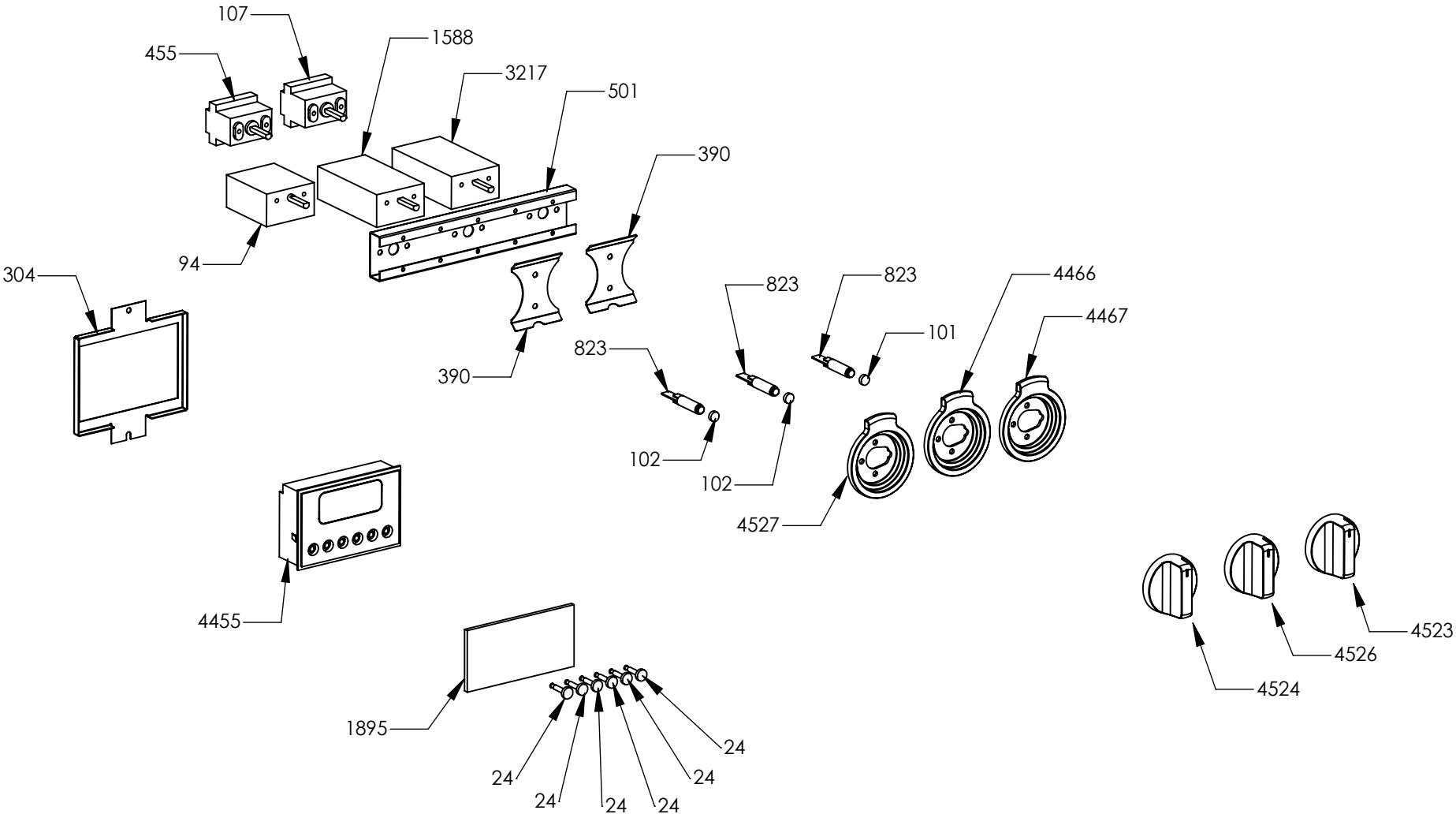
107
455
1588
3217
501
390
94
304
390
823
823
4466
4467
101
823
102
102
4527
4455
4523
4526
4524
1895
24
24
24
24
24
24

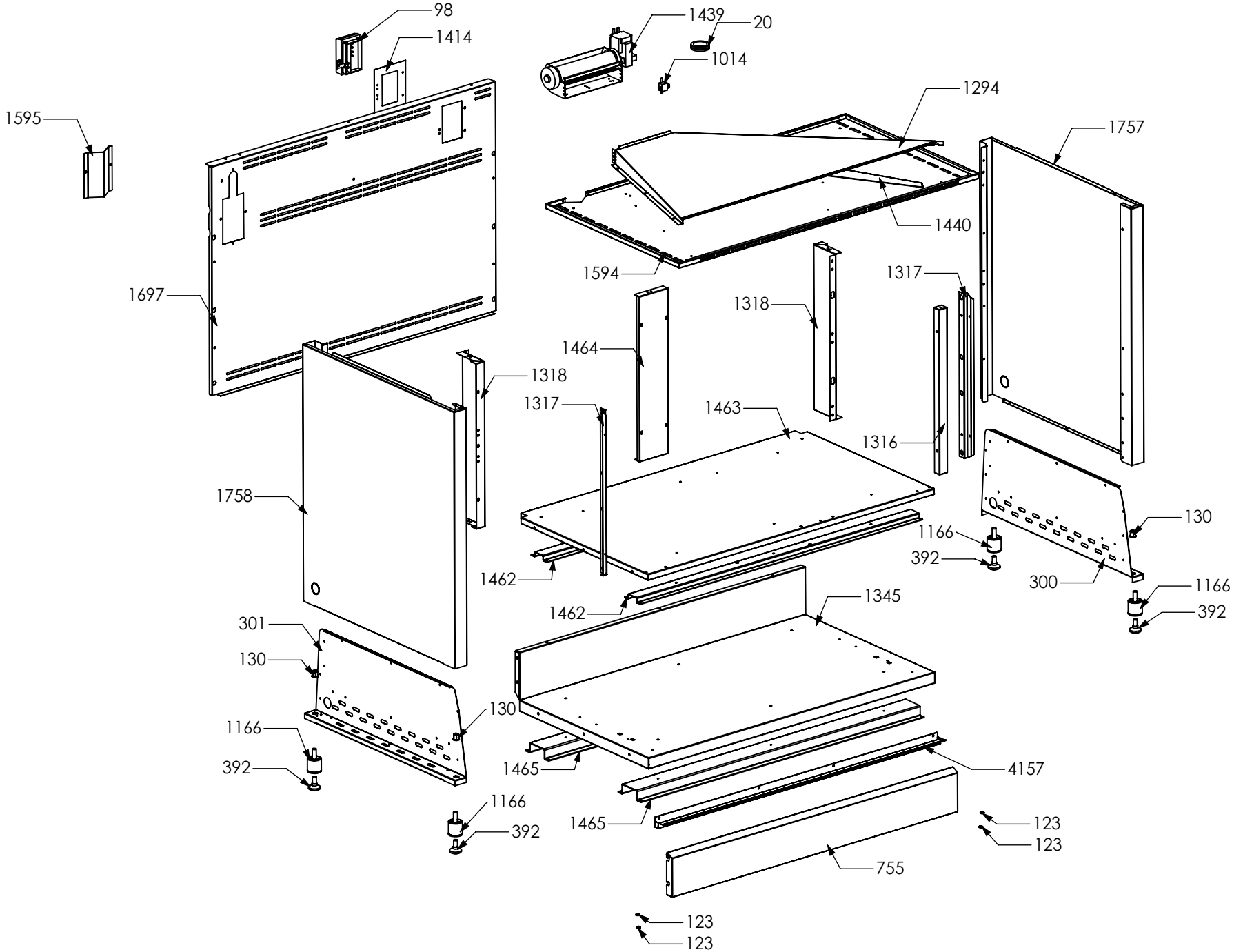
98
1414
1439
20
1014
1595
1294
1757
1440
1594
1697
1317
1318
1464
1318
1317
1463
1316
1758
130
1166
392
300
1166
392
1462
1462
1345
301
130
130
1166
392
1465
4157
1166
392
1465
123
123
755
123
123

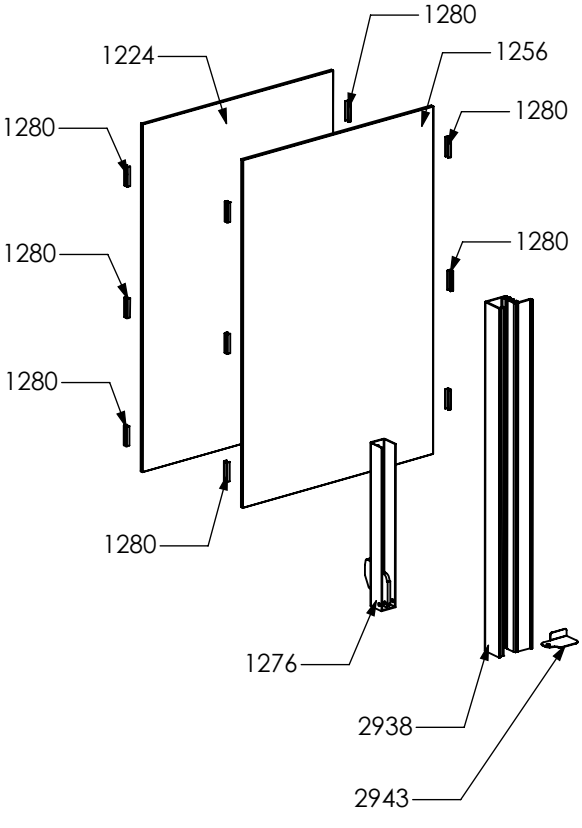
1280
1224
1256
1280
1280
1280
1280
1280
1276
2938
2943

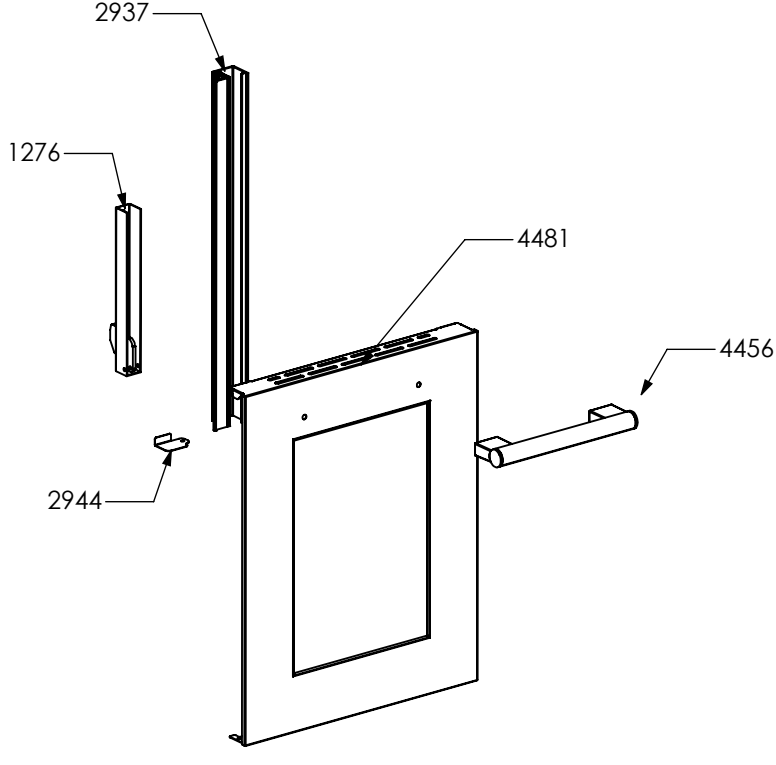
2937
1276
4481
4456
2944

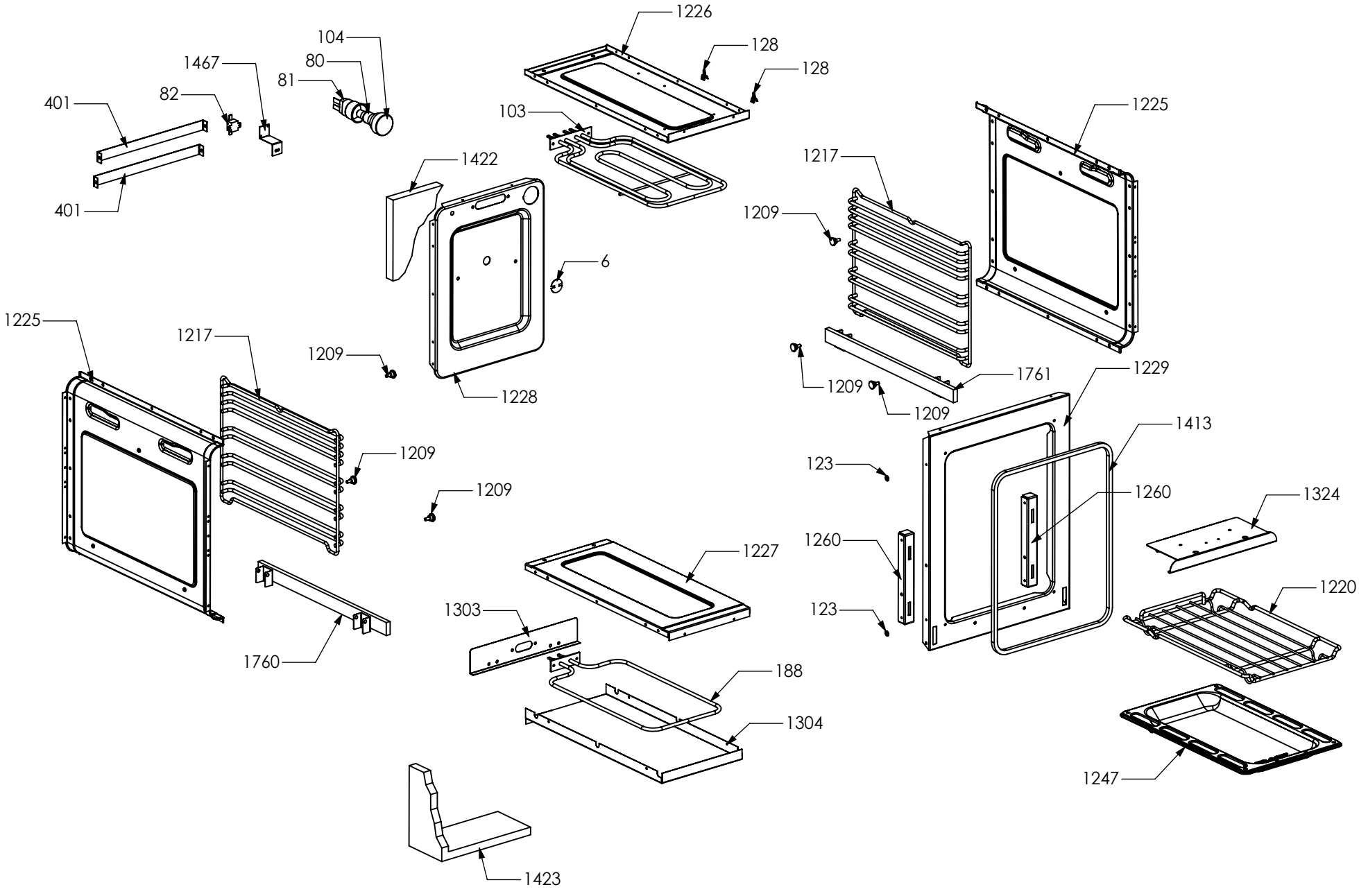
1226
128
128
104
80
81
1467
82
401
401
103
1422
6
1228
1225
1217
1209
1209
1209
1209
1225
1217
1209
1209
1761
1209
1209
1229
1413
123
1260
1324
1260
123
1220
1227
1303
188
1304
1760
1247
1423

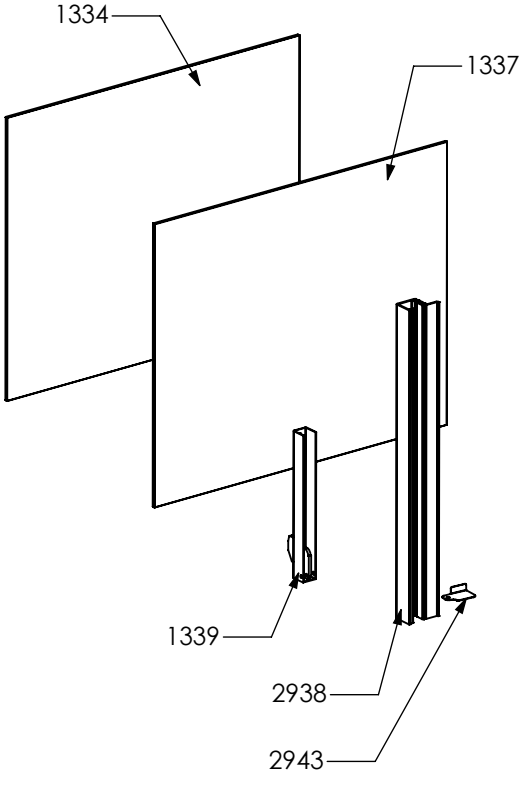
1334
1337
1339
2938
2943

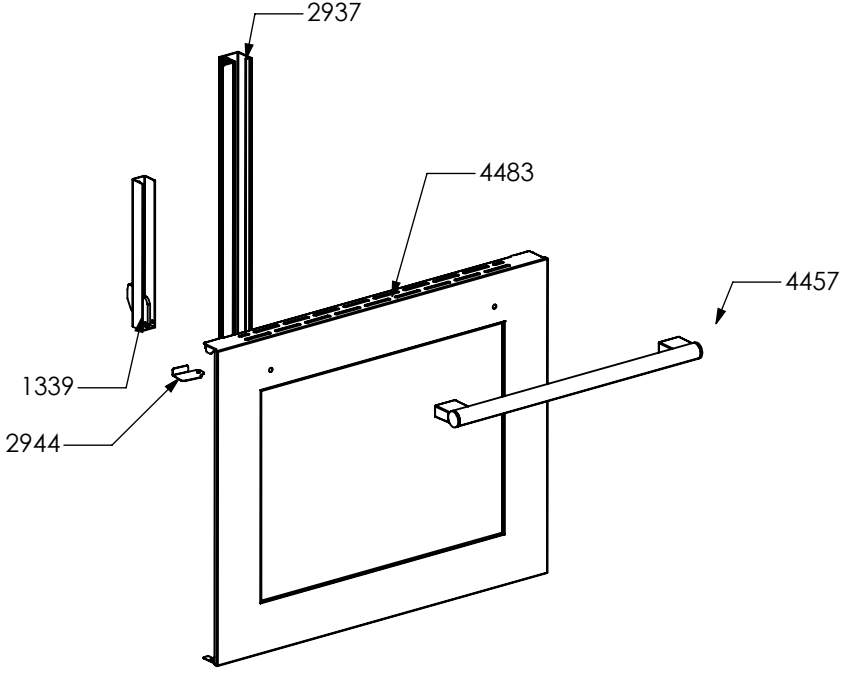
2937
4483
4457
1339
2944

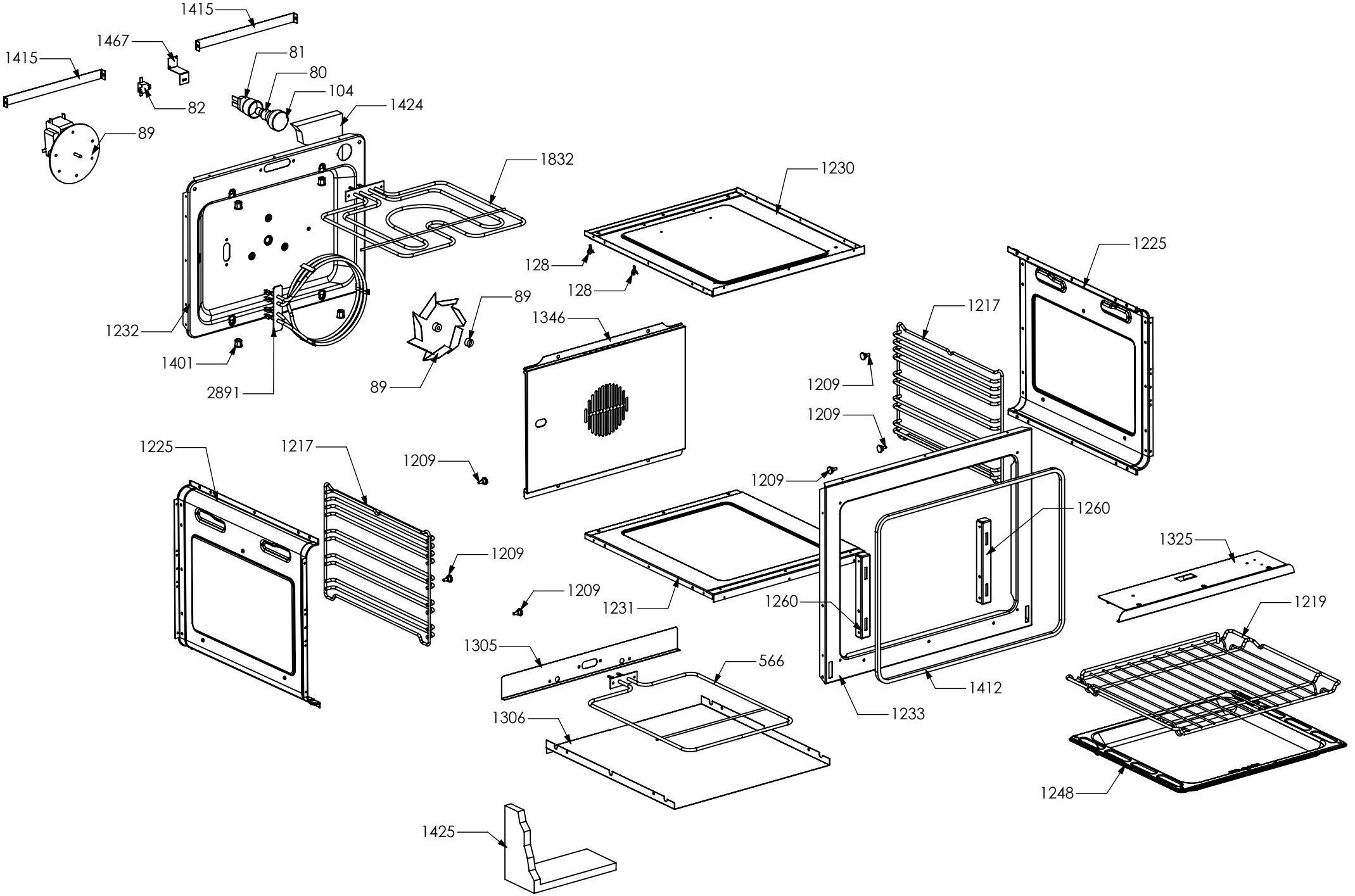
1415
1467
1415
81
80
104
82
1424
89
1832
1230
128
128
1225
89
1217
1346
1232
1401
2891
89
1209
1209
1225
1217
1209
1209
1209
1260
1325
1209
1209
1231
1260
1219
1305
566
1412
1233
1306
1248
1425

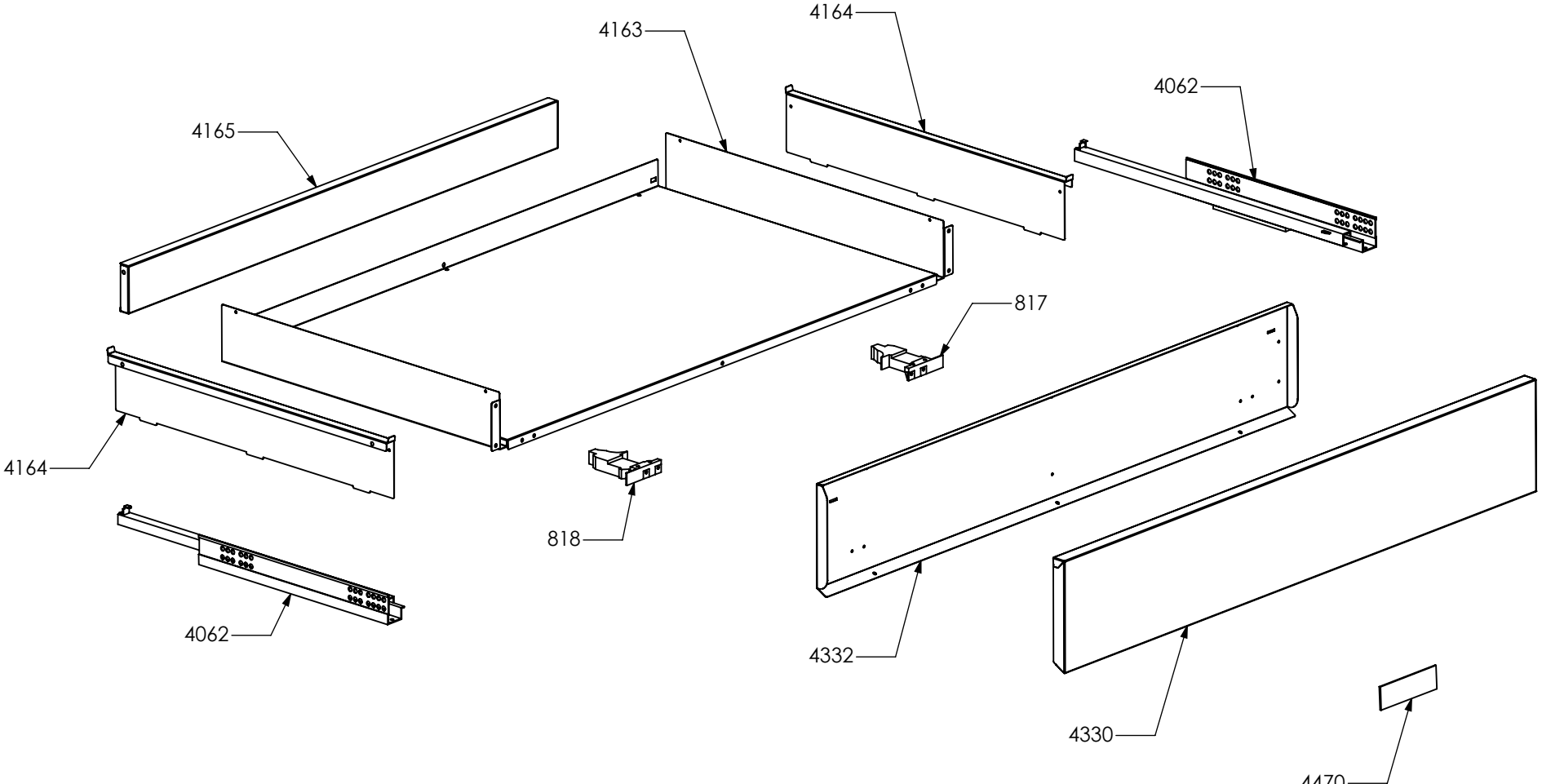
4164
4163
4062
4165
817
4164
818
4062
4332
4330
4470