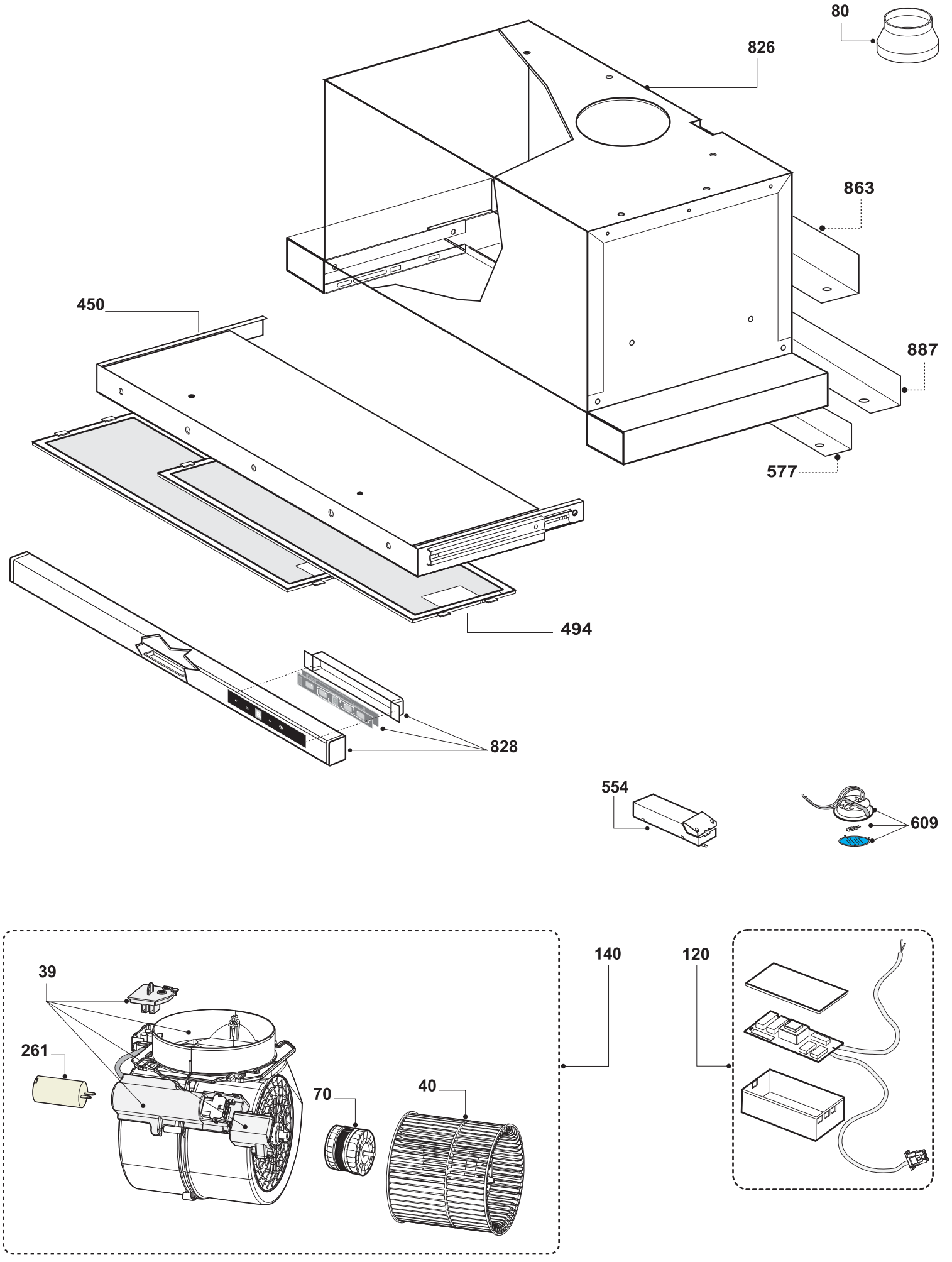
80
826
863
450
887
577
494
828
554
609
39
261
70
40
140
120