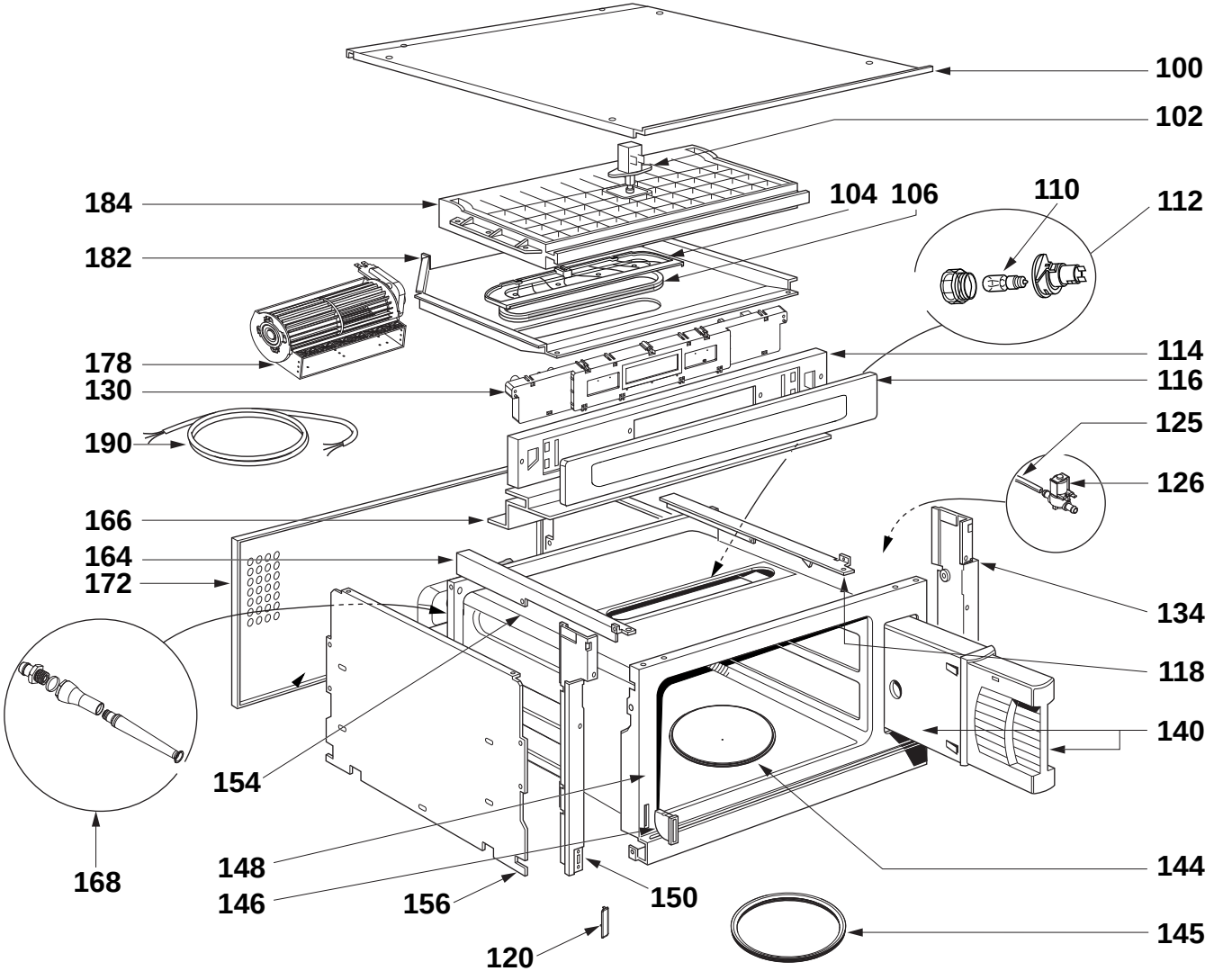
100
102
184
104
106
110
112
182
178
114
130
116
190
125
126
166
164
172
134
118
140
154
168
148
144
146
156
150
145
120

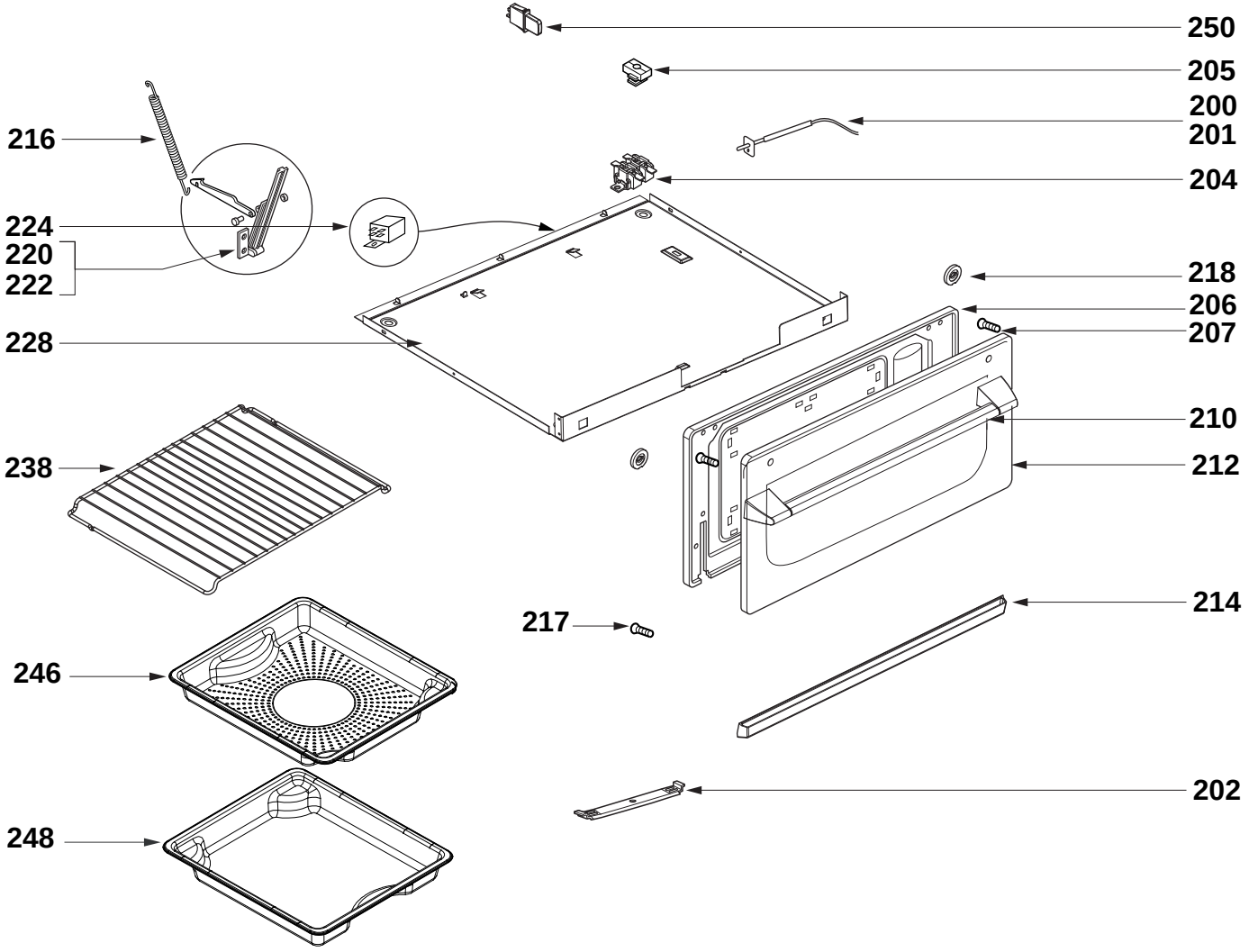
250
205
200
201
204
216
224
220
222
218
206
207
228
210
212
238
214
217
246
202
248