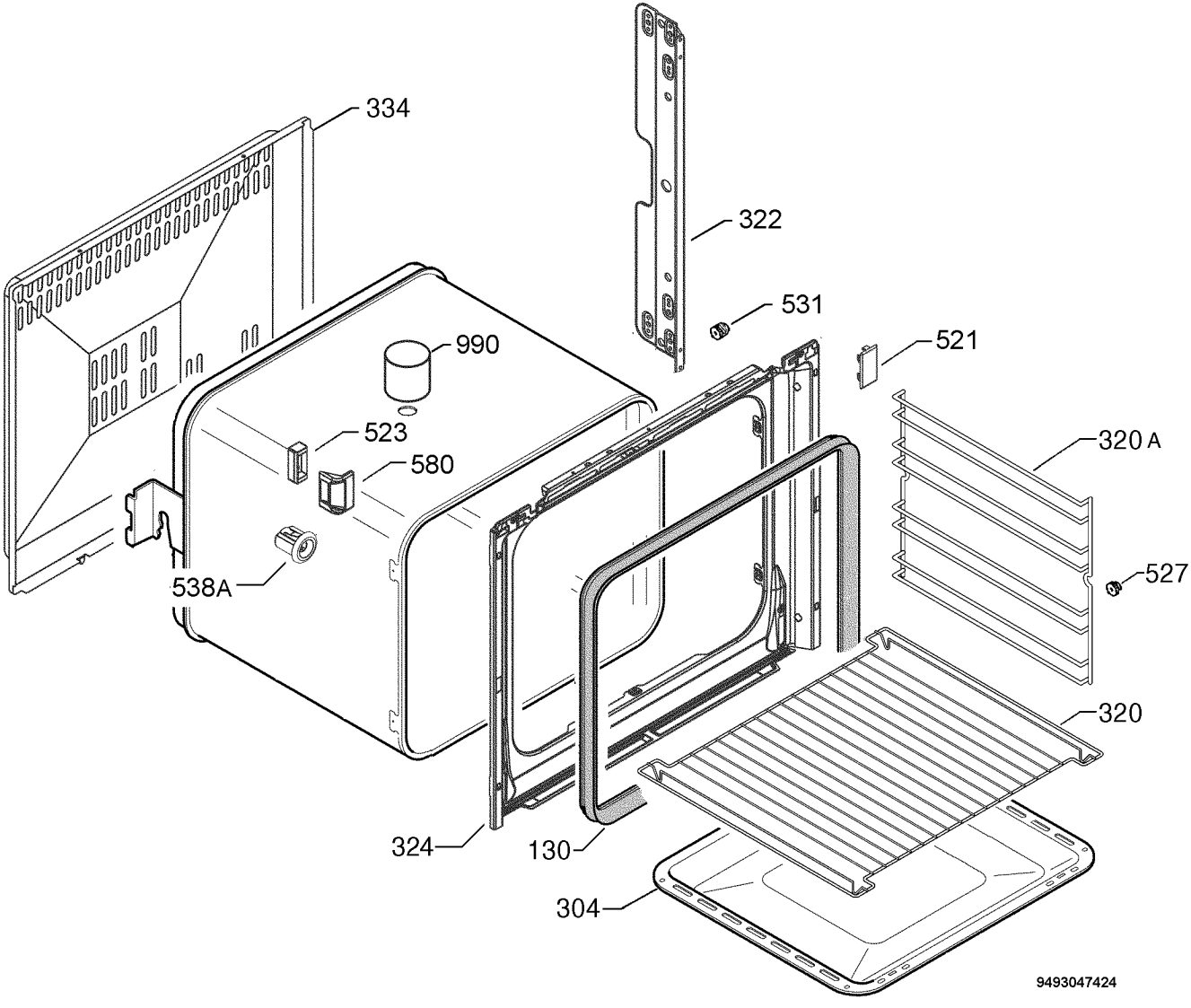
334
322
531
521
990
523
580
320 A
527
538A
320
324
130
304
9493047424

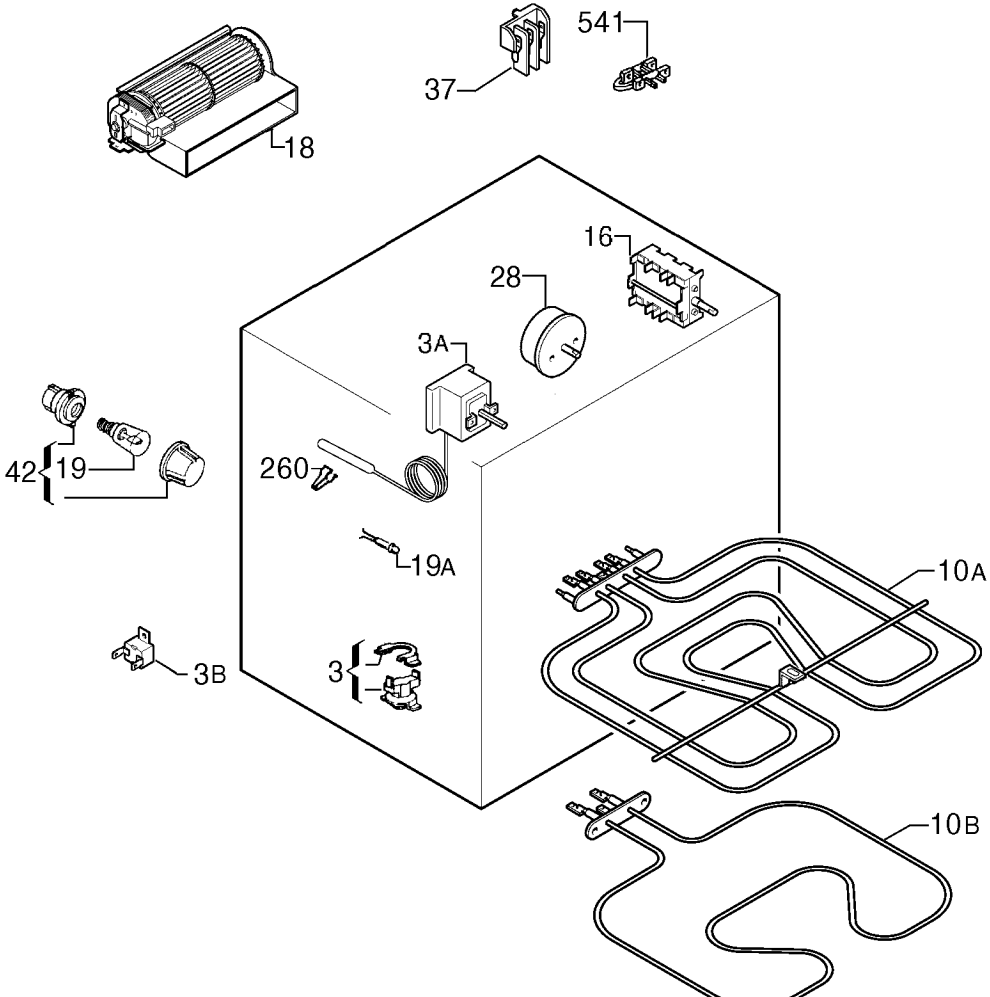
541
37
18
16
28
3A
42
19
260
19A
10A
3B
3
10B

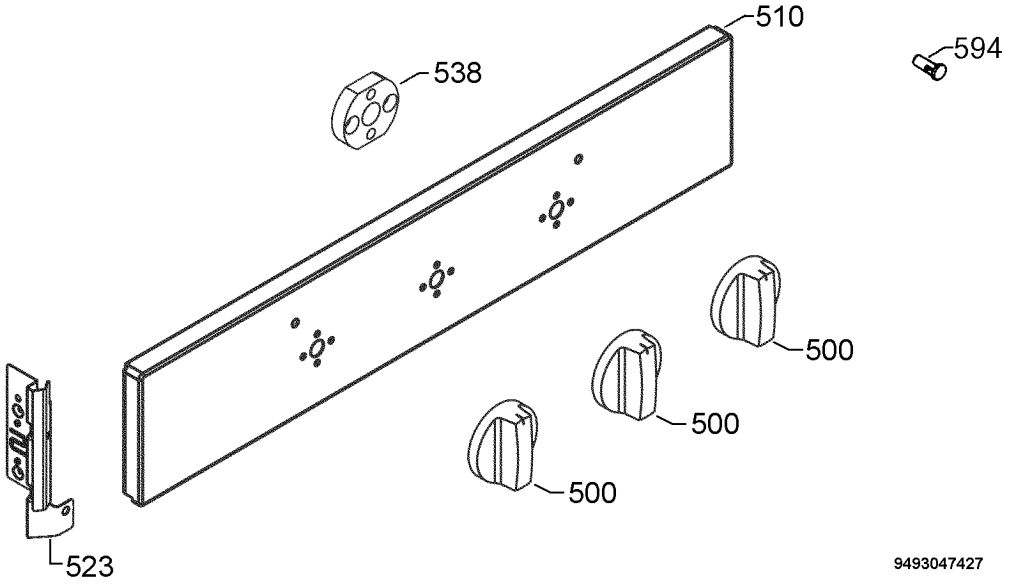
510
594
538
500
500
500
523
9493047427

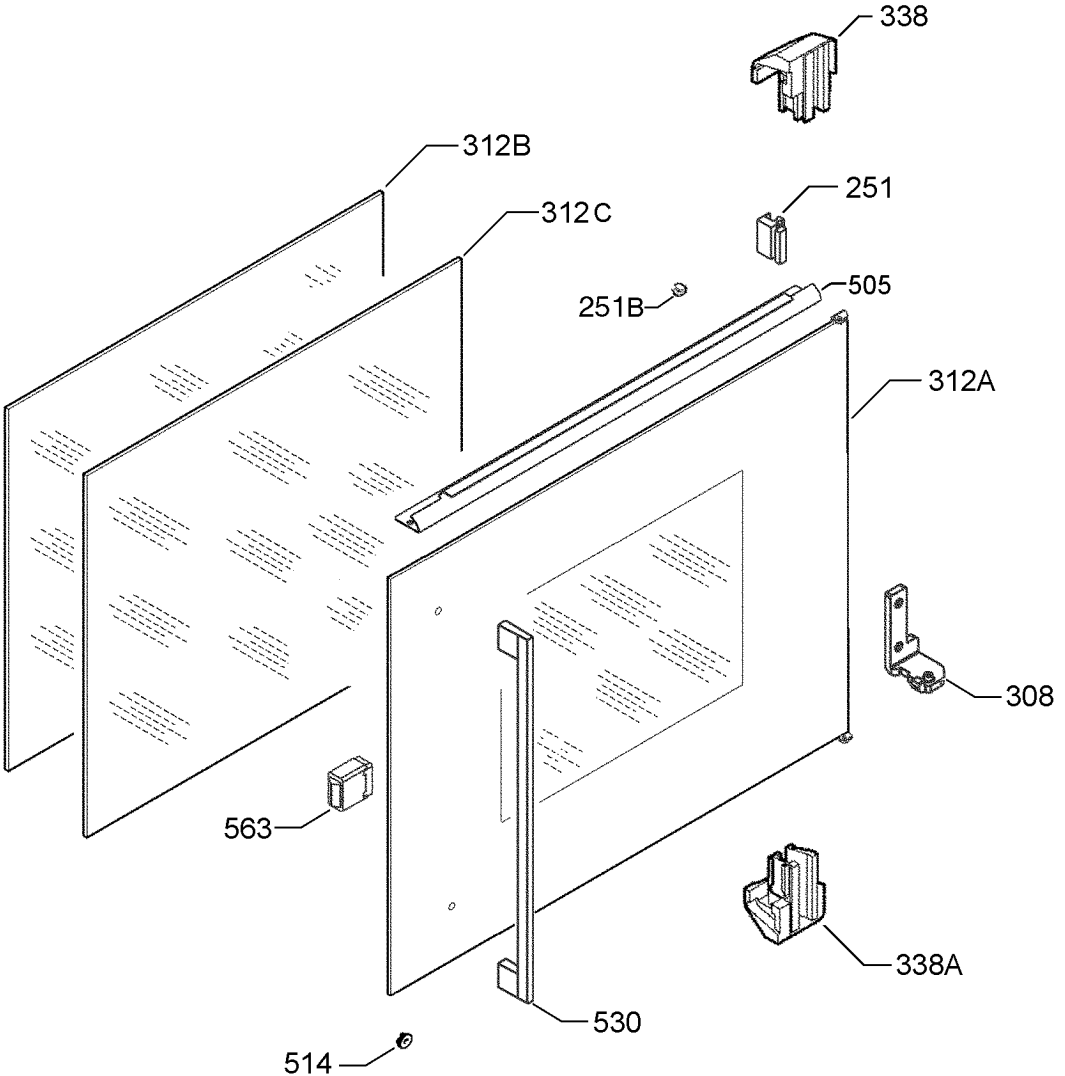
338
312B
251
312C
505
251B
312A
308
563
338A
530
514