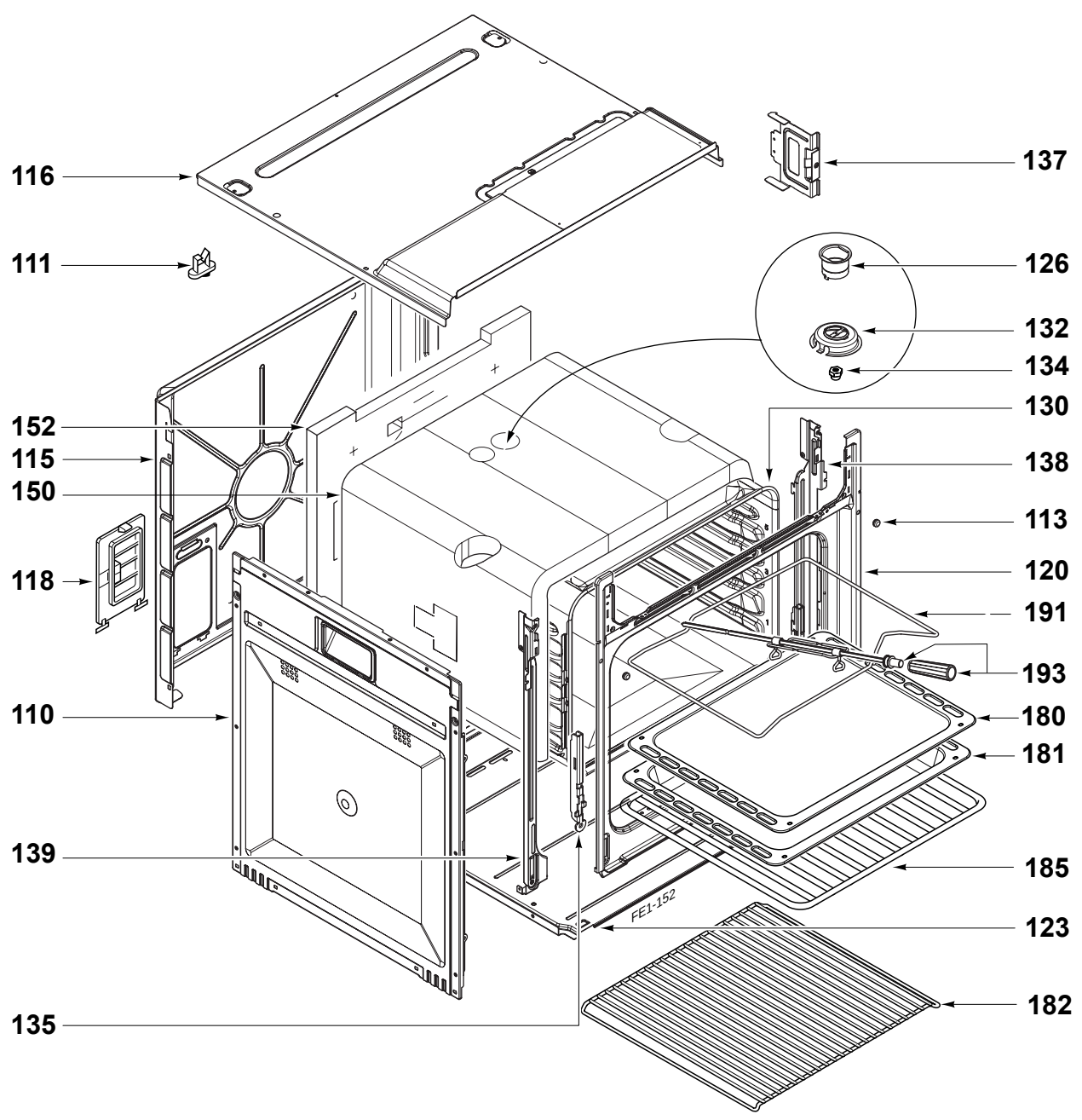
116
111
152
115
150
118
110
139
135
137
126
132
134
130
138
113
120
191
193
180
181
185
123
182
FE1-152

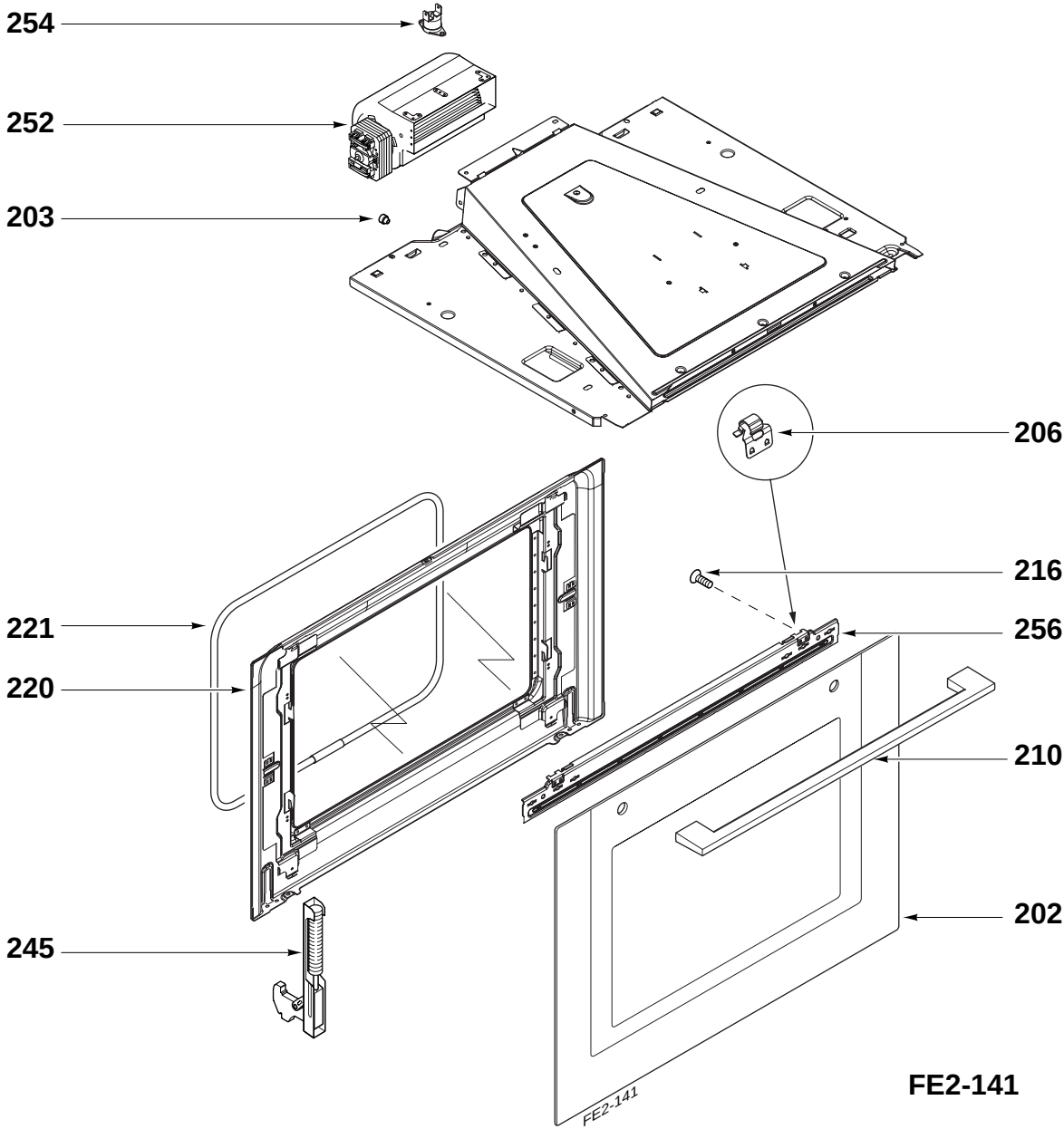
254
252
203
206
216
256
221
220
210
202
245
FE2-141
FE2-141

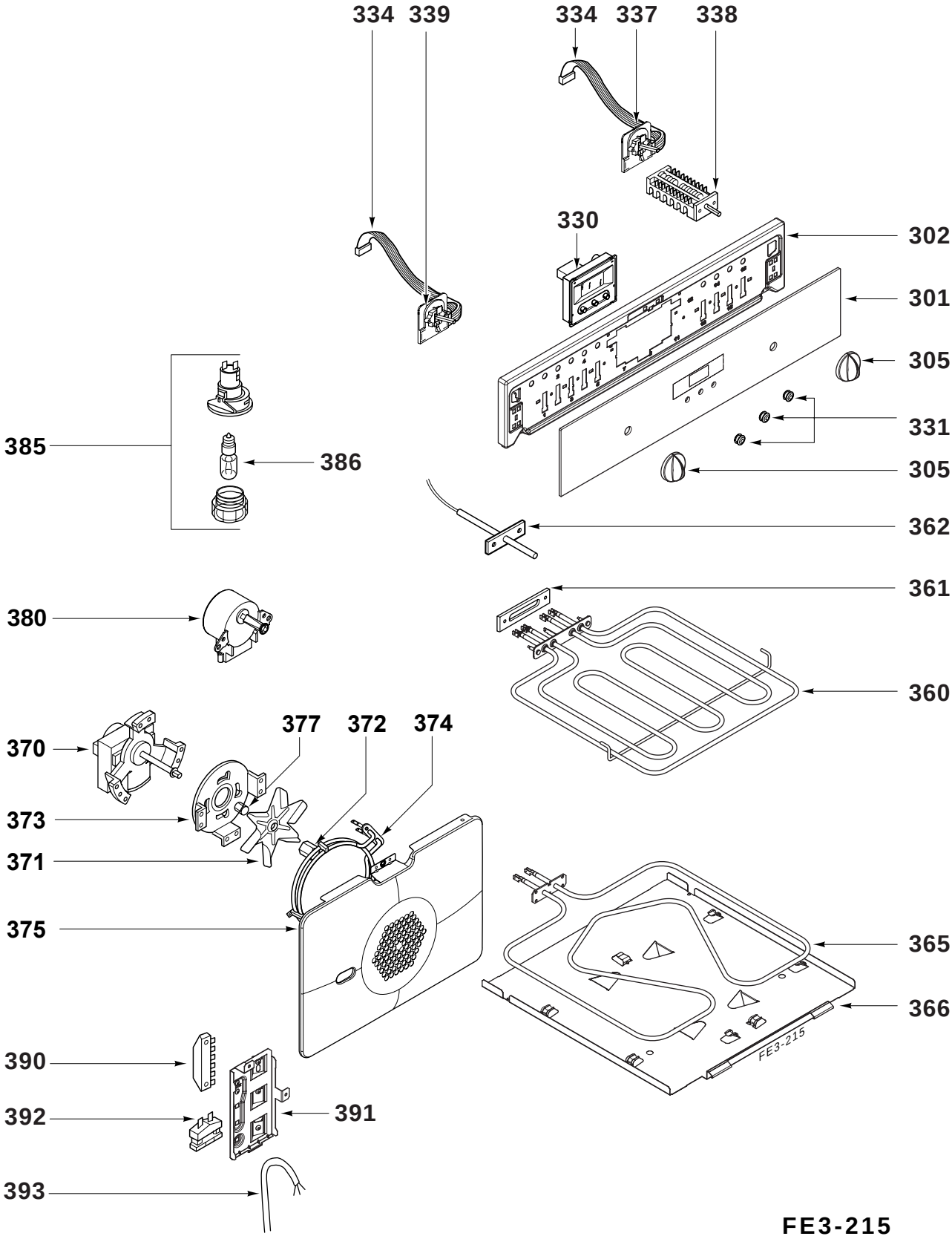
334
339
334
337
338
330
302
301
305
331
305
385
386
362
361
380
360
370
377
372
374
373
371
375
365
366
FE3-215
390
392
391
393

FE3-215