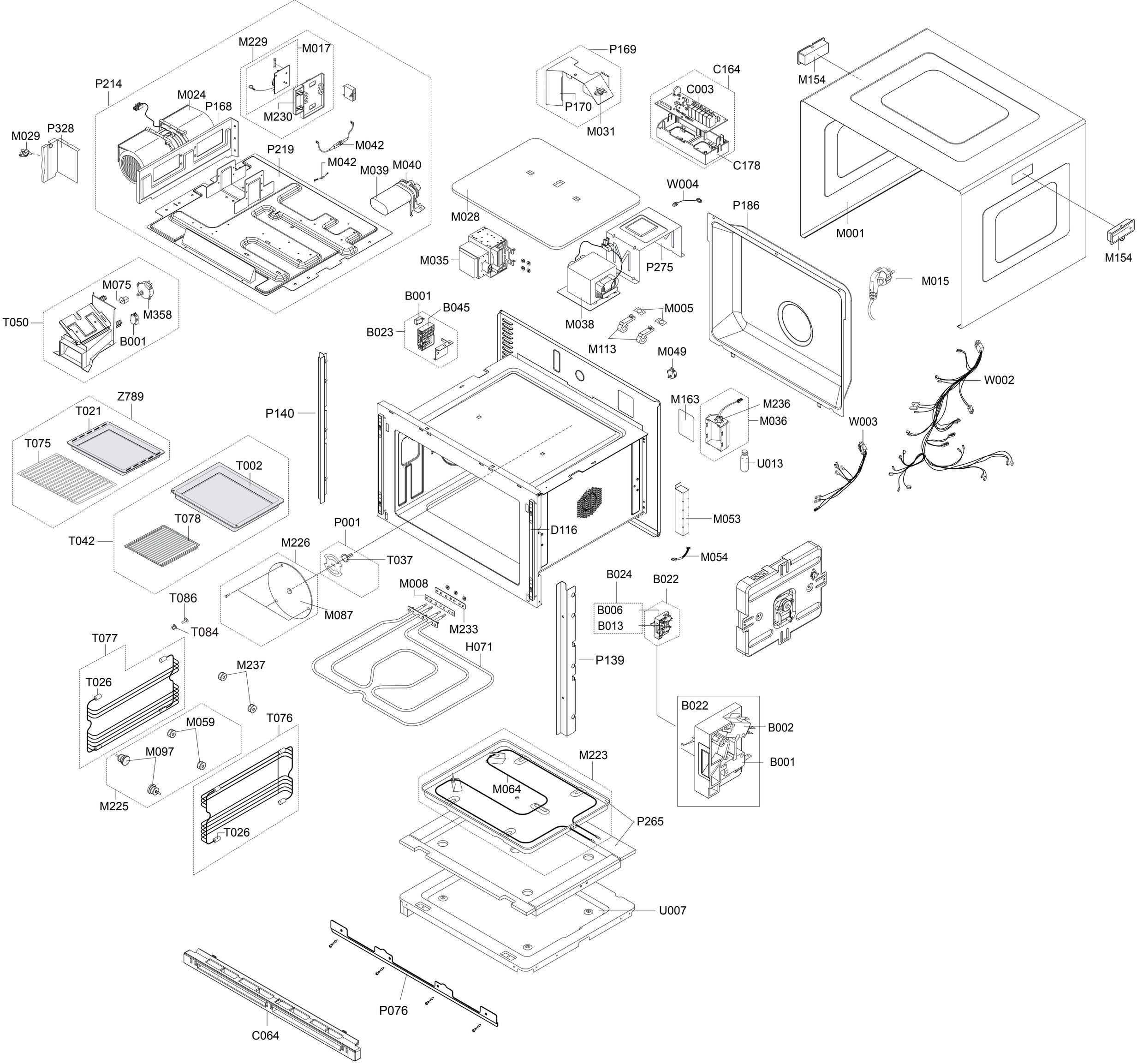
M229
M017
P214
M024
P168
M230
M029
P328
M042
P219
M042
M039
M040
P169
P170
M031
C164
C003
C178
M154
M001
M154
W004
P186
M028
M035
P275
M038
M015
M075
M358
T050
B001
B001
B045
B023
M005
M113
M049
Z789
T021
T075
P140
M163
M236
M036
U013
W003
W002
T002
T078
T042
P001
M226
T037
D116
M053
M054
M087
M008
M233
B024
B022
B006
B013
T086
T084
T077
H071
P139
M237
T026
B022
B002
B001
M059
T076
M097
M223
M064
M225
T026
P265
U007
P076
C064

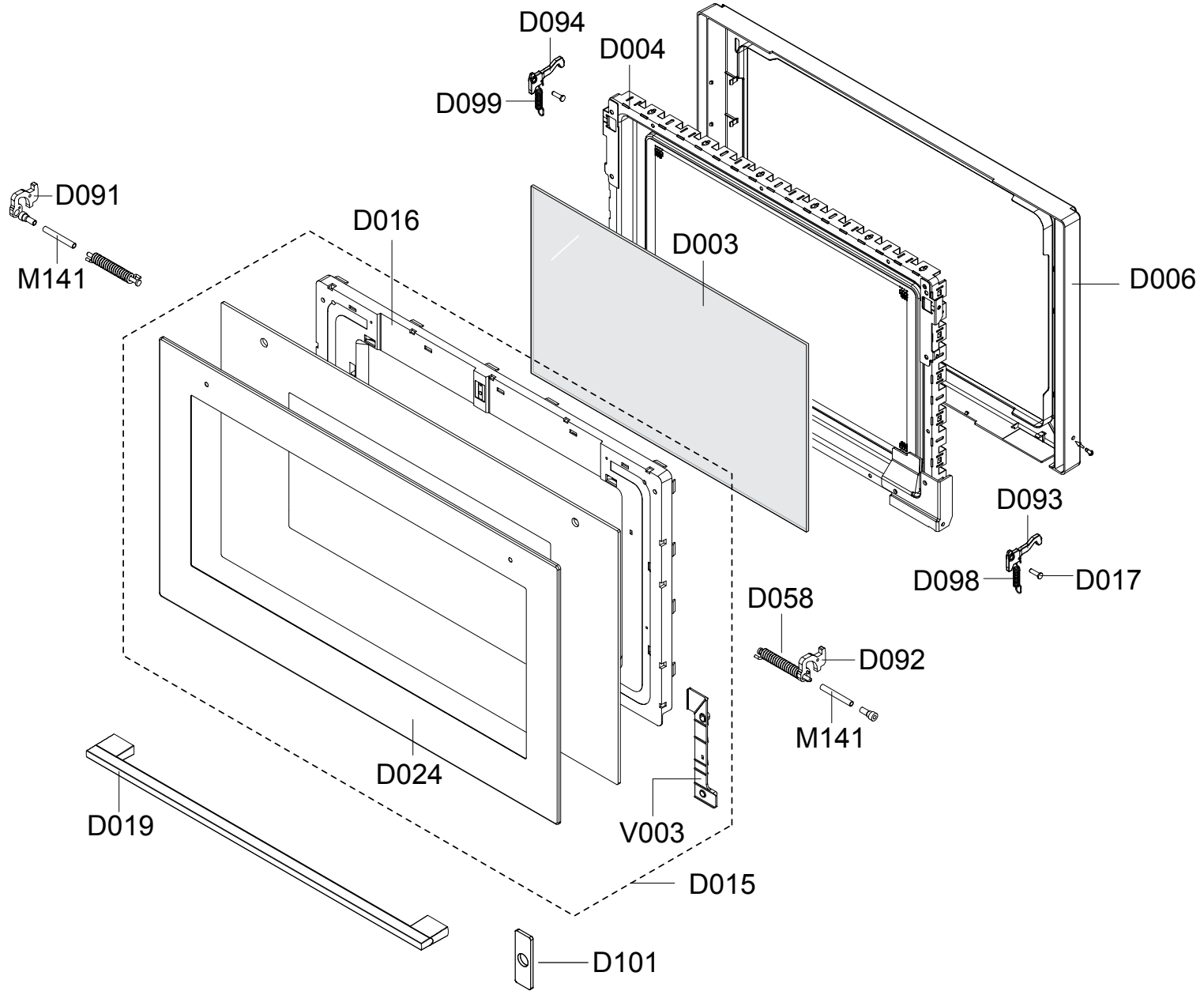
D094
D004
D099
D091
D016
D003
M141
D006
D093
D098
D017
D058
D092
M141
D024
D019
V003
D015
D101

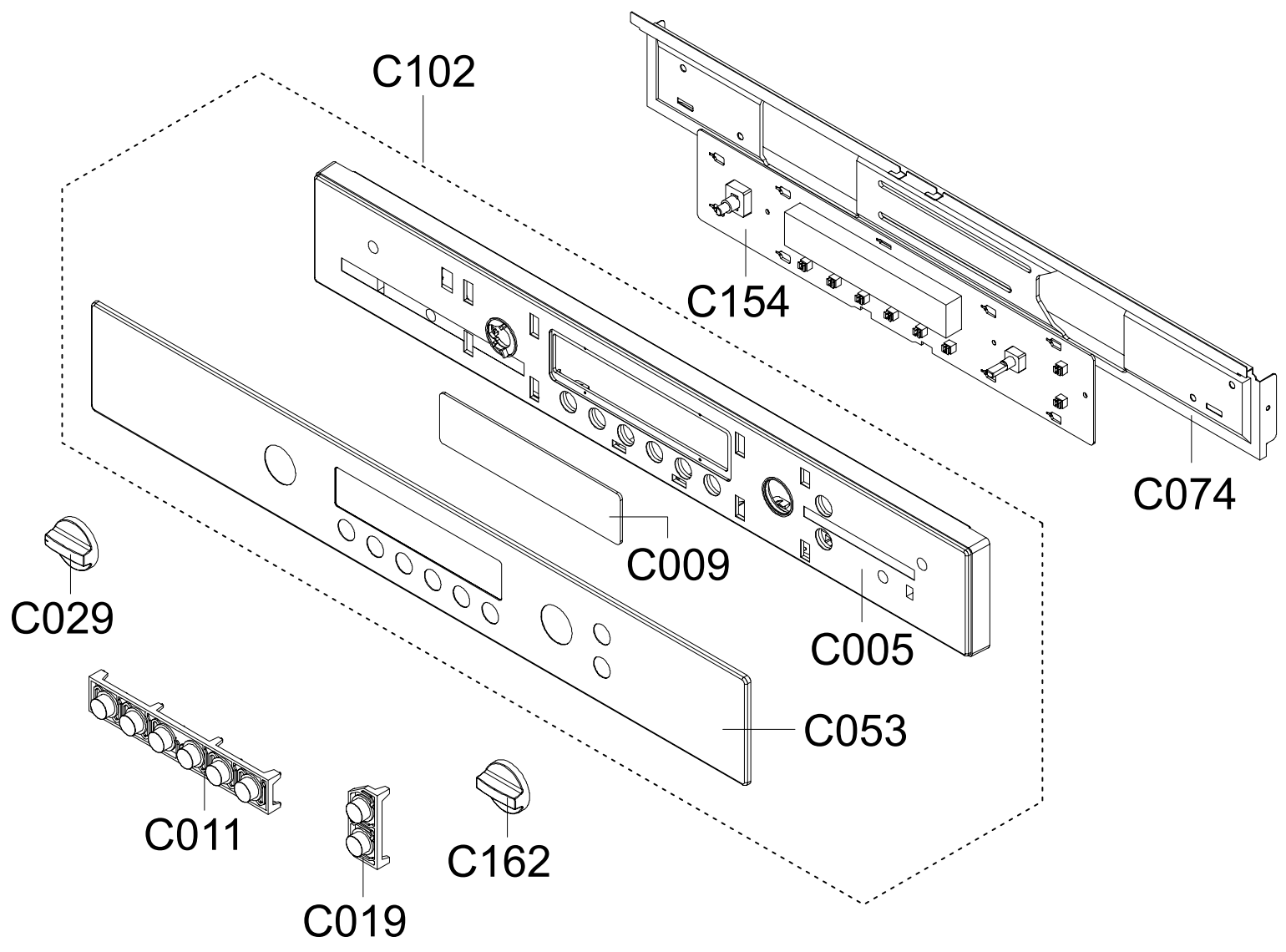
C102
C154
C074
C009
C029
C005
C053
C011
C162
C019

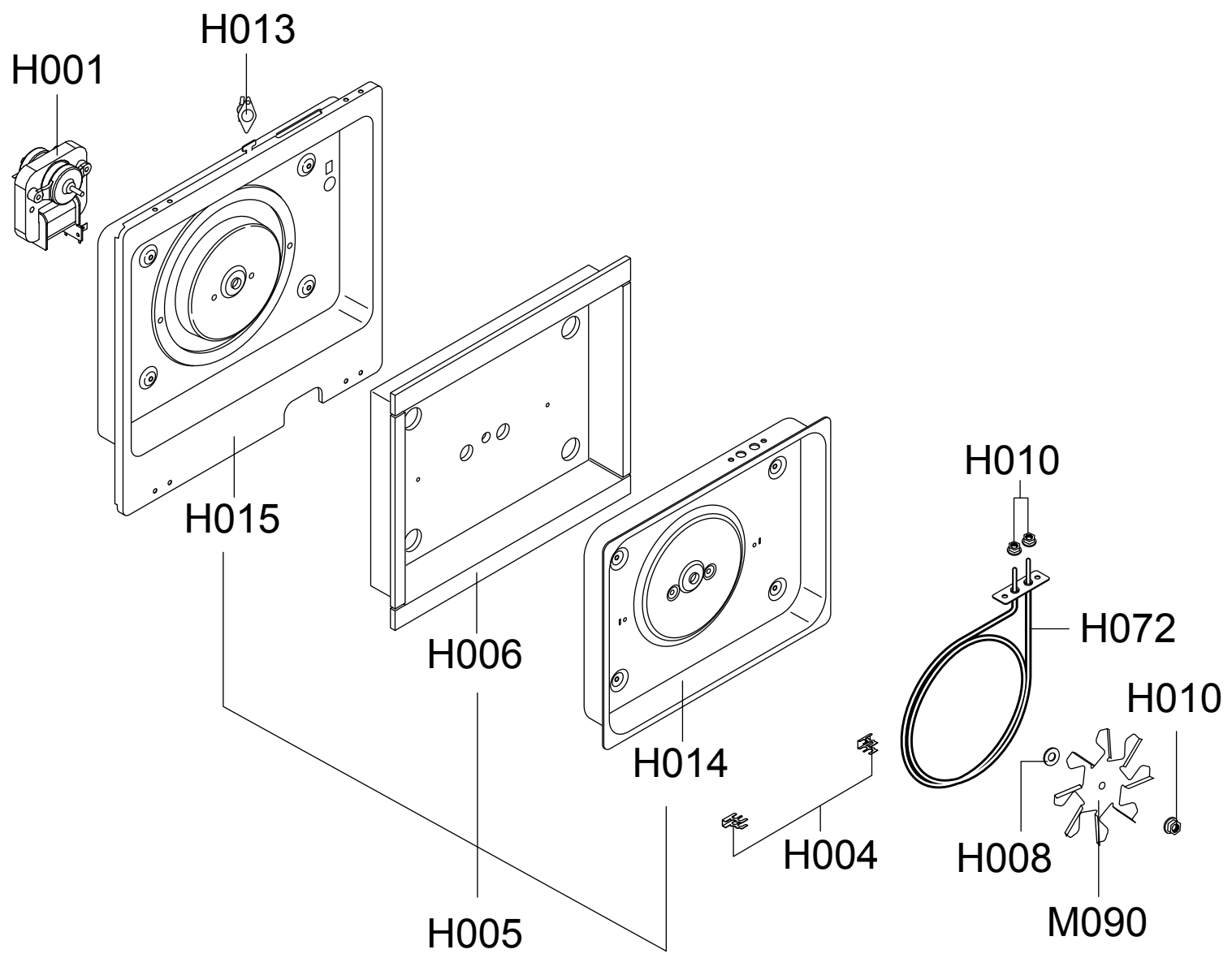
H013
H001
H015
H006
H014
H010
H072
H010
H004
H008
M090
H005