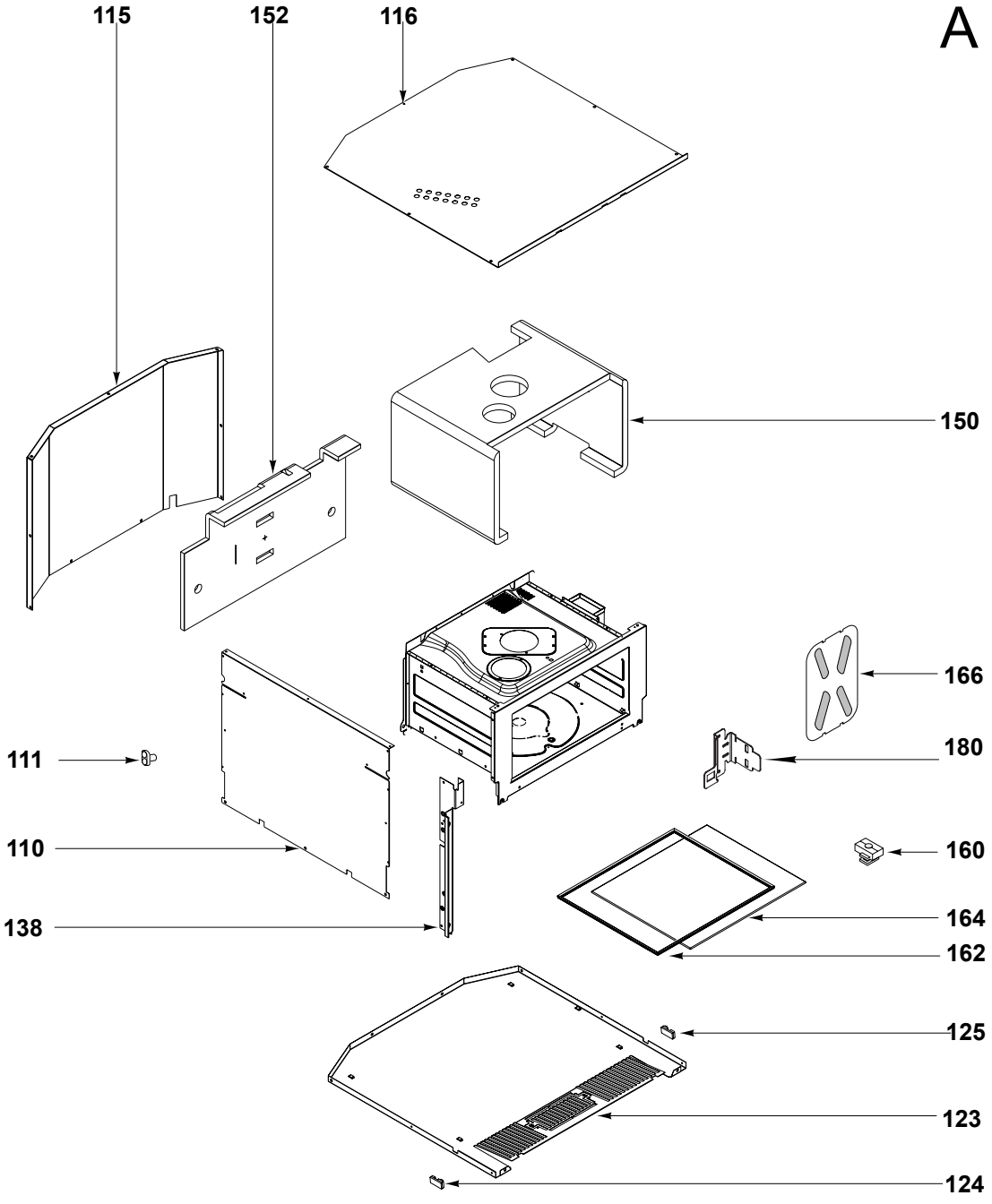
A
115
152
116
150
166
180
111
160
110
164
138
162
125
123
124

B

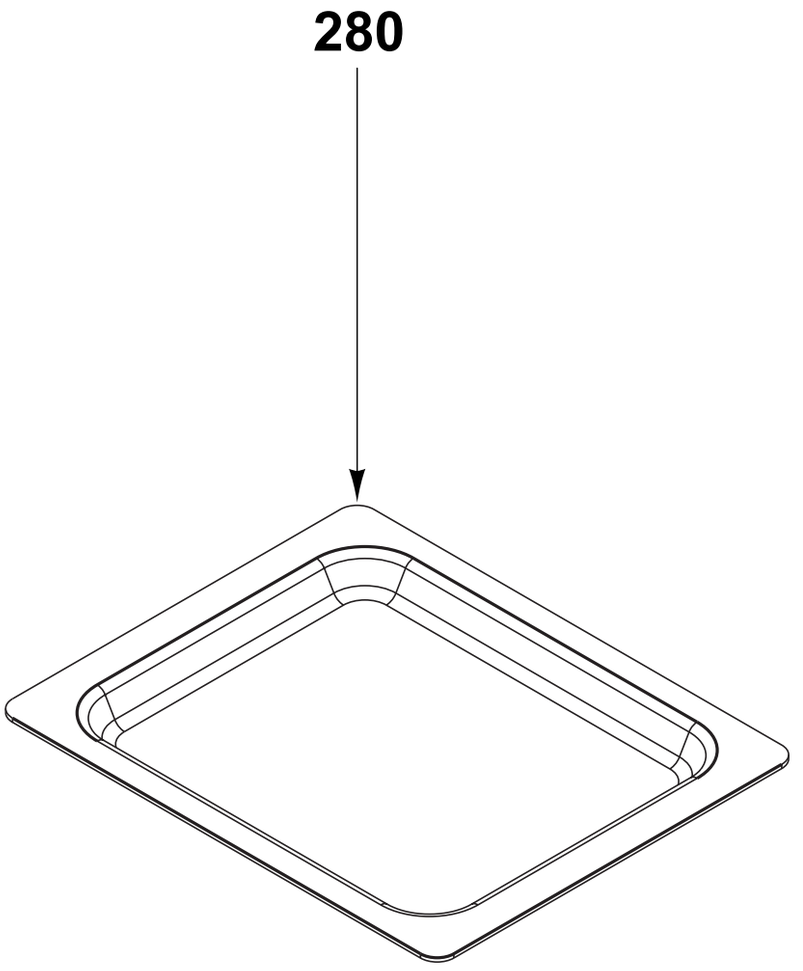

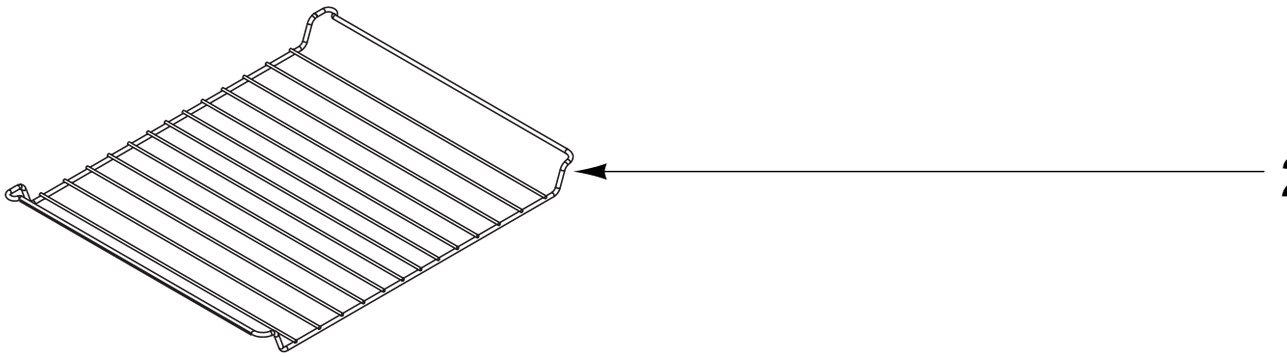

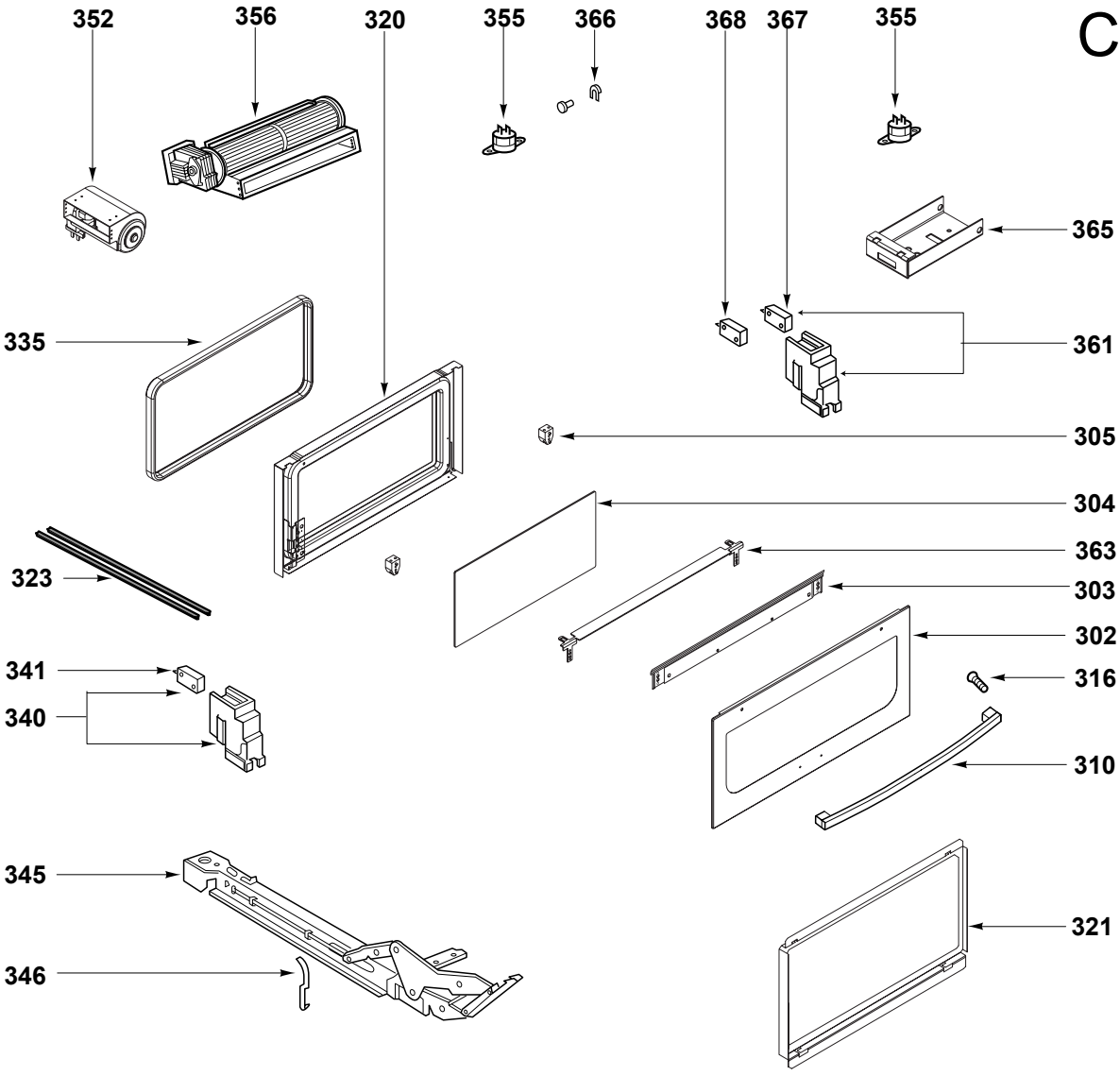
C
352
356
320
355
366
368
367
355
365
335
361
305
304
323
363
303
302
341
316
340
310
345
321
346

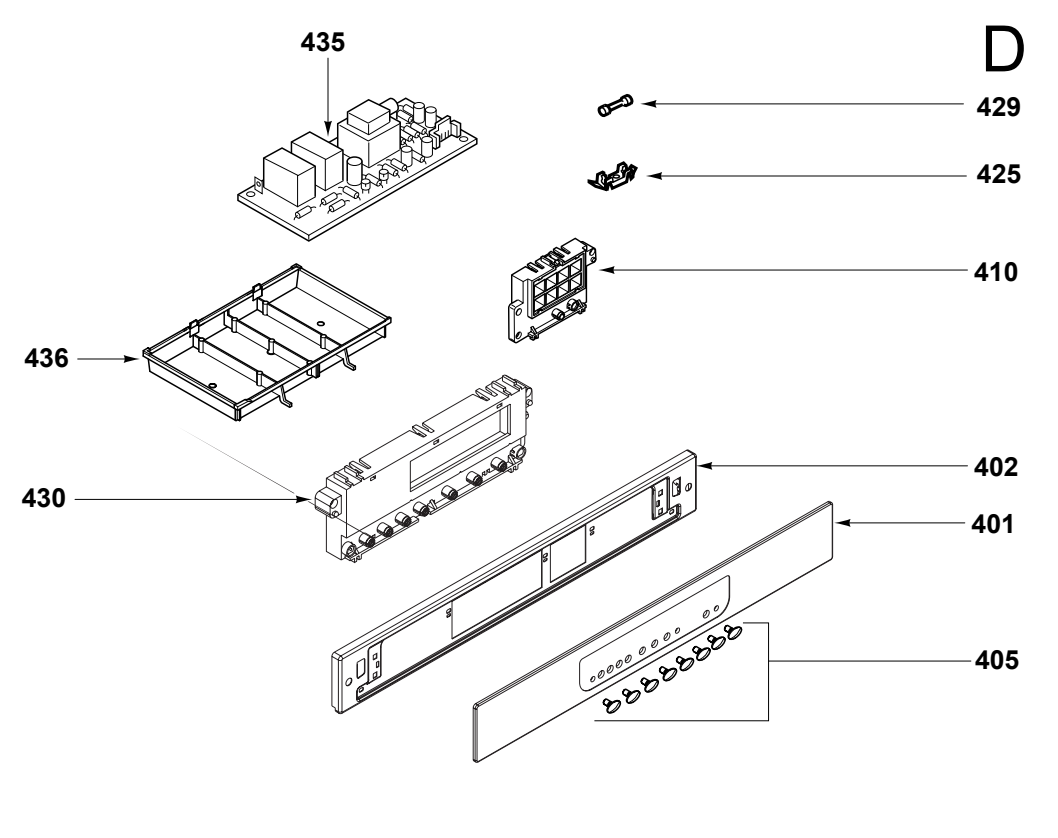
D
435
429
425
410
436
430
402
401
405

E

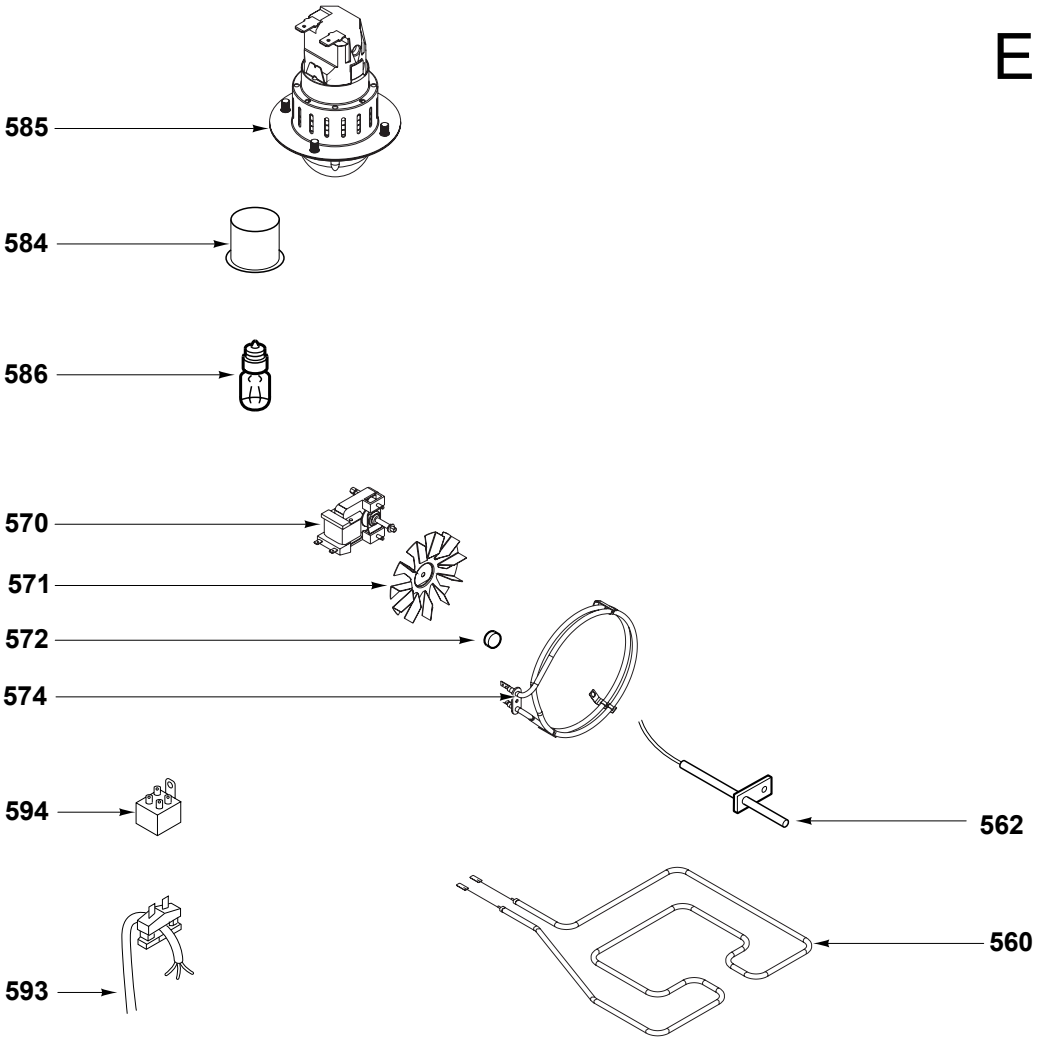

F

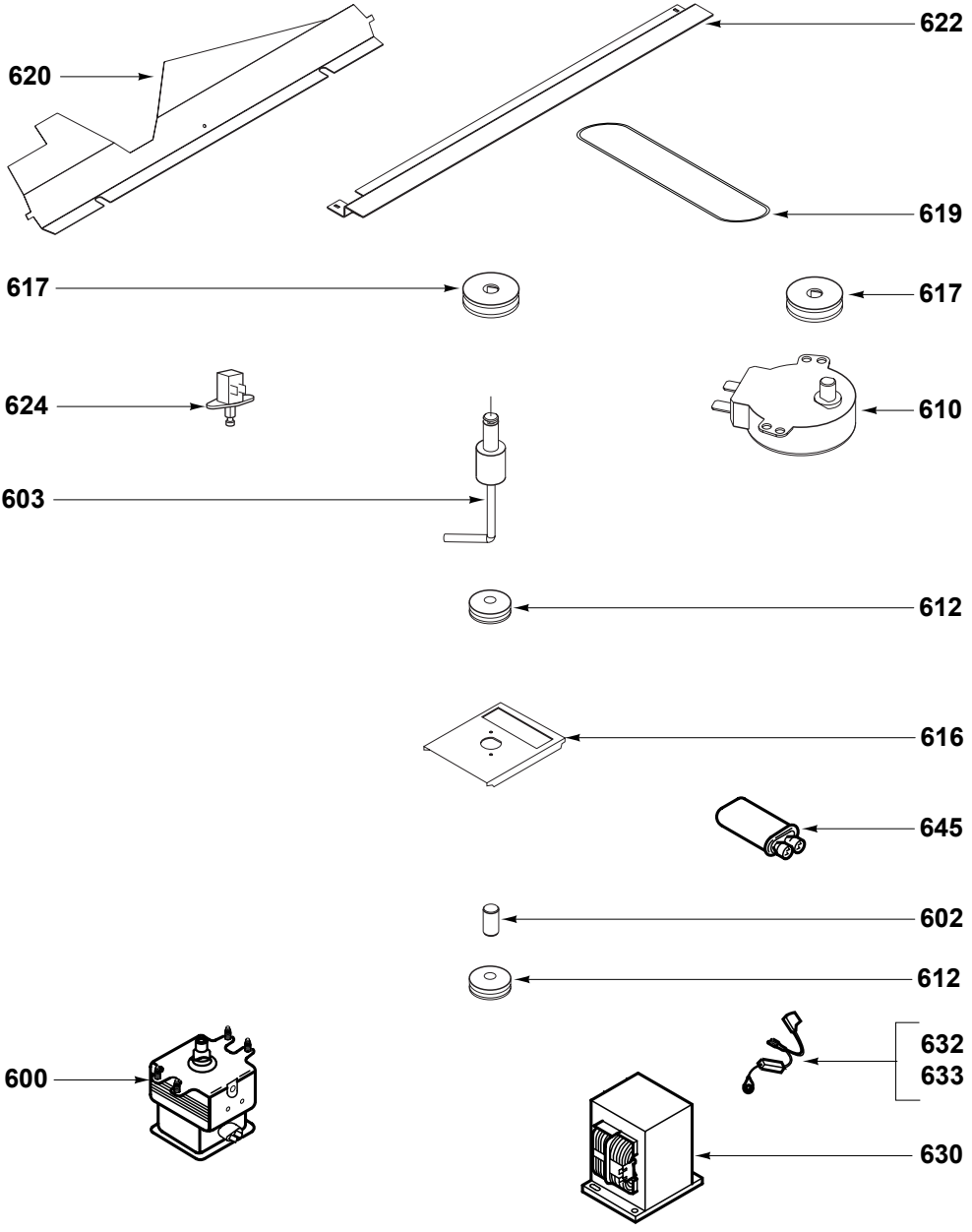
620
622
619
617
617
624
610
603
612
616
645
602
612
600
632
633
630