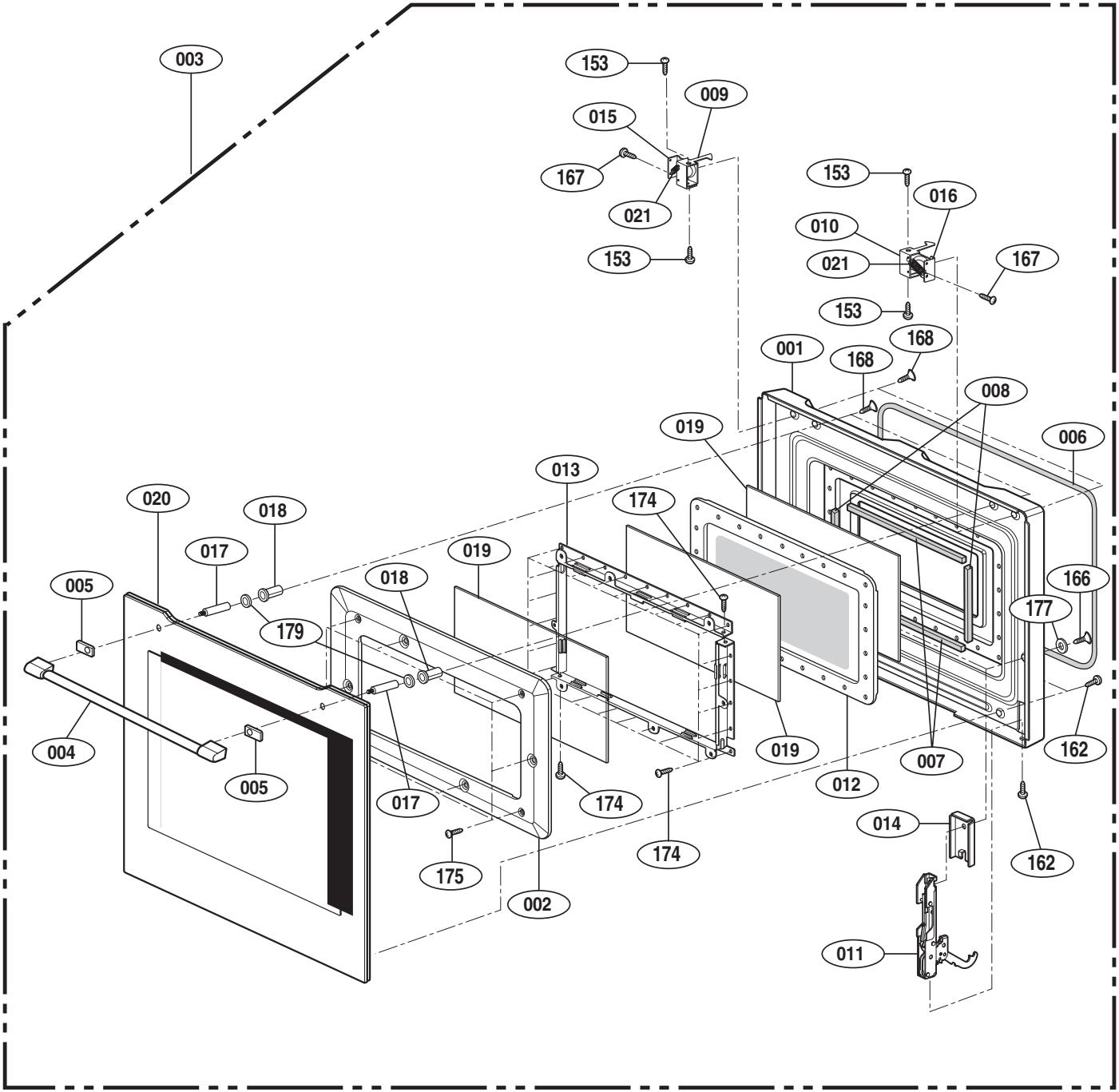
003
153
009
015
167
021
153
153
016
010
021
167
153
001
168
168
008
019
006
013
174
020
018
017
019
018
166
005
179
177
004
005
017
174
174
019
012
007
162
014
162
175
002
011

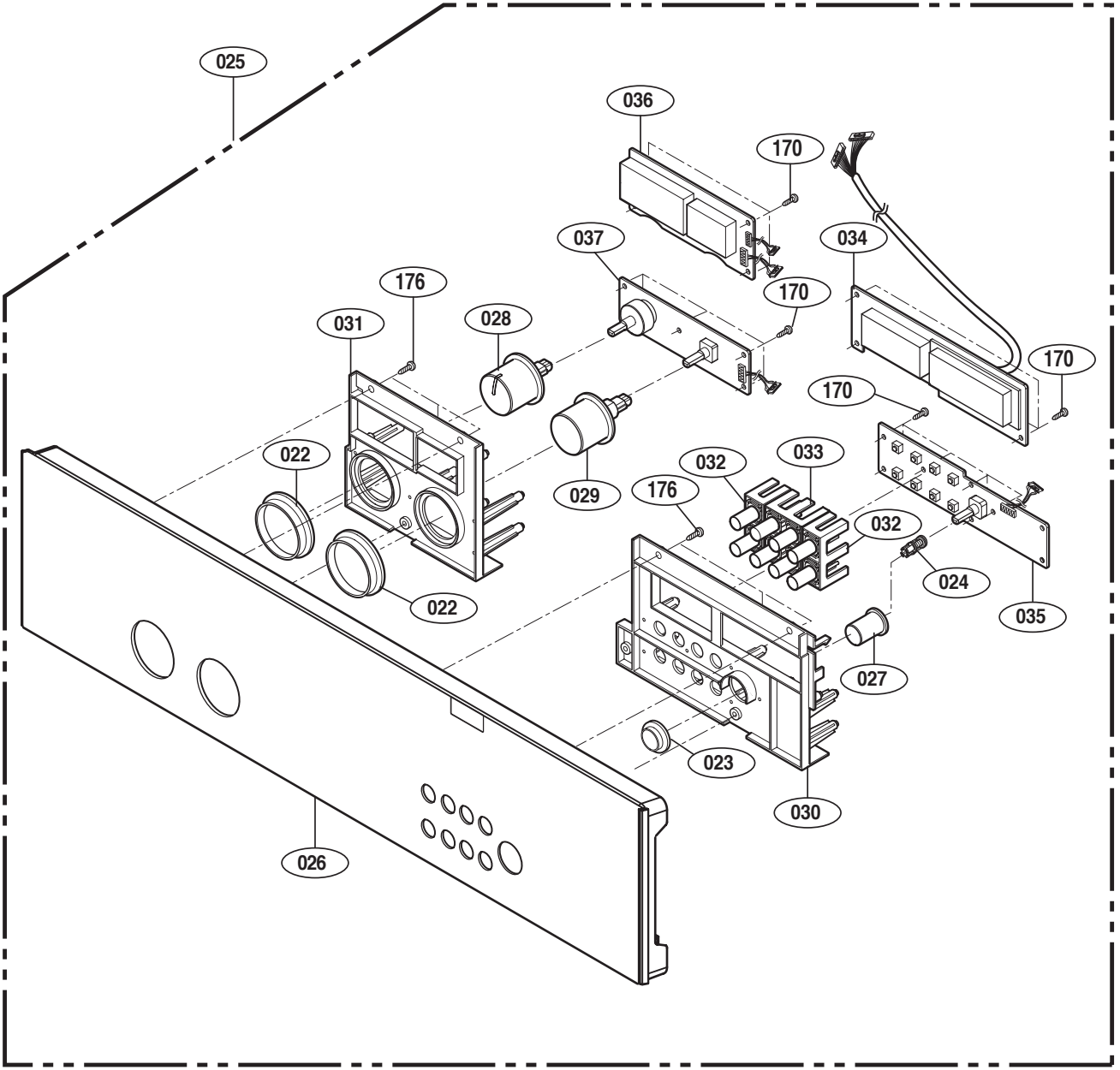
025
036
170
037
034
176
170
031
028
170
170
022
032
033
029
176
032
024
022
035
027
023
030
026

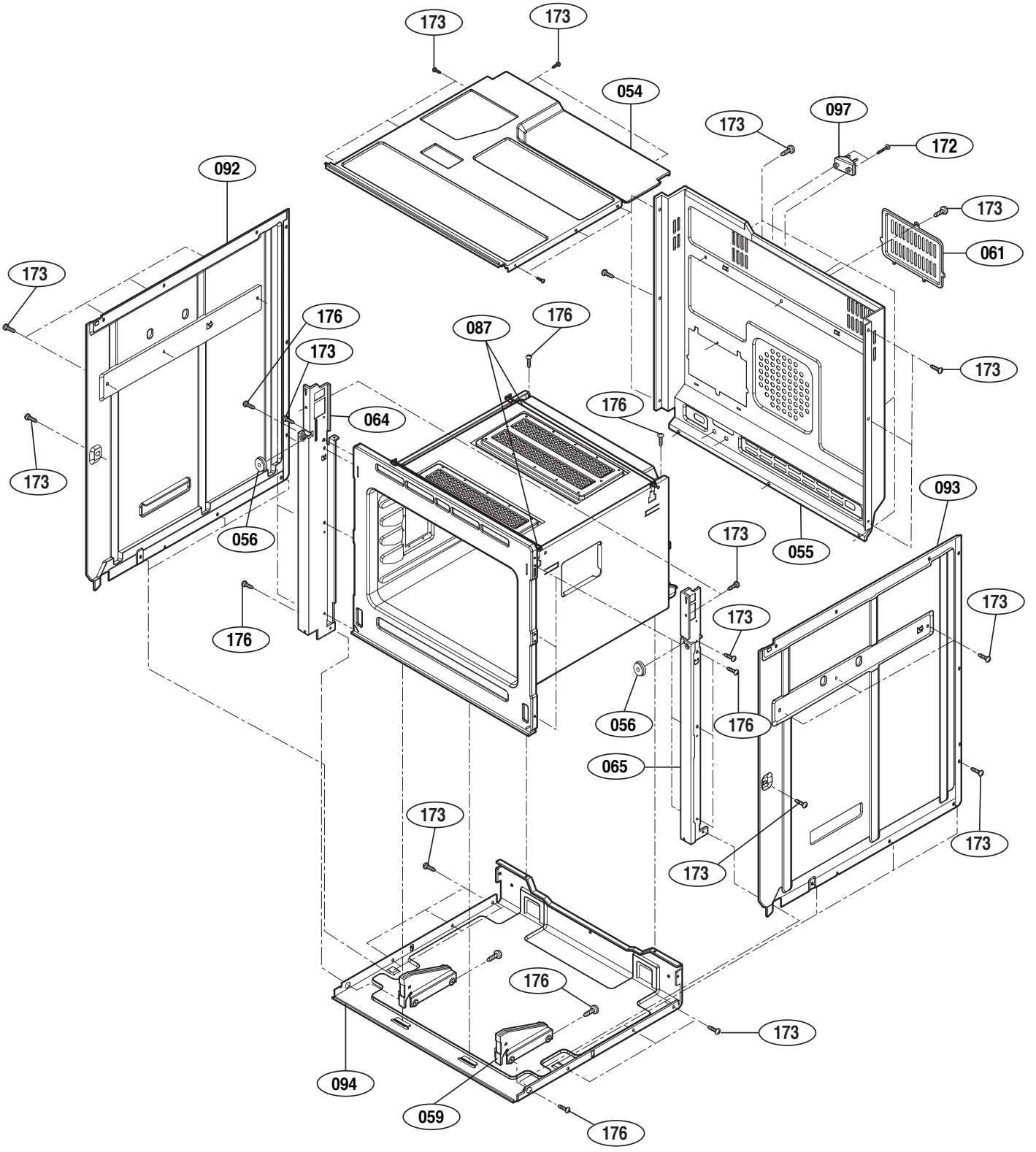
173
173
054
173
097
172
092
173
061
173
176
087
176
173
173
064
176
173
056
055
093
173
176
173
173
056
176
065
173
173
173
176
173
094
059
176

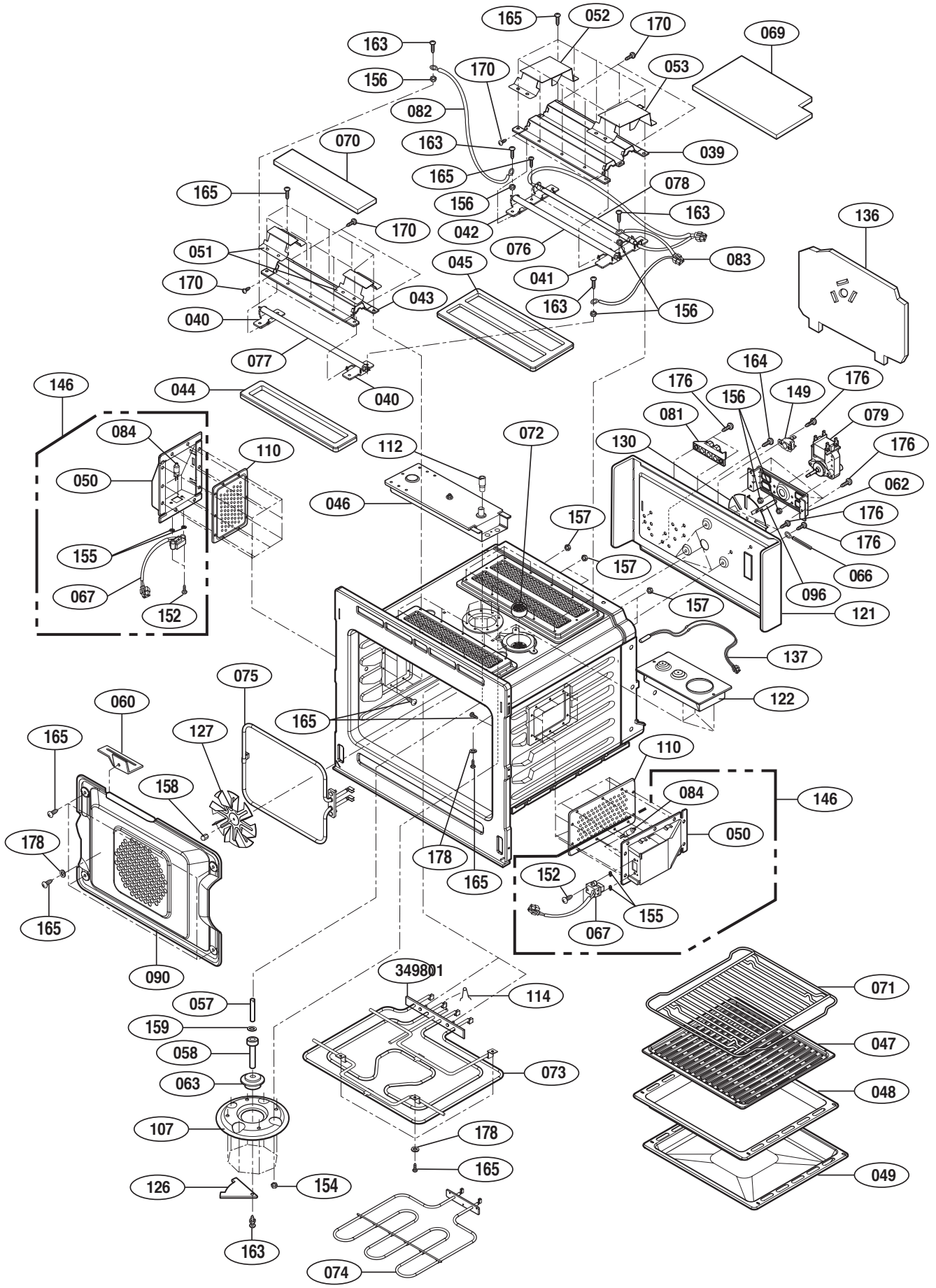
165
052
170
069
163
170
053
156
082
163
039
070
165
078
165
156
163
170
042
136
051
076
083
045
041
170
043
163
156
040
077
040
164
146
044
176
156
149
176
081
079
084
112
072
130
176
110
050
046
062
157
176
155
157
176
066
067
096
157
152
121
137
075
122
060
165
165
127
110
158
084
146
178
050
178
165
152
165
155
067
090
349801
071
057
114
159
047
058
073
063
048
107
178
165
049
126
154
163
074

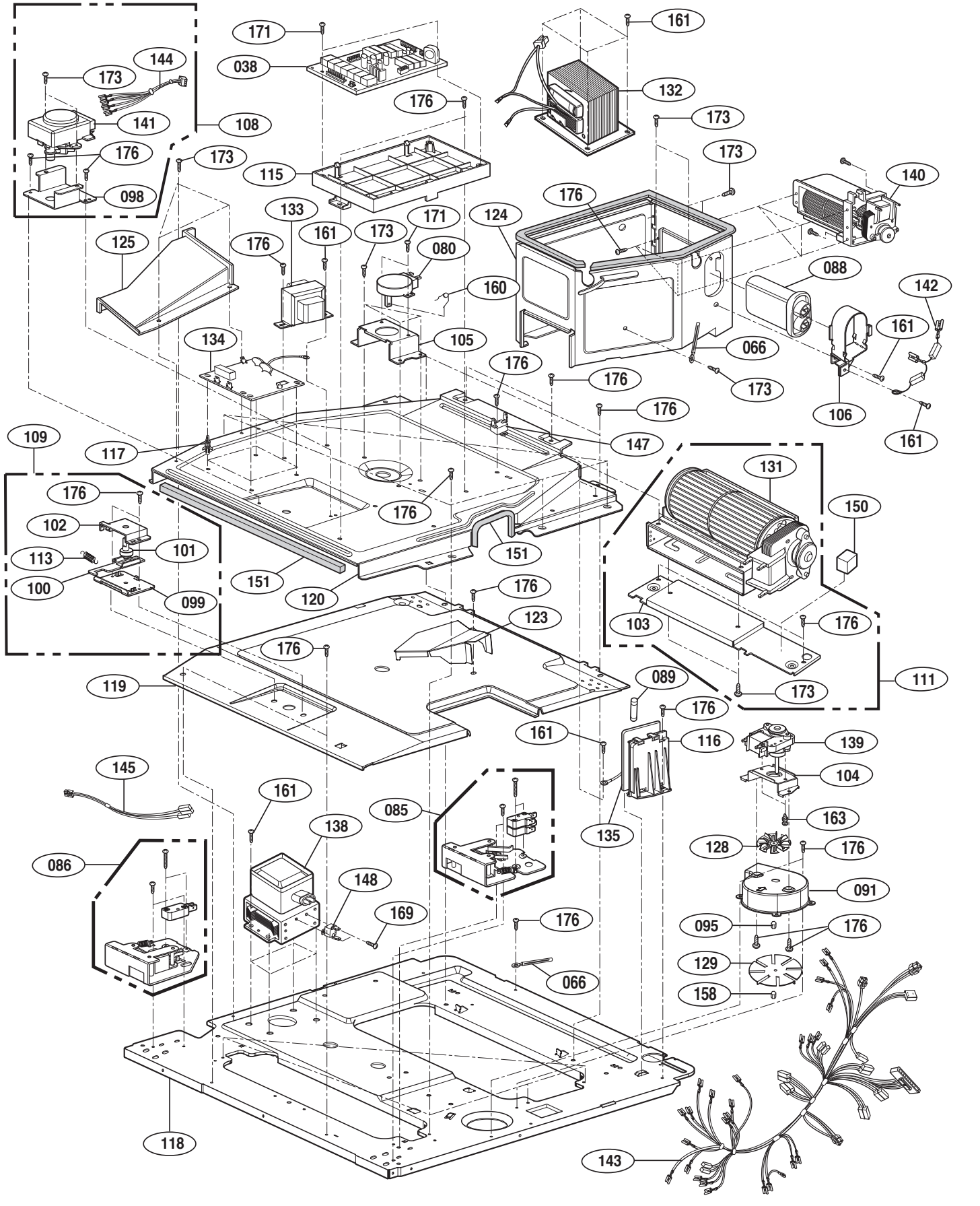
171
161
144
173
038
132
176
173
141
108
176
173
173
115
140
098
176
133
171
124
161
173
080
125
176
088
160
142
161
134
105
066
176
176
173
106
176
161
109
117
147
131
176
150
102
176
101
113
151
100
099
151
120
176
103
176
123
176
111
119
089
173
176
161
116
139
145
104
161
085
163
138
135
128
176
086
148
091
169
176
095
176
129
066
158
118
143