Wiring instructions external motor WA411C and WM105BI on WS90..EX, ES90..EX
Aansluitschema externe motor WA411C en WM105BI op WS90..EX, ES90..EX

If the wiring is not properly connected as presented below, a overload may occur with damage to the motor and circuit board. This is NOT under warranty!

Als de bedrading niet op de juiste wijze wordt aangesloten zoals aangegeven in onderstaande schema kan dit de motor en de besturing beschadigen. Dit valt niet onder de fabrieksgarantie!

WA411C	WS/ES …. EX
Wire	**Connection position**
Red / Rood	Speed 1 / Snelheid 1
White / Wit	Speed 2 / Snelheid 2
Brown / Bruin	Speed 3 / Snelheid 3
Black / Zwart	Speed 4 / Snelheid 4
Green/yellow / Groen/Geel	Ground / Aarde
Blue / Blauw	Neutral / Nul

WA411C outer wall model / Gevelmodel externe motor

ES / WS model

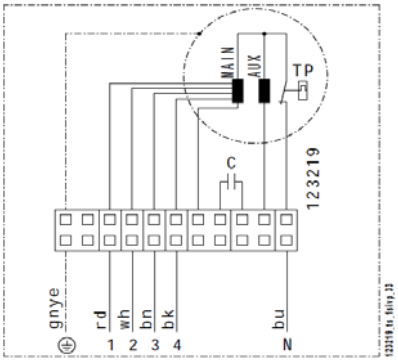

Connection schedule external motor / aansluitschema motor

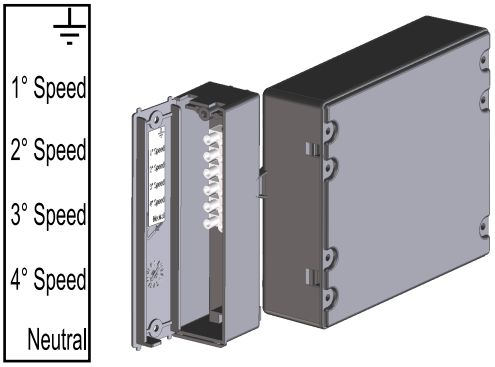

Connection on the hood / Aansluiting op de afzuigkap

If the wiring is not properly connected as presented below, a overload may occur with damage to the motor and circuit board. This is NOT under warranty!

Als de bedrading niet op de juiste wijze wordt aangesloten zoals aangegeven in onderstaande schema kan dit de motor en de besturing beschadigen. Dit valt niet onder de fabrieksgarantie!

WM105BI	WS/ES …. EX
Wire	**Connection position**
White / Wit	Speed 1 / Snelheid 1
Grey /Grijs	Speed 2 / Snelheid 2
Red / Rood	Speed 3 / Snelheid 3
Black / Zwart	Speed 4 / Snelheid 4
Green/yellow / Groen/Geel	Ground / Aarde
Blue / Blauw	Neutral / Nul

WM105BI roofmodel / zoldermodel externe motor

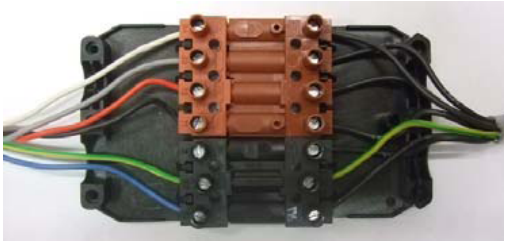

if neccessary please remove plug at the end of the cable before connecting to the hood.