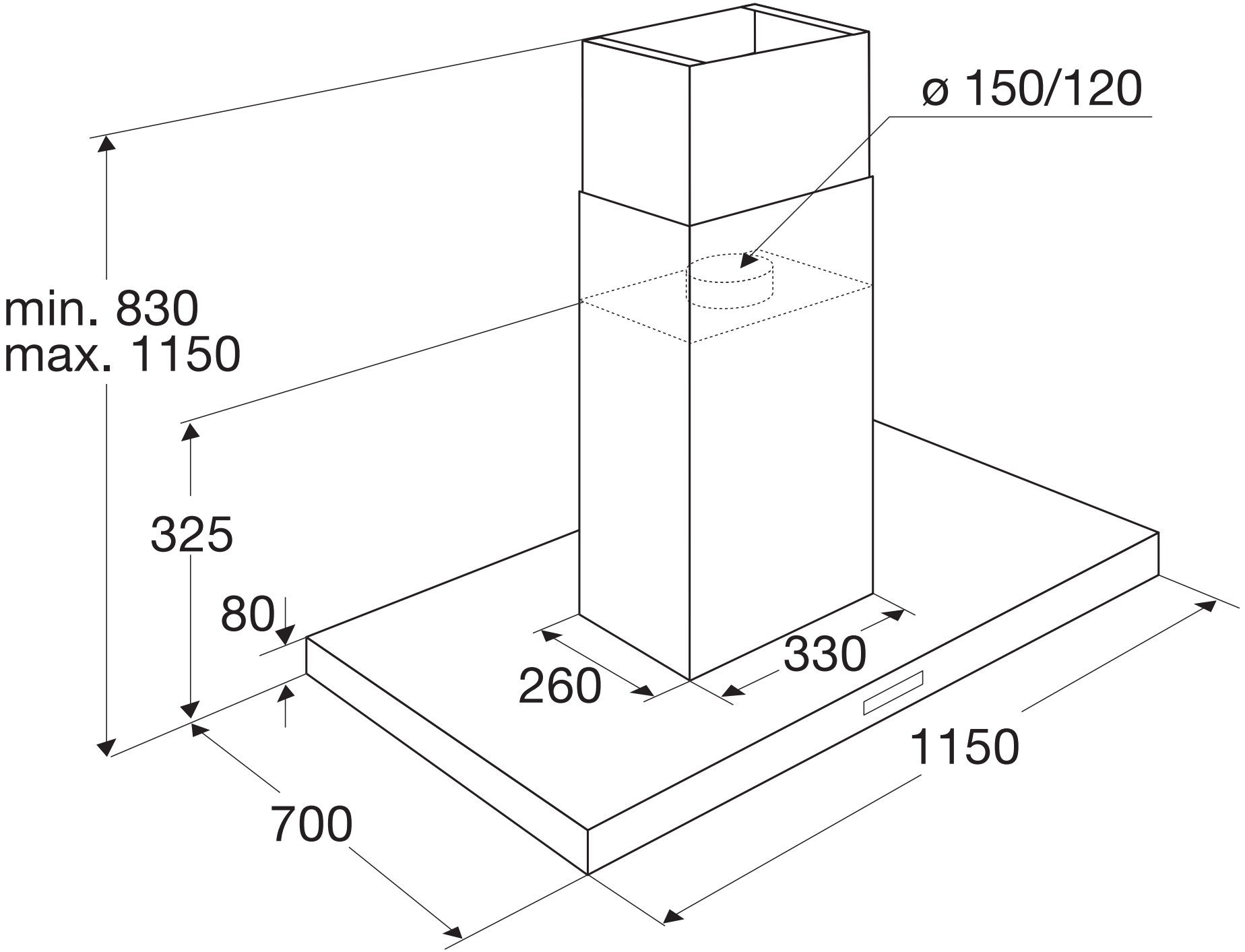
ø 150/120
min. 830
max. 1150
325
80
260
330
1150
700