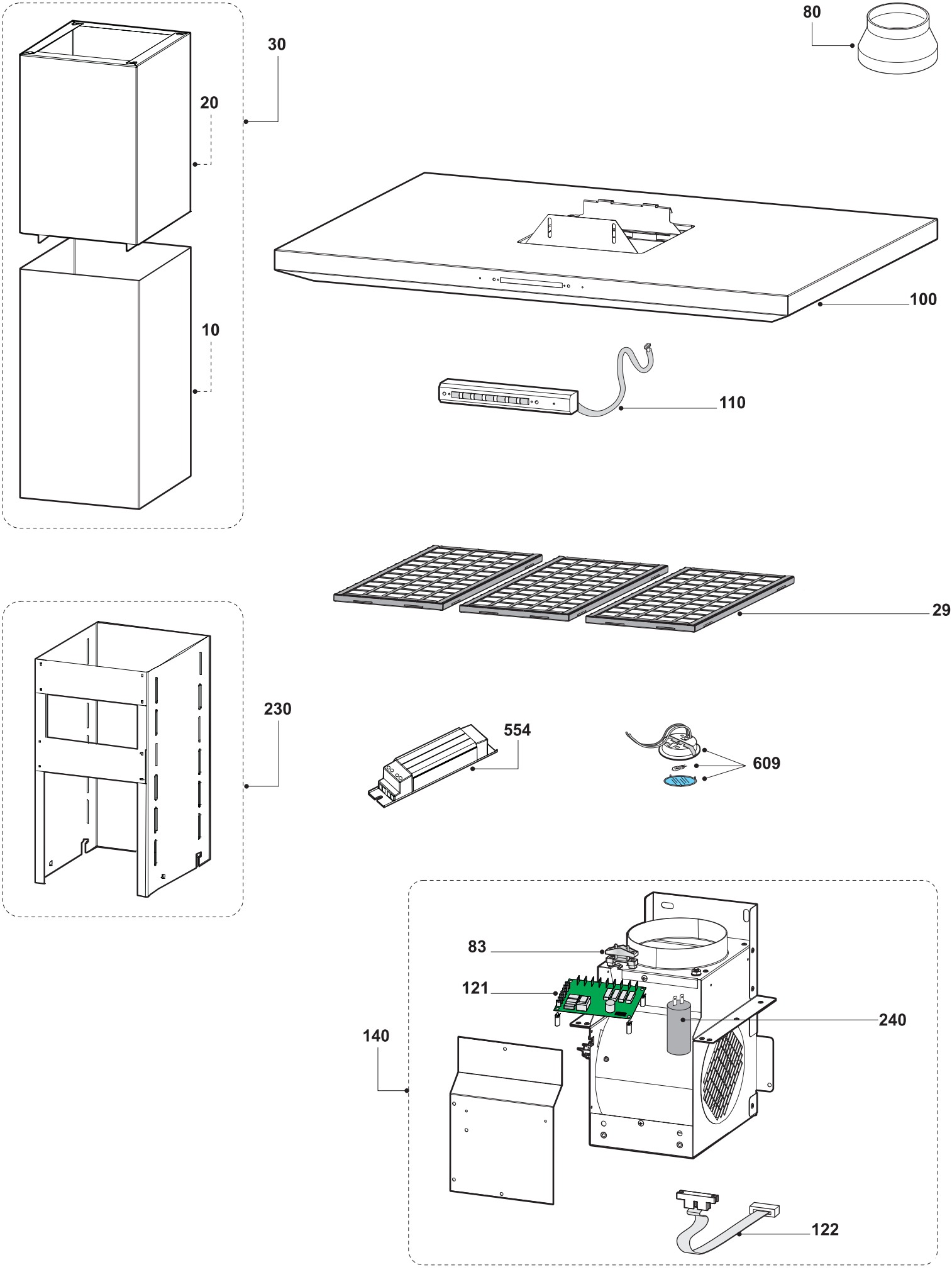
80
30
20
10
100
110
29
230
554
609
83
121
240
140
122