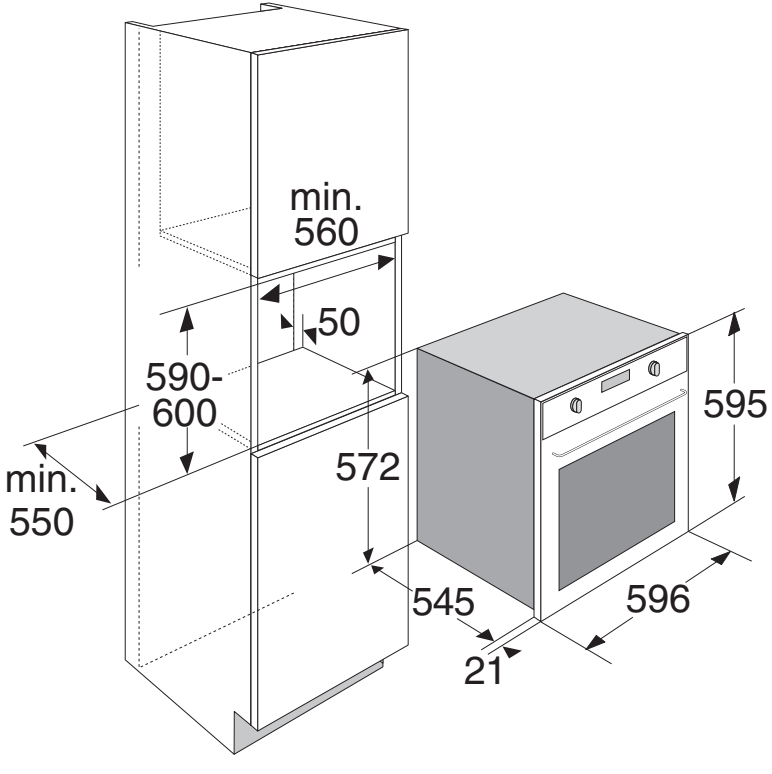
min.
560
50
590-
600
min.
550
572
595
545
596
21

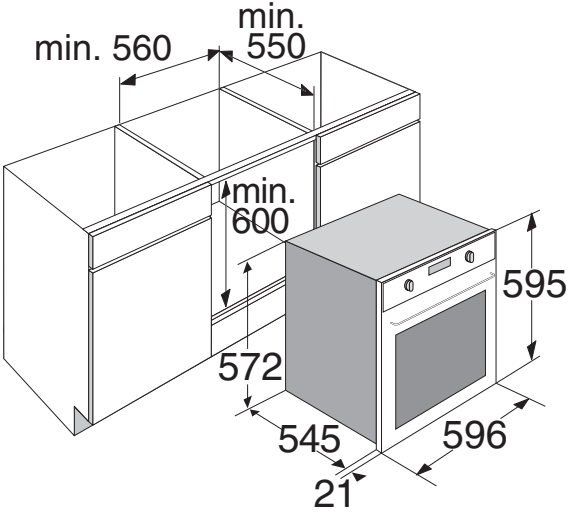
min. 560
min.
550
min.
600
595
572
545
596
21