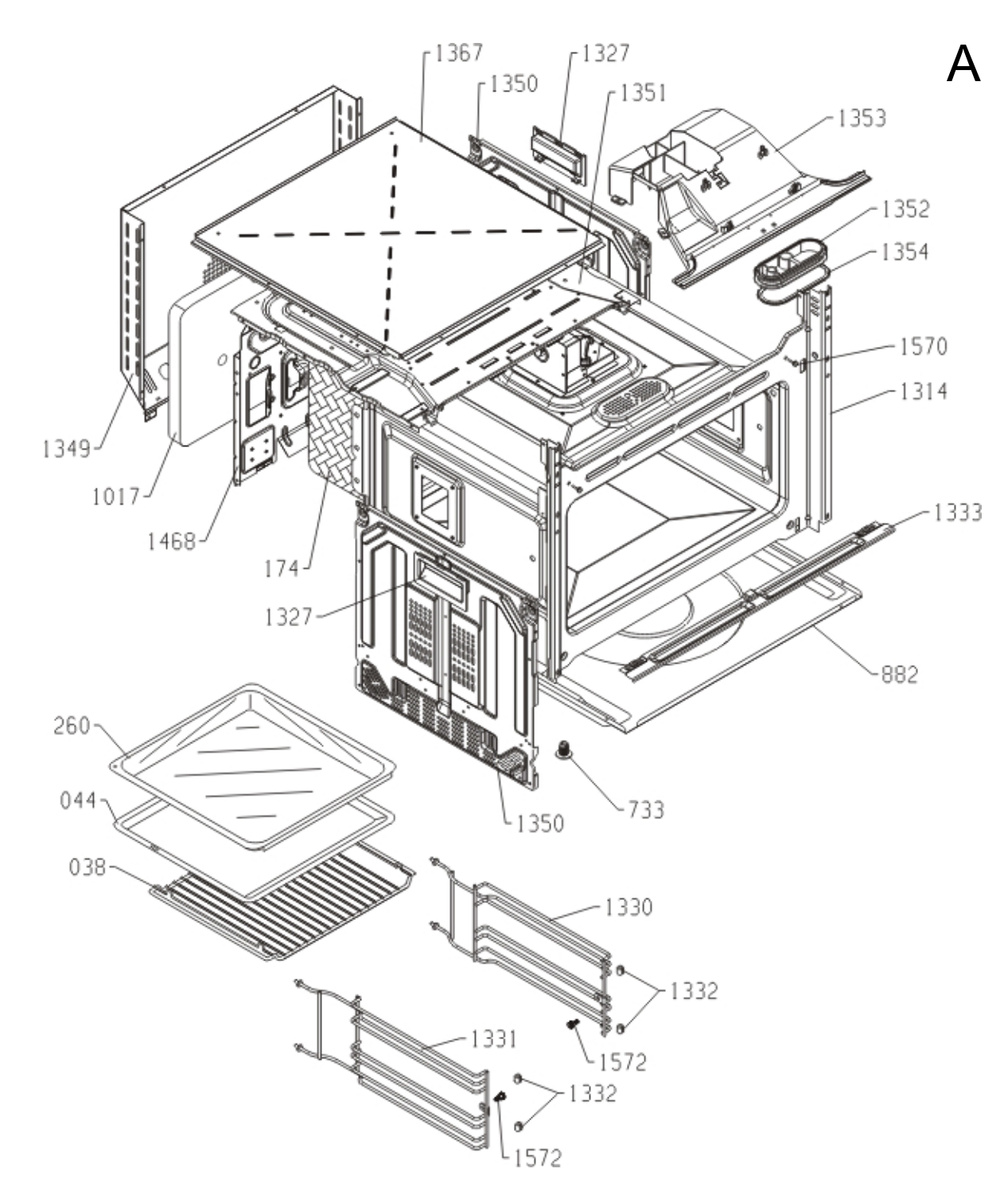
A
1367
1327
1350
1351
1353
1352
1354
1570
1314
1349
1017
1468
174
1327
1333
882
260
044
038
1350
733
1330
1332
1331
1572
1332
1572

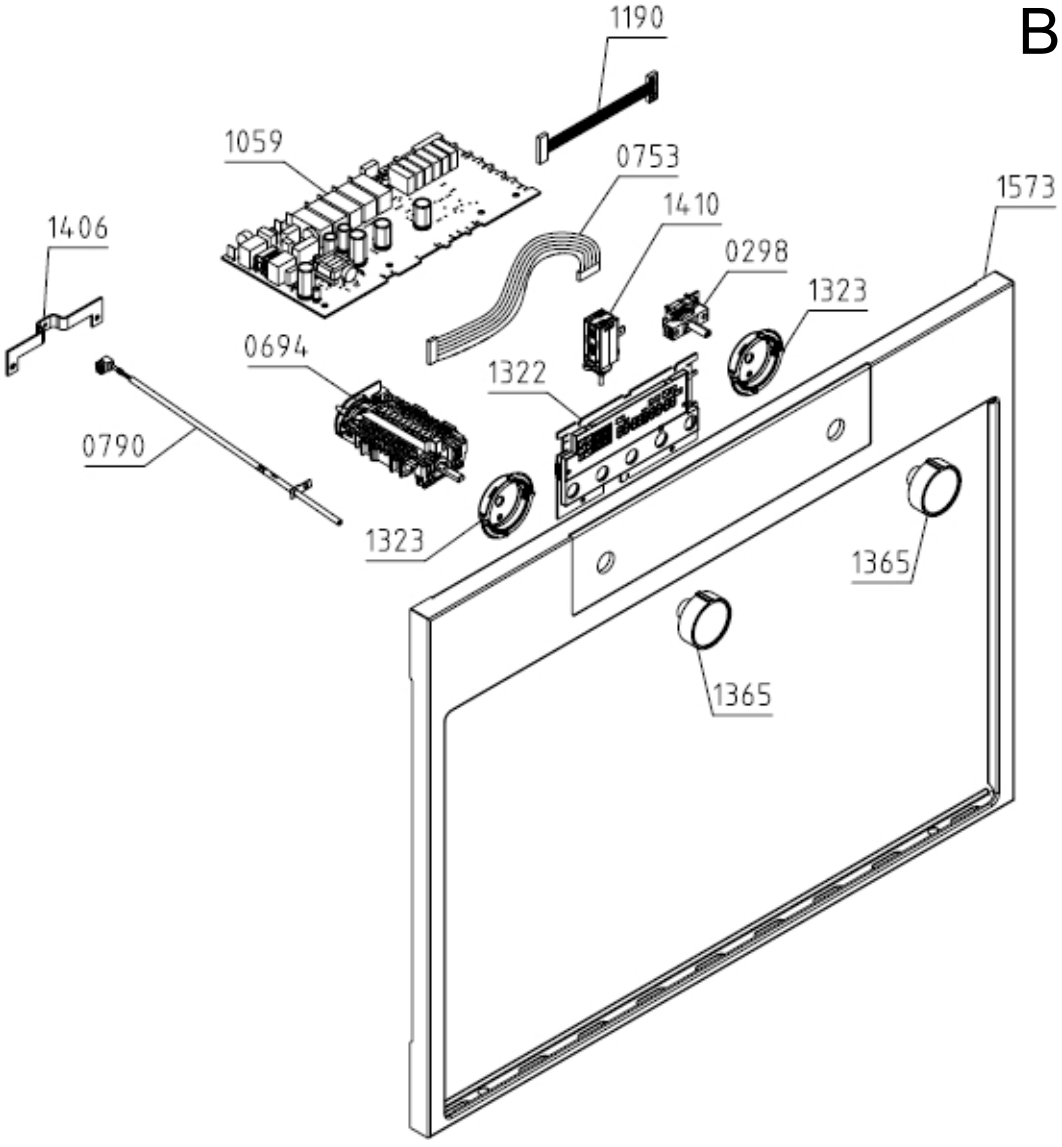
B
1190
1059
0753
1410
1573
1406
0298
1323
0694
1322
0790
1323
1365
1365

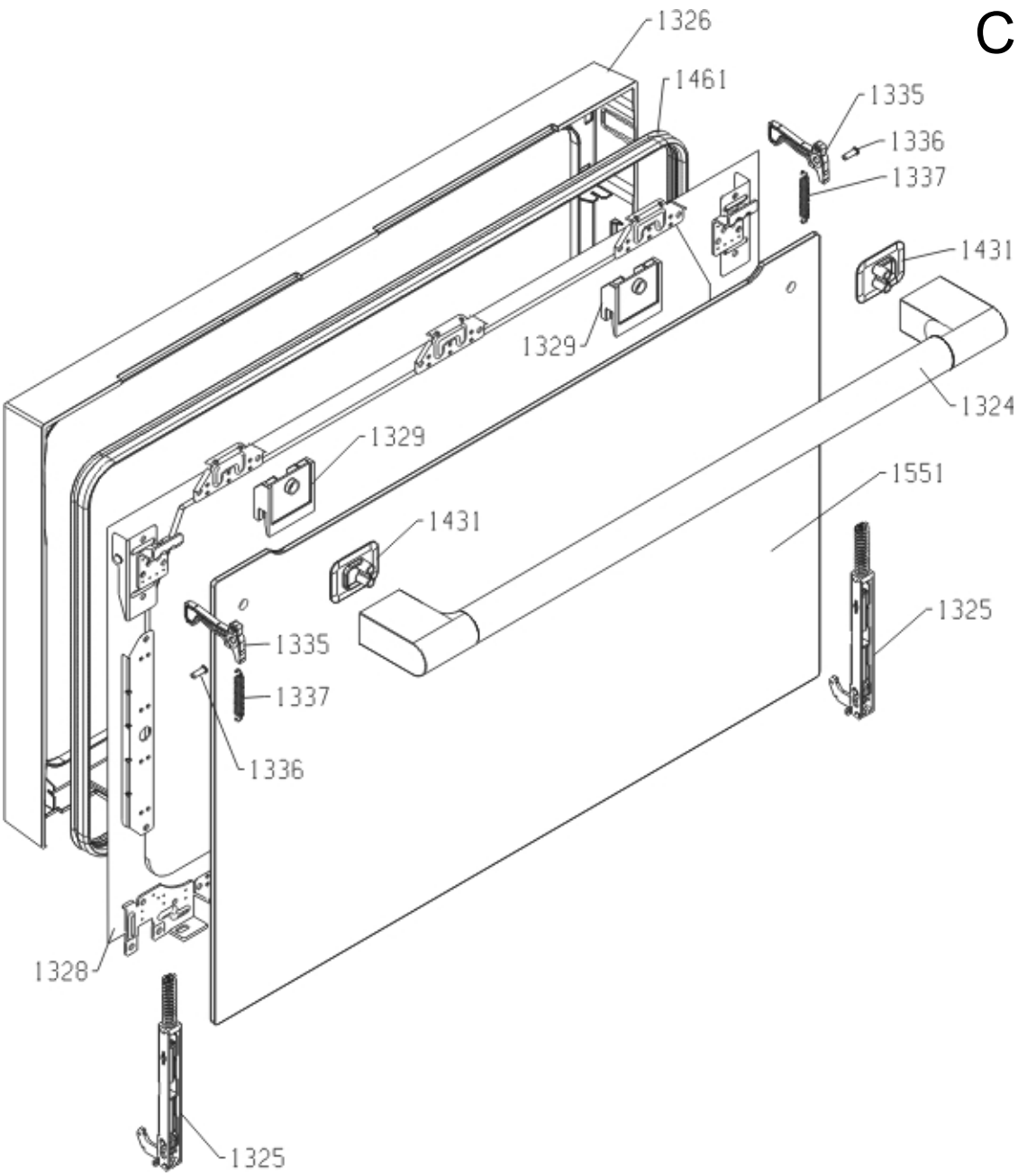
C
1326
1461
1335
1336
1337
1431
1329
1324
1329
1551
1431
1325
1335
1337
1336
1328
1325

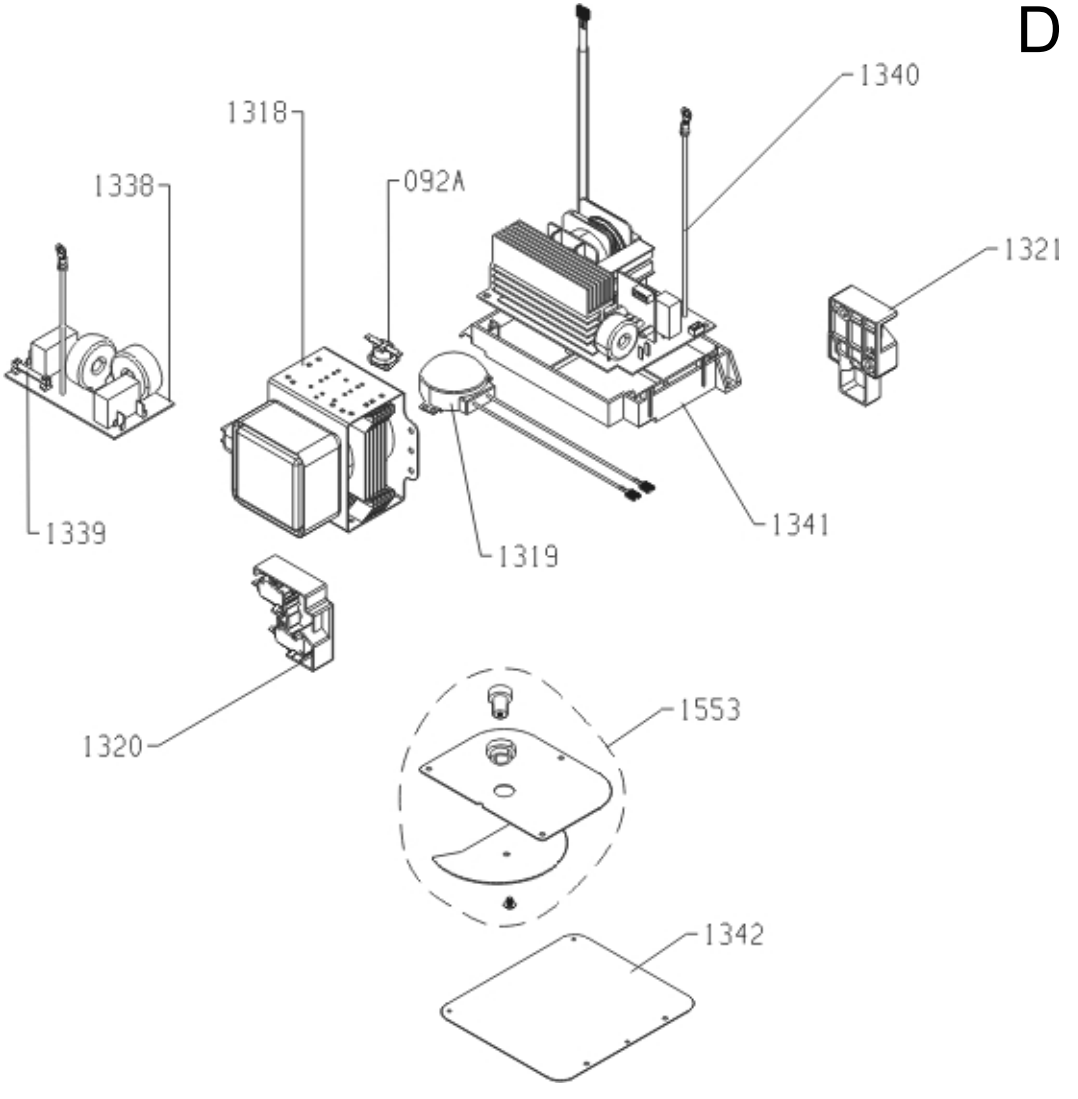
D
1340
1318
1338
092A
1321
1339
1319
1341
1320
1553
1342

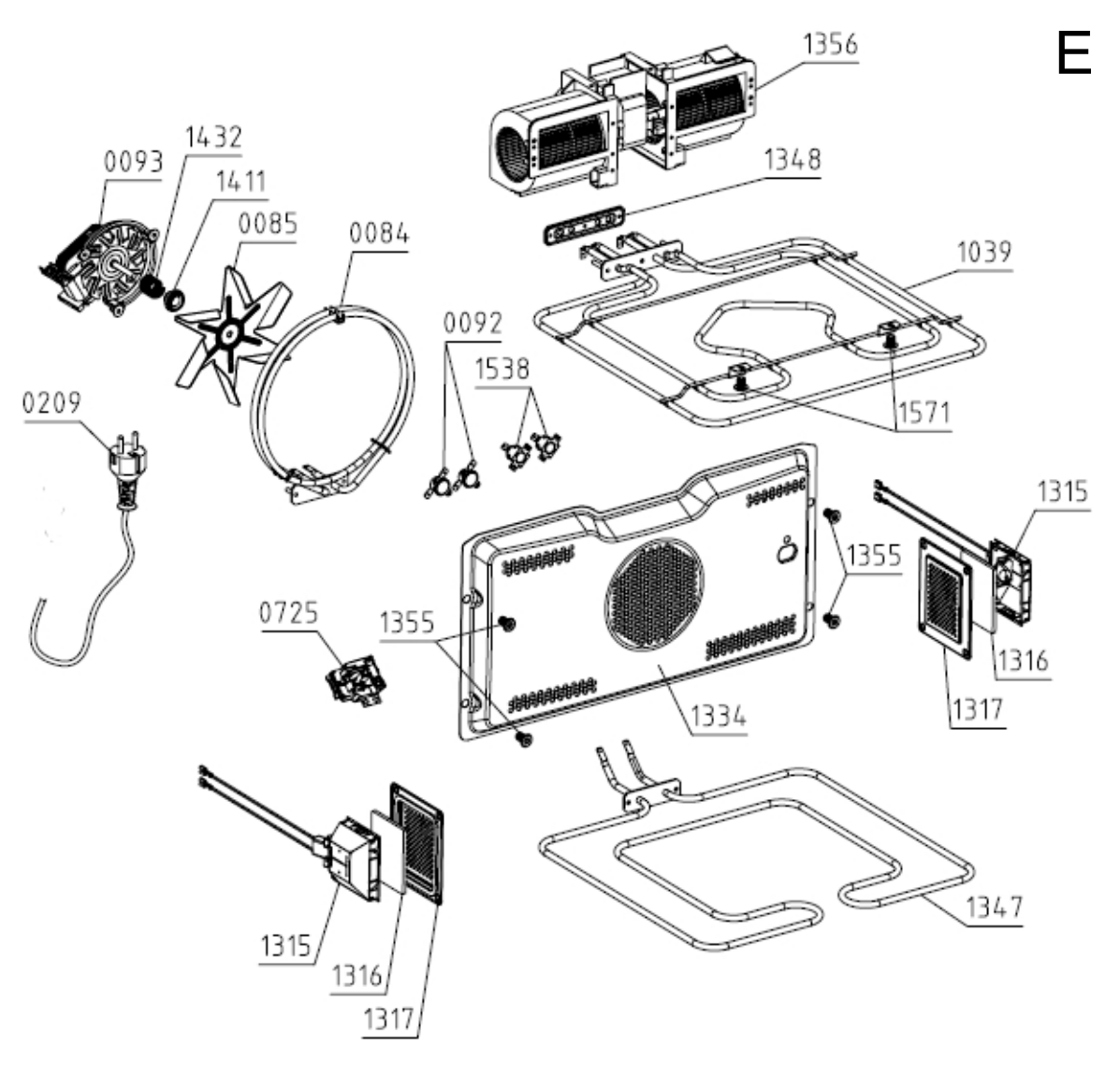
E
1356
1348
1039
1571
0093
1432
1411
0085
0084
0092
1538
0209
1315
1355
1316
1317
0725
1355
1334
1315
1316
1317
1347