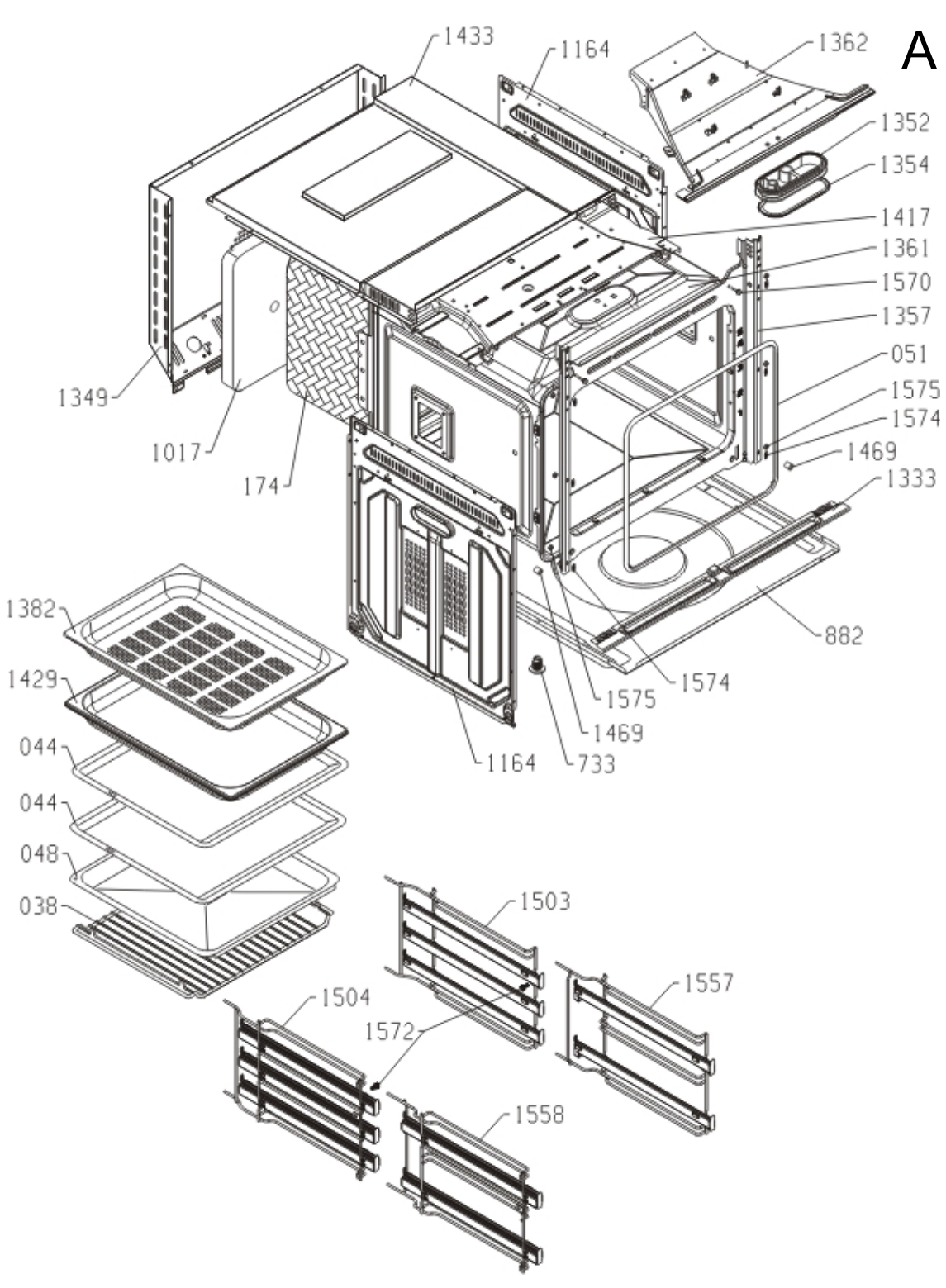
A
1433
1164
1362
1352
1354
1417
1361
1570
1357
051
1575
1574
1469
1333
882
1349
1017
174
1382
1429
044
044
048
038
1574
1575
1469
1164
733
1503
1557
1504
1572
1558

B

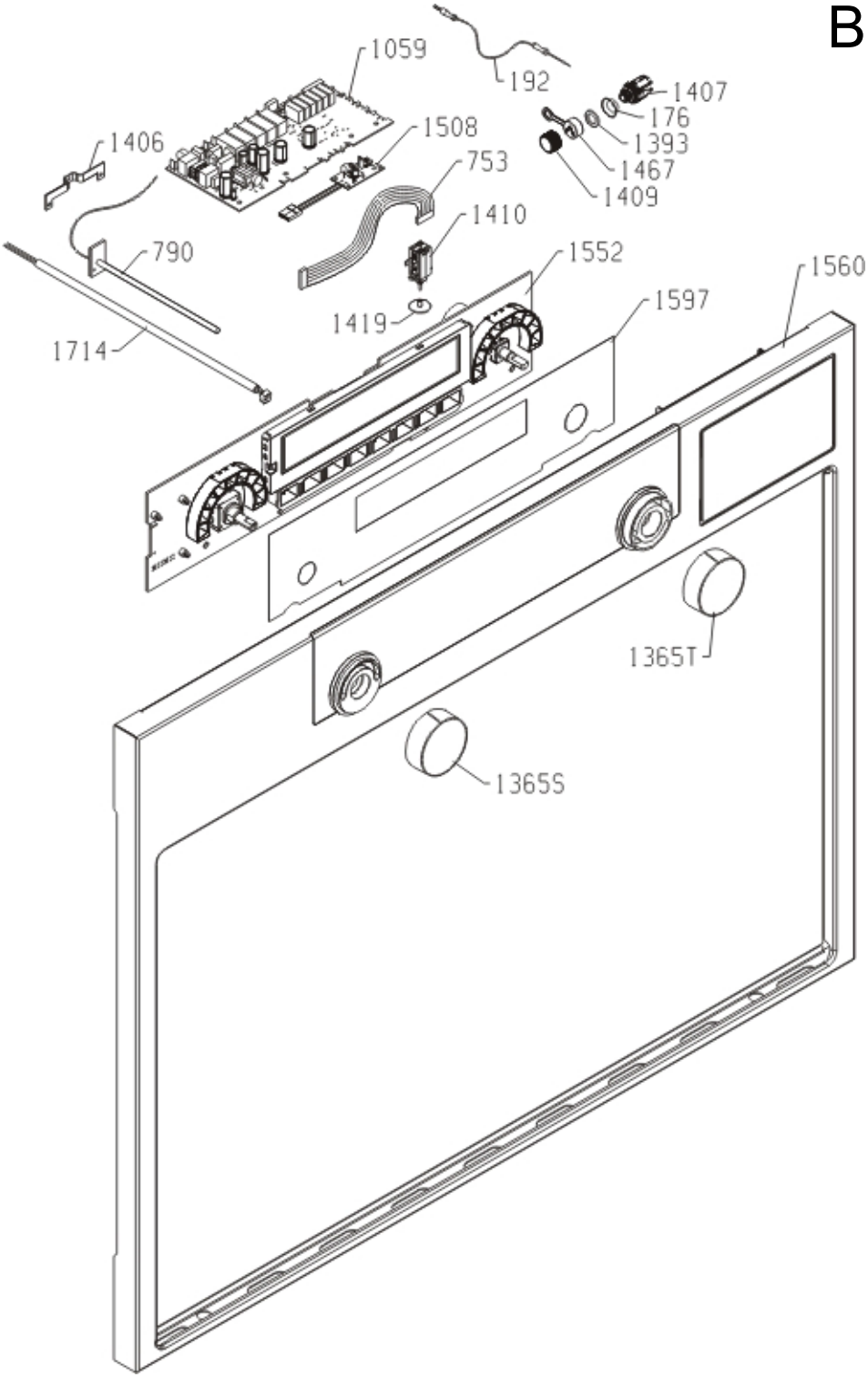
1059
192
1407
176
1393
1467
1409
1406
1508
753
1410
790
1552
1560
1597
1419
1714
1365T
1365S

C

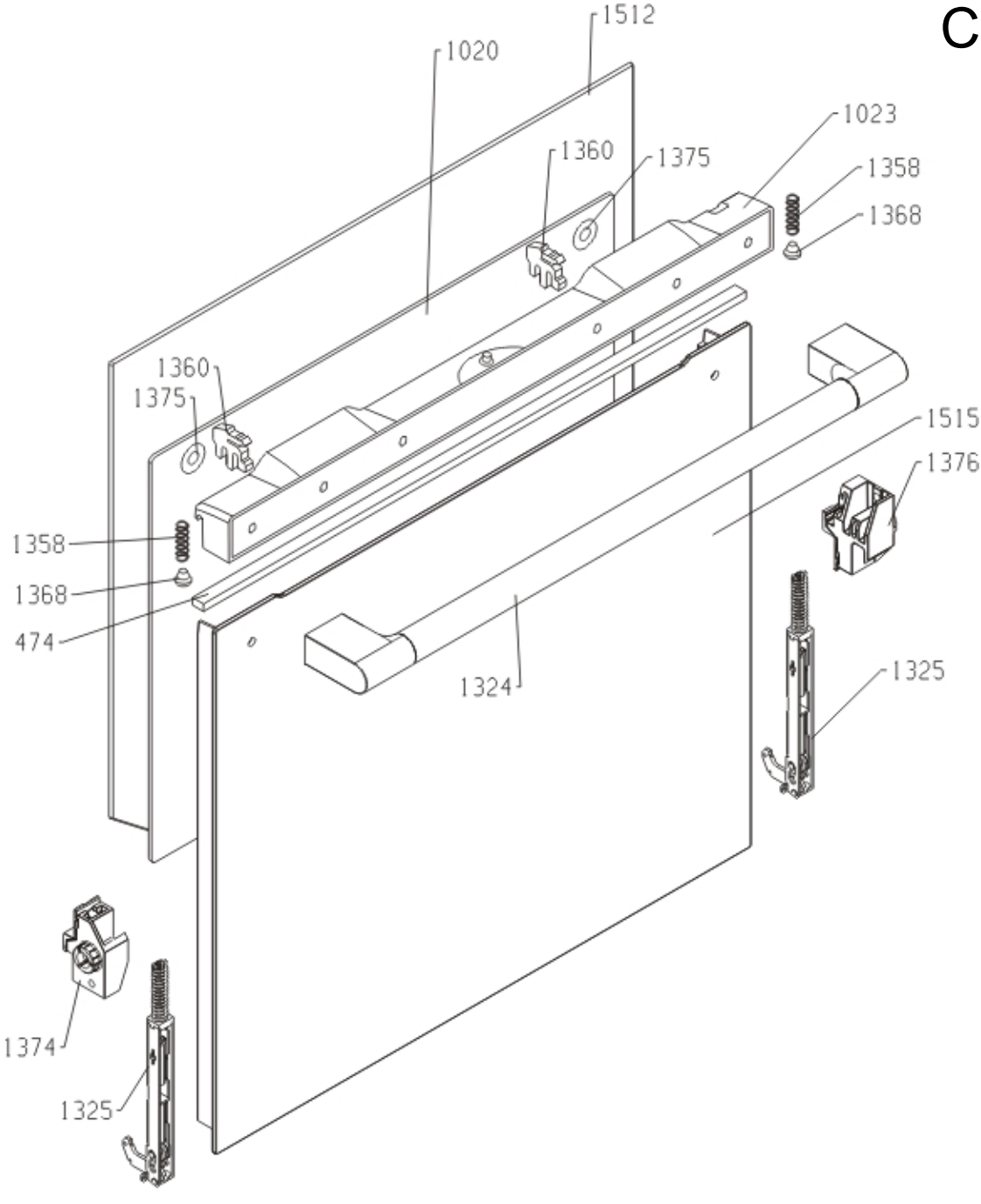
1512
1020
1023
1360
1375
1358
1368
1360
1375
1515
1376
1358
1368
474
1324
1325
1374
1325

D

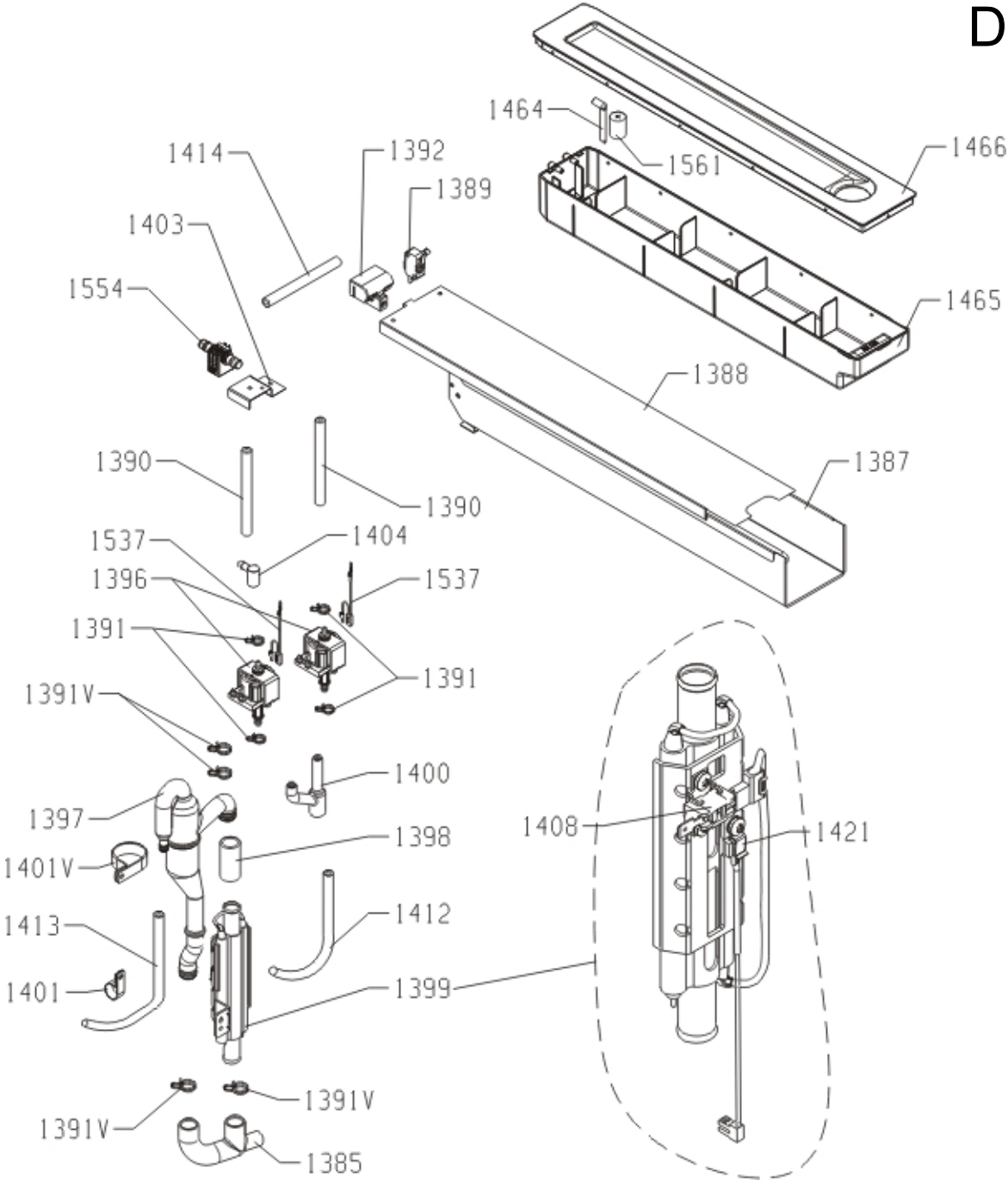
1464
1561
1466
1414
1392
1389
1403
1554
1465
1388
1387
1390
1390
1537
1404
1396
1537
1391
1391
1391V
1400
1397
1398
1408
1421
1401V
1412
1413
1399
1401
1391V
1391V
1385

E

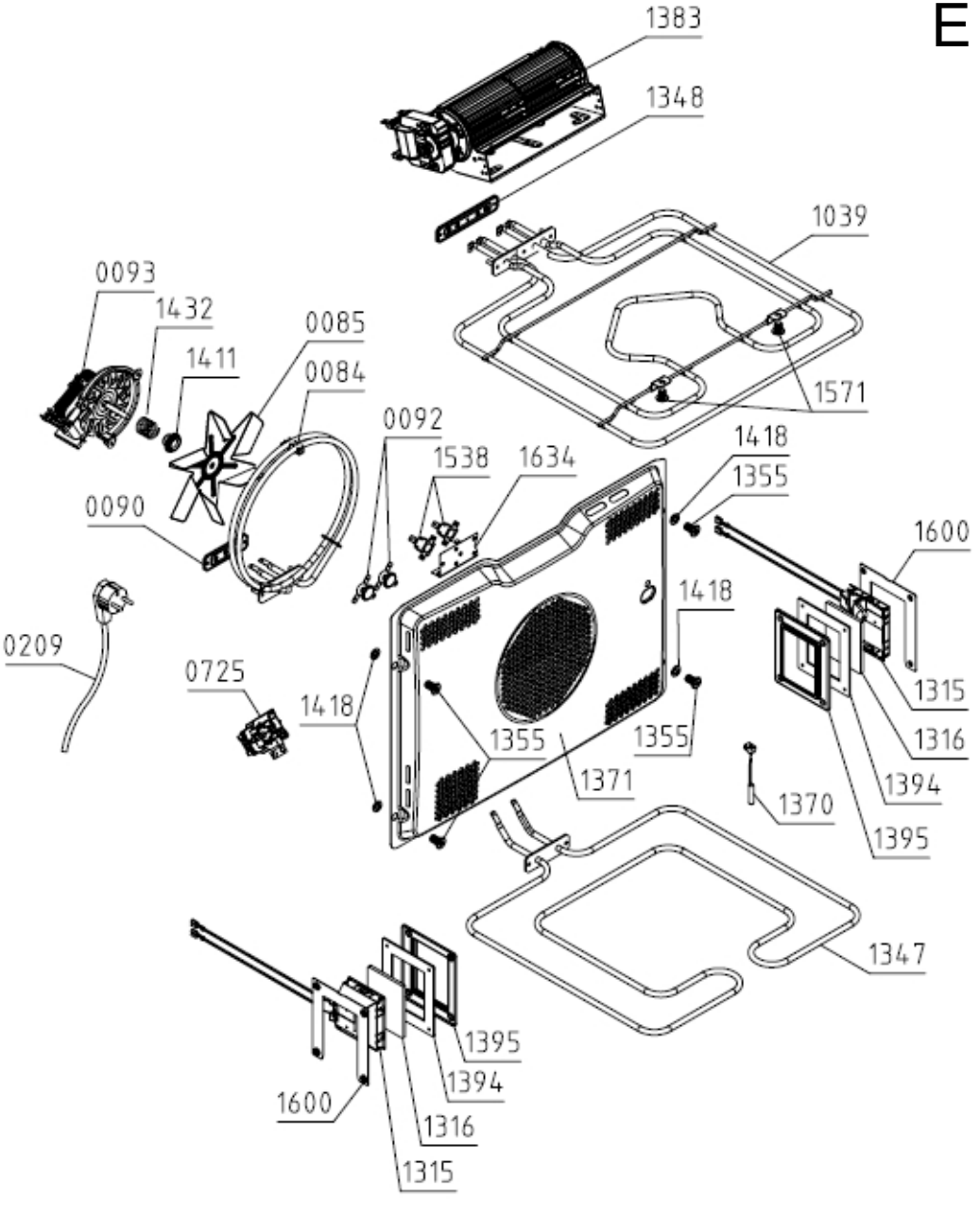
1383
1348
1039
1571
0093
1432
1411
0085
0084
0092
1538
1634
1418
1355
0090
1600
1418
0209
0725
1418
1355
1355
1371
1315
1316
1394
1370
1395
1347
1395
1394
1600
1316
1315