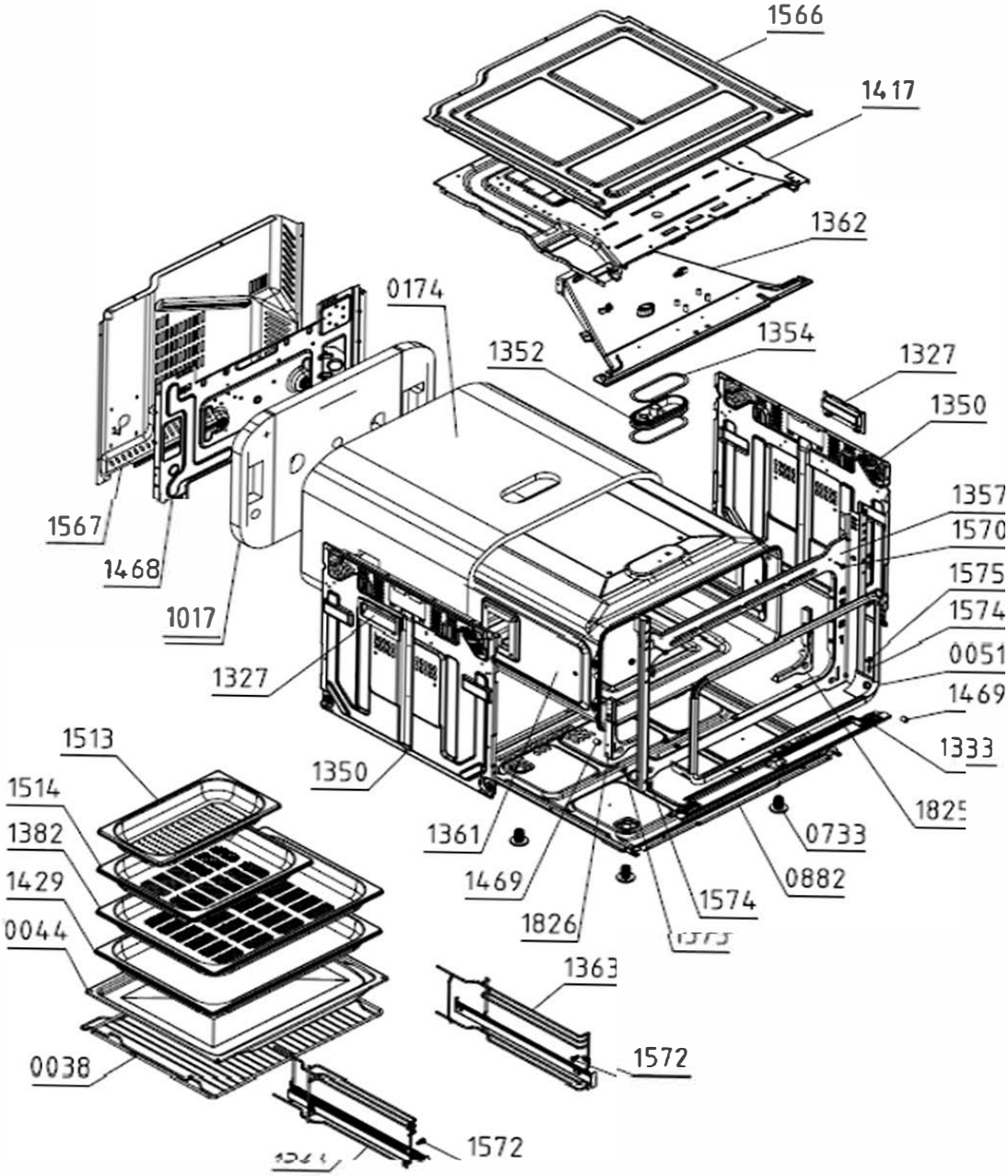
1566
1417
1362
0174
1354
1352
1327
1350
1357
1570
1575
1574
0051
1469
1333
1825
0733
0882
1574
1573
1363
1572
1572
1567
1468
1017
1327
1350
1361
1469
1826
1513
1514
1382
1429
0044
0038

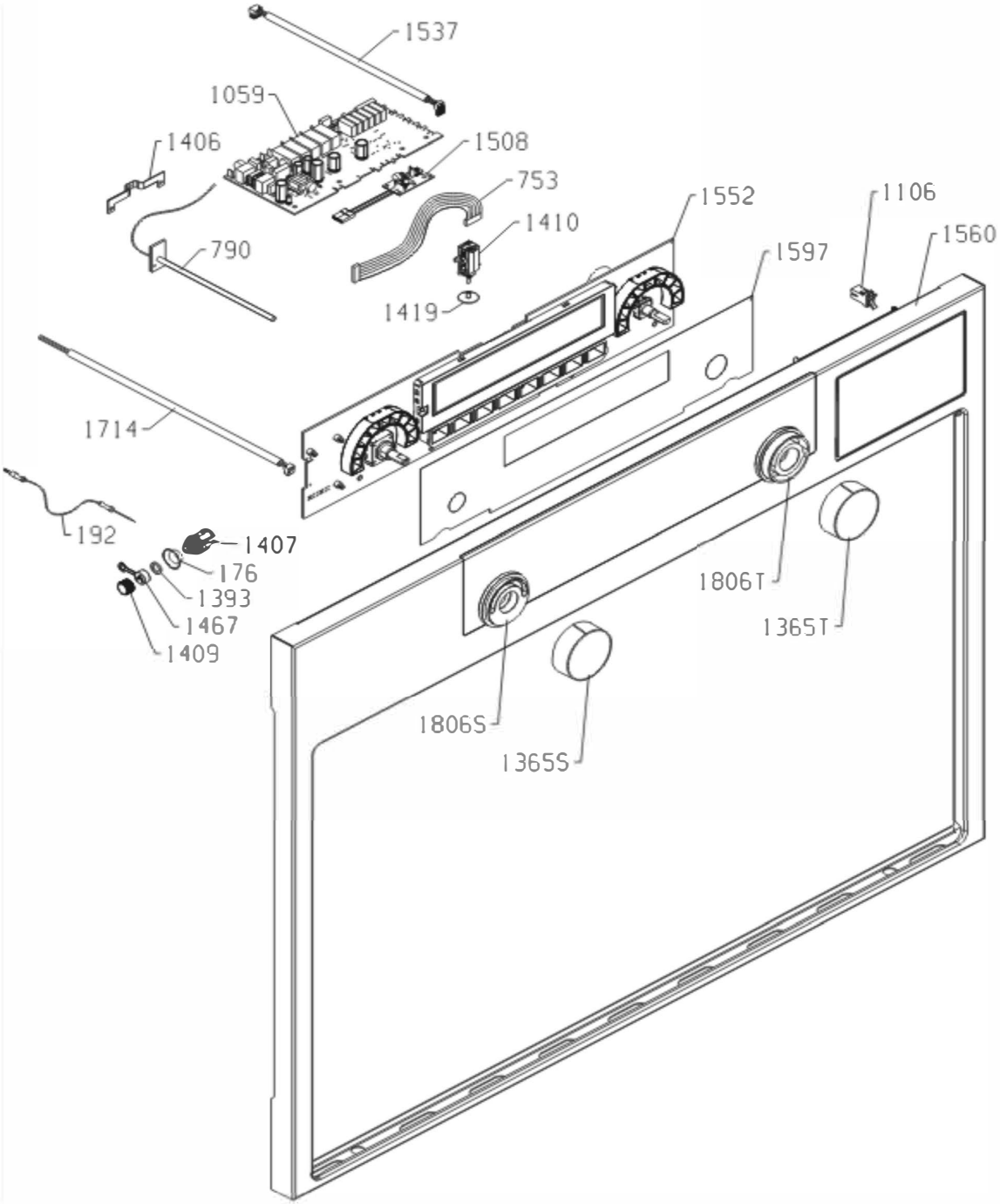
1537
1059
1406
1508
753
1410
1552
1106
1560
1597
790
1419
1714
192
1407
176
1393
1467
1409
1806T
1365T
1806S
1365S

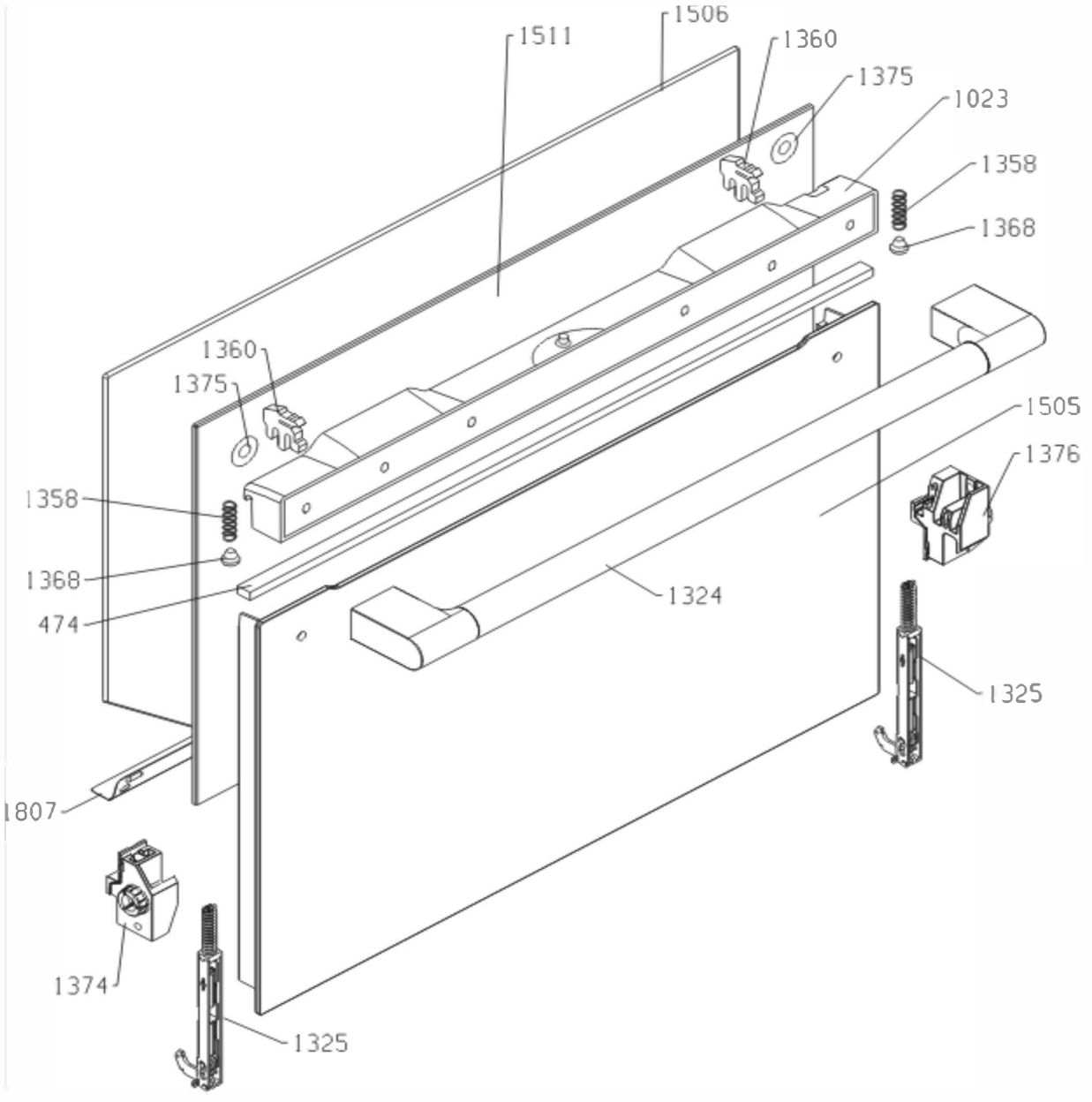
1511
1506
1360
1375
1023
1358
1368
1360
1375
1505
1376
1358
1368
474
1324
1325
1807
1374
1325

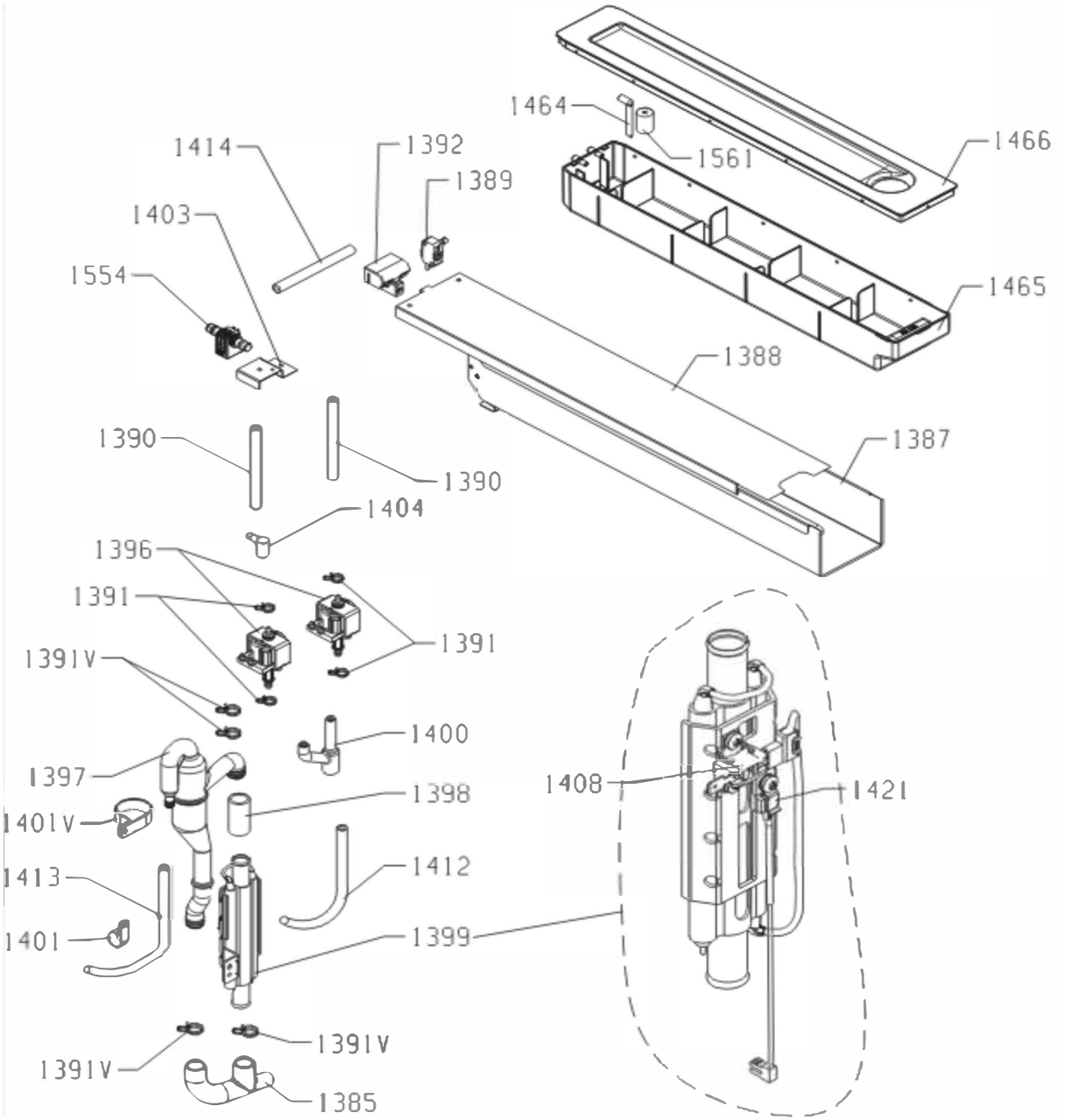
1464
1561
1466
1414
1392
1389
1403
1554
1465
1388
1387
1390
1390
1404
1396
1391
1391
1391V
1400
1397
1408
1421
1398
1401V
1412
1413
1399
1401
1391V
1391V
1385

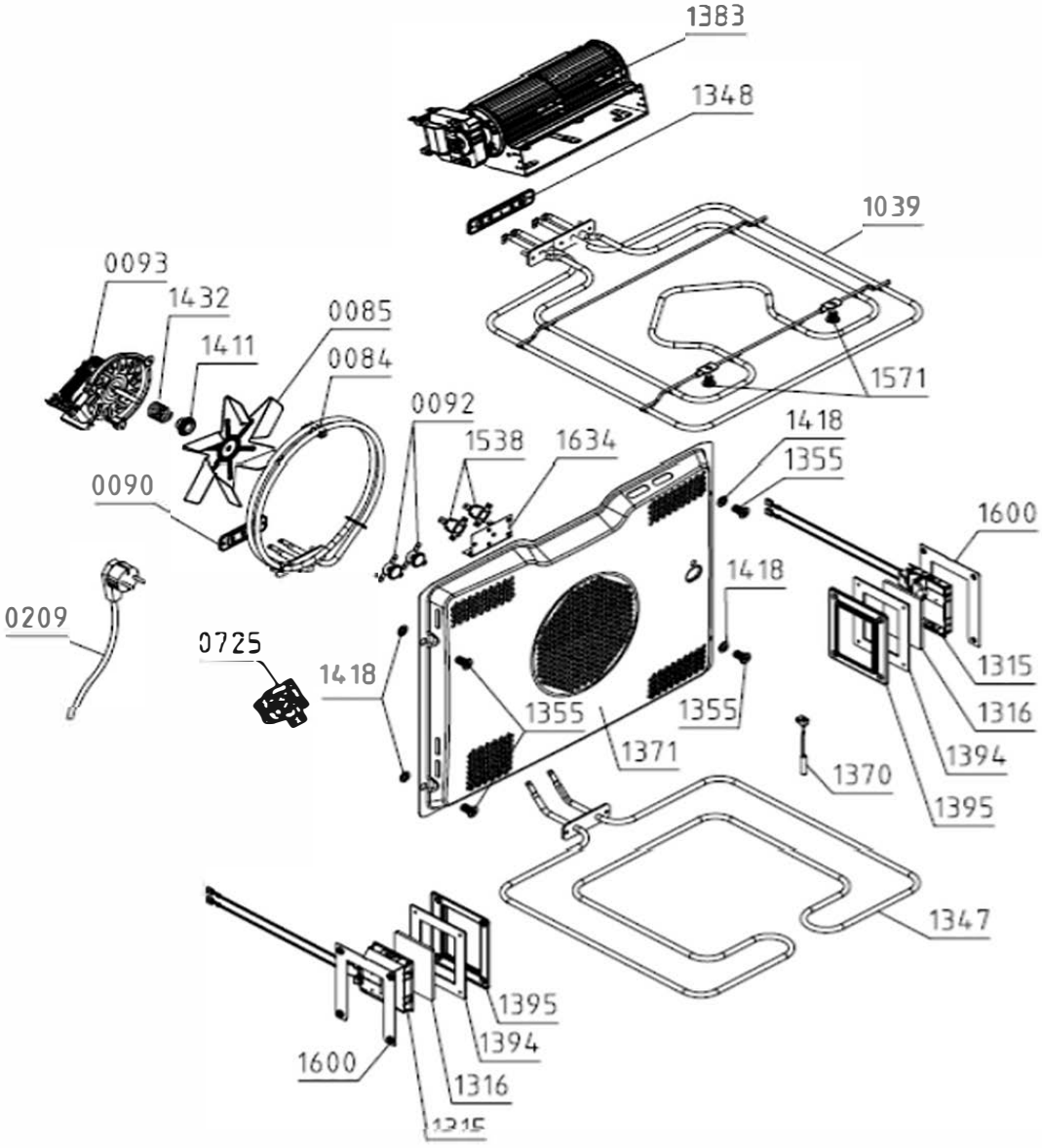
1383
1348
1039
0093
1432
0085
1411
0084
1571
0092
1538
1634
1418
1355
0090
1600
1418
0209
0725
1418
1315
1316
1355
1355
1371
1394
1370
1395
1347
1395
1394
1600
1316
1315