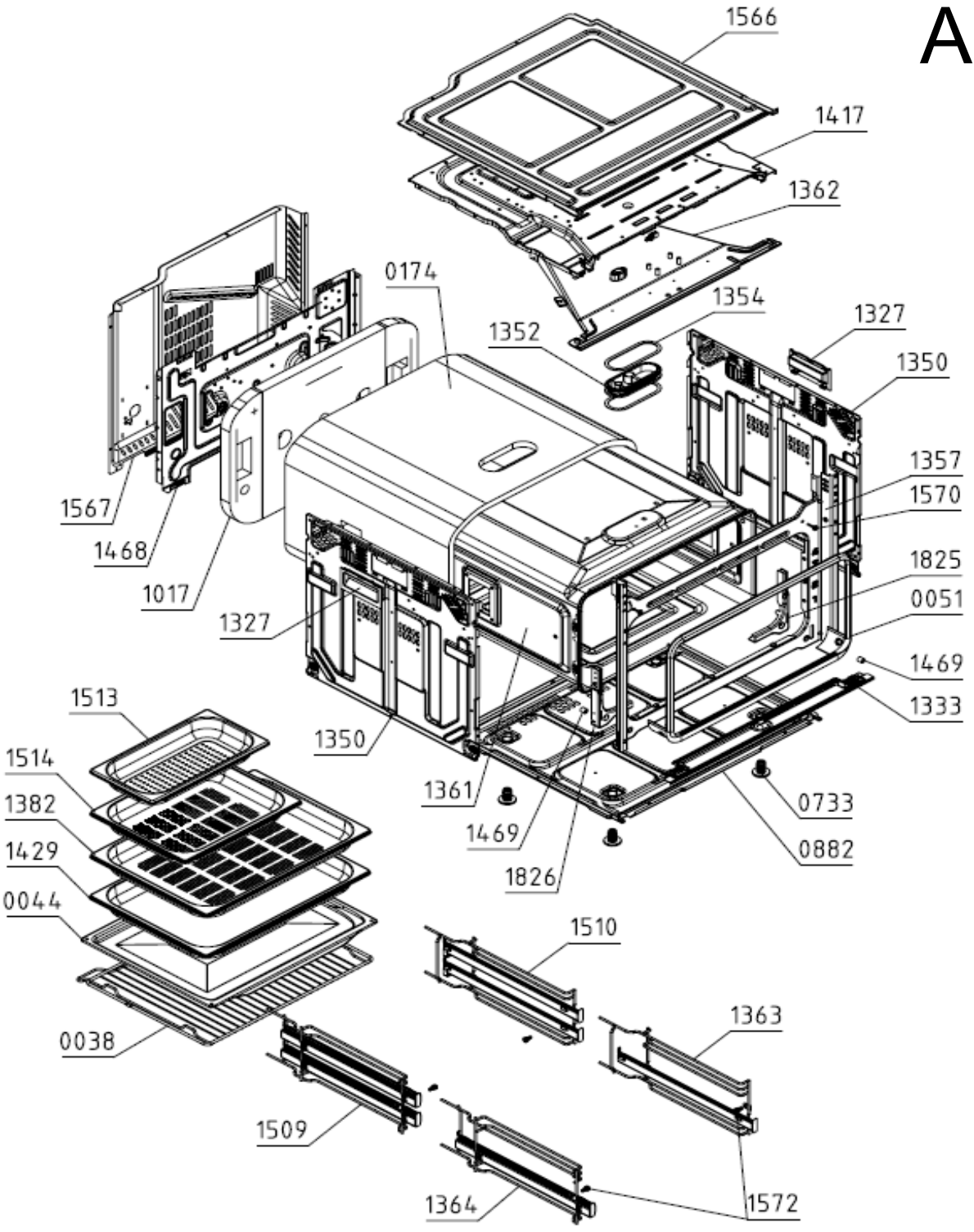
A
1566
1417
1362
0174
1354
1352
1327
1350
1357
1570
1567
1468
1017
1825
0051
1327
1469
1333
1513
1350
1514
1361
0733
1382
1469
0882
1429
1826
0044
1510
1363
0038
1509
1364
1572

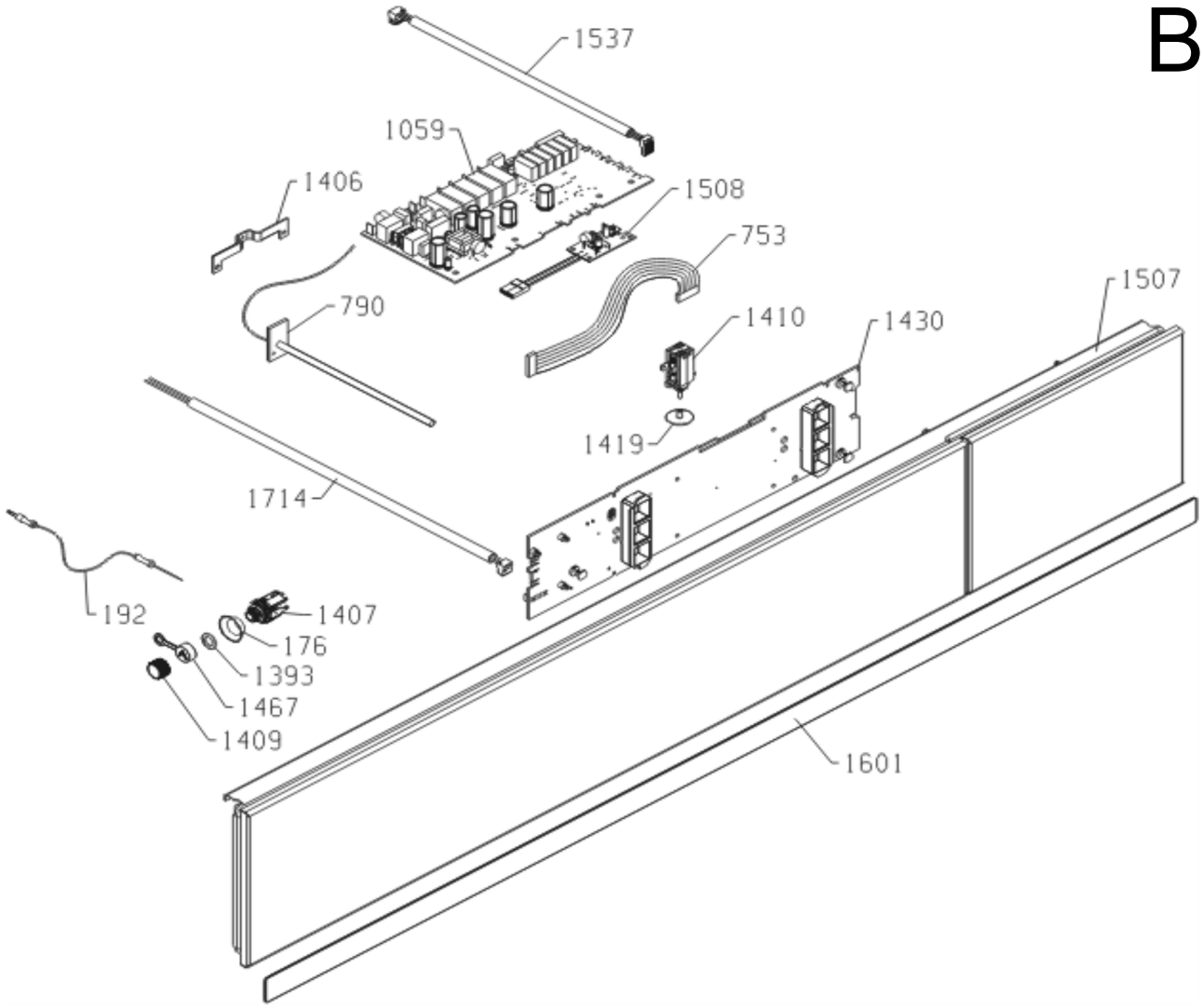
B
1537
1059
1406
1508
753
790
1507
1410
1430
1419
1714
192
1407
176
1393
1467
1409
1601

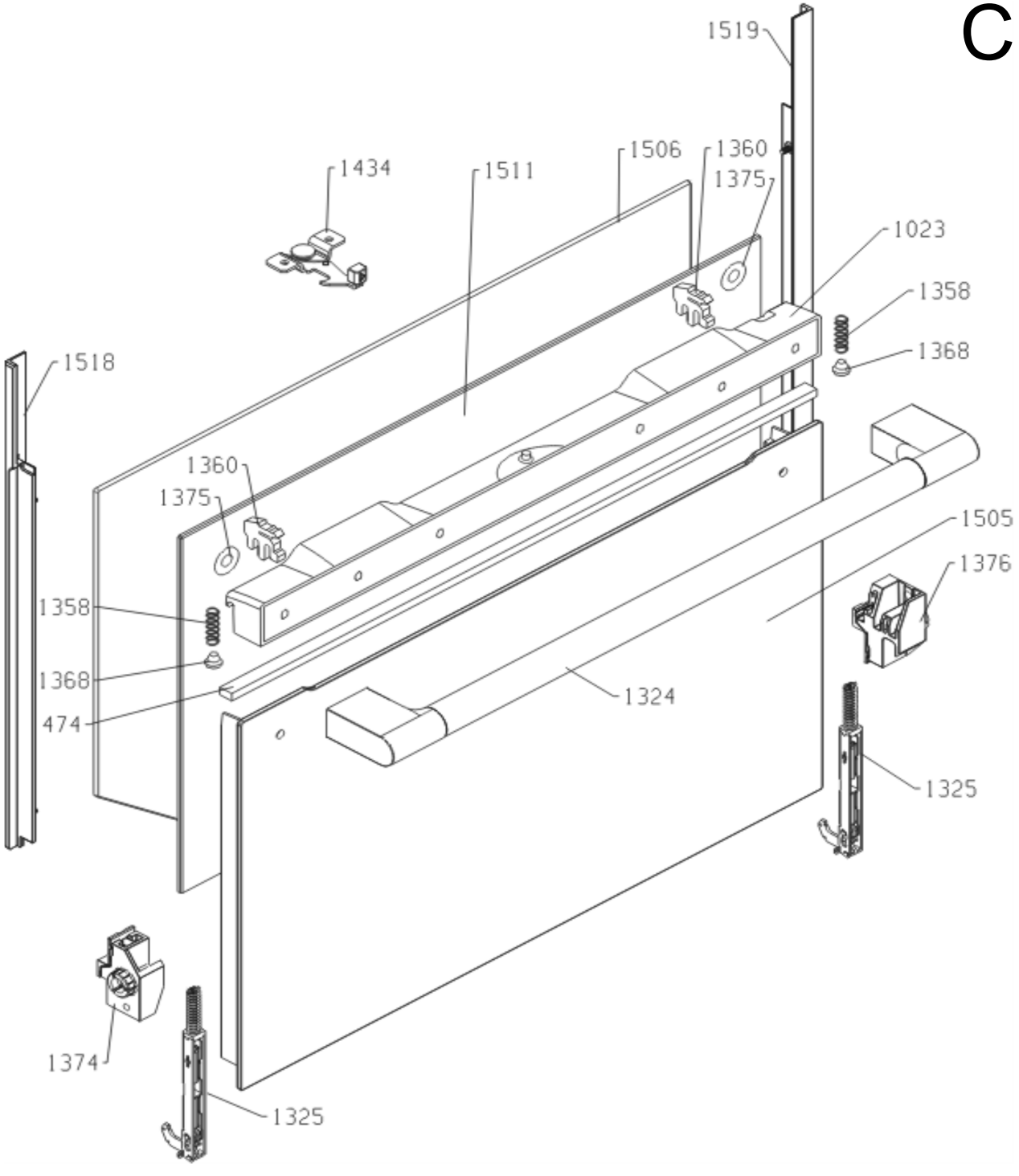
C
1519
1506
1360
1375
1434
1511
1023
1358
1368
1518
1360
1375
1505
1376
1358
1368
474
1324
1325
1374
1325

D

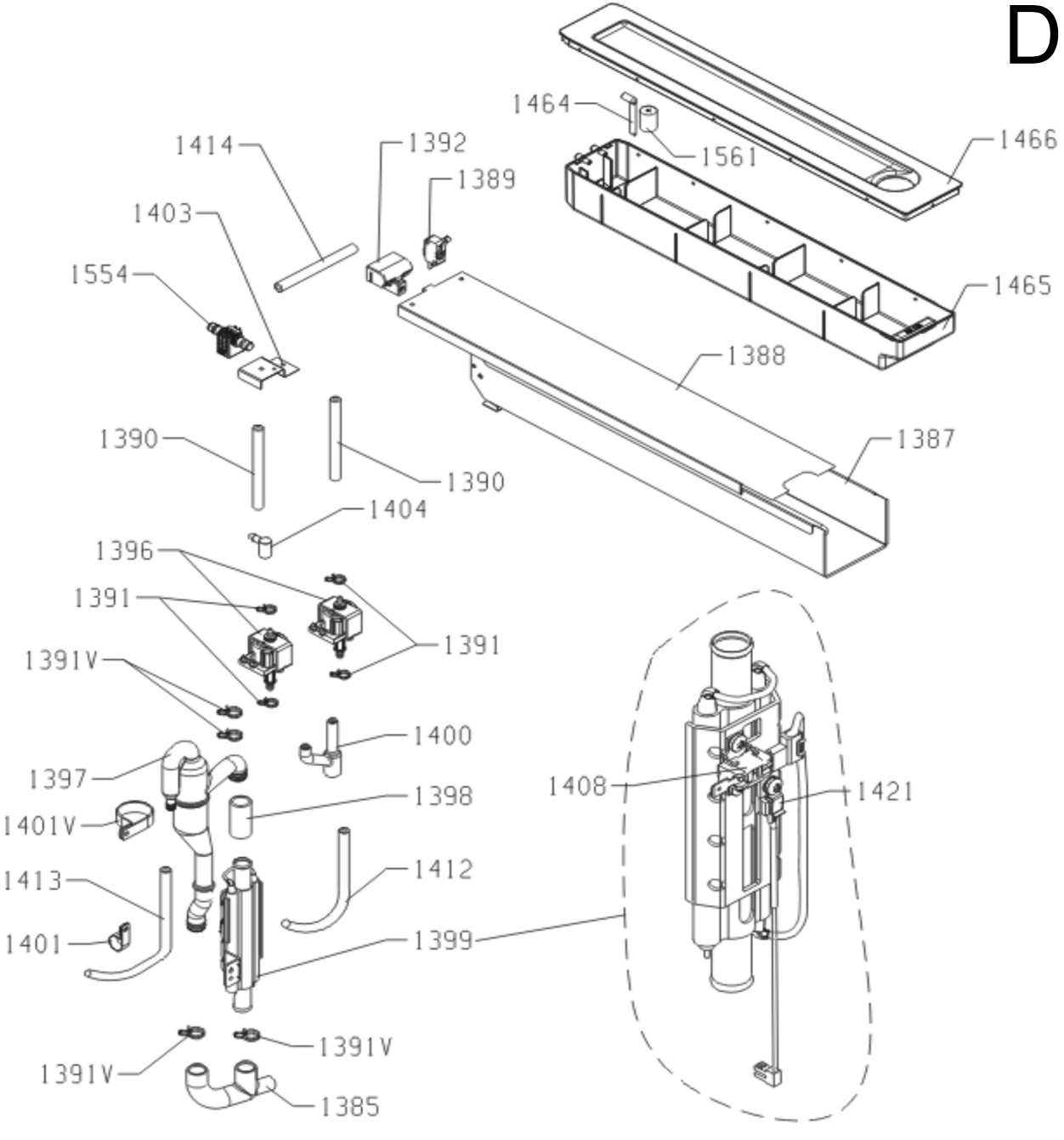
1464
1561
1466
1414
1392
1389
1403
1554
1465
1388
1387
1390
1390
1404
1396
1391
1391
1391V
1400
1397
1398
1408
1421
1401V
1412
1413
1399
1401
1391V
1391V
1385

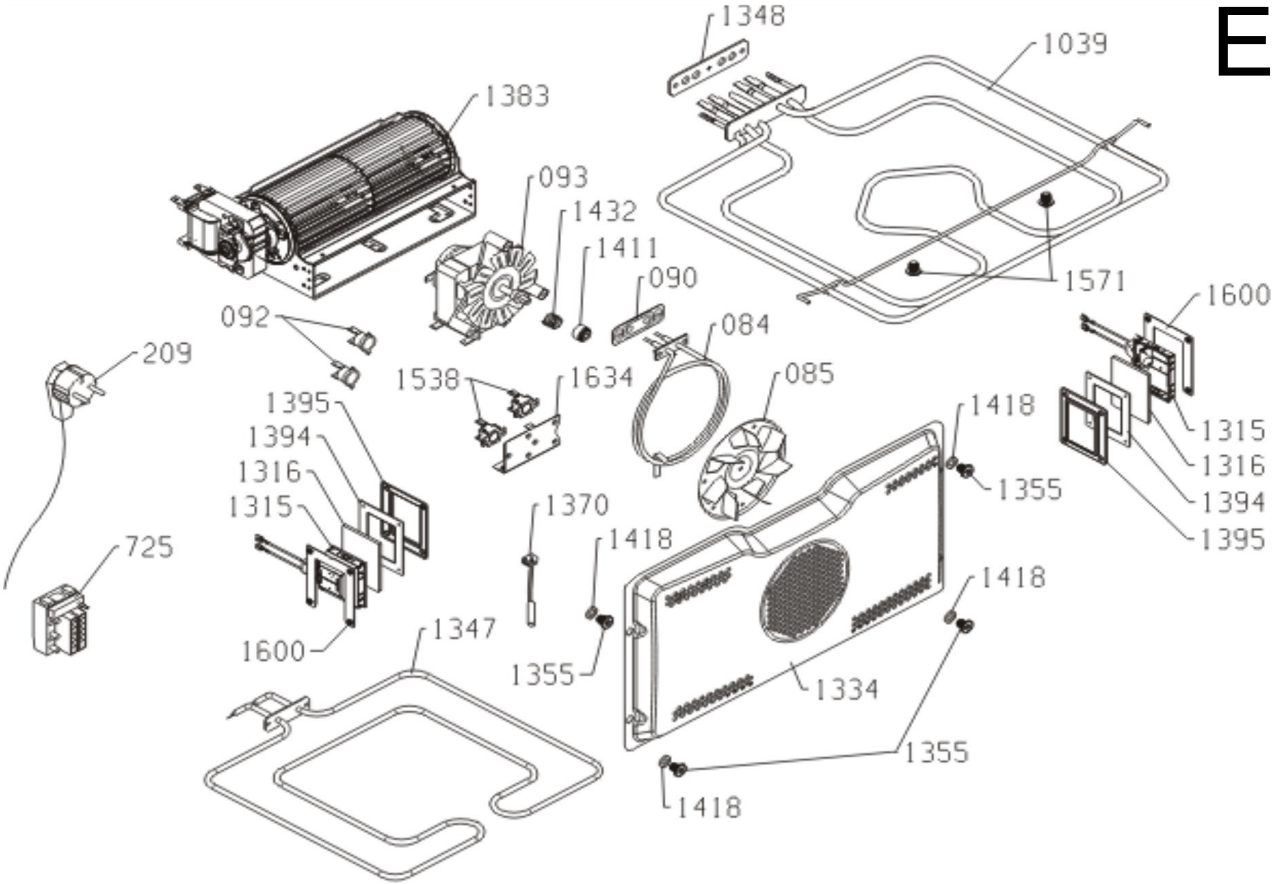
E
1348
1039
1383
093
1432
1411
090
1571
1600
092
084
209
1538
1634
085
1395
1394
1316
1315
1418
1355
1370
1418
725
1600
1347
1355
1334
1418
1355
1418
1315
1316
1394
1395