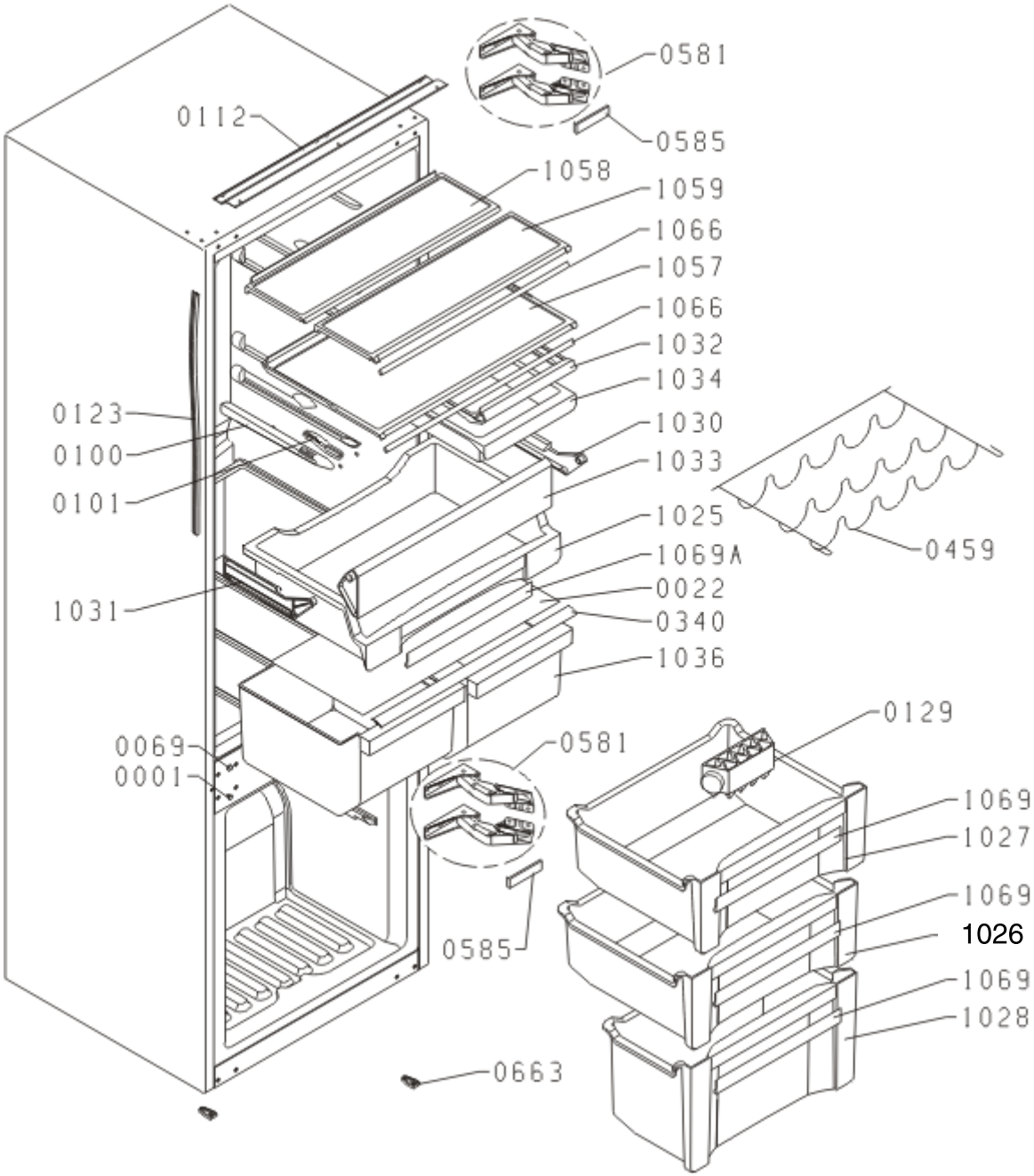
0581
0585
0112
1058
1059
1066
1057
1066
1032
1034
0123
1030
0100
1033
0101
1025
0459
1069A
0022
1031
0340
1036
0129
0069
0581
0001
1069
1027
1069
1026
0585
1069
1028
0663

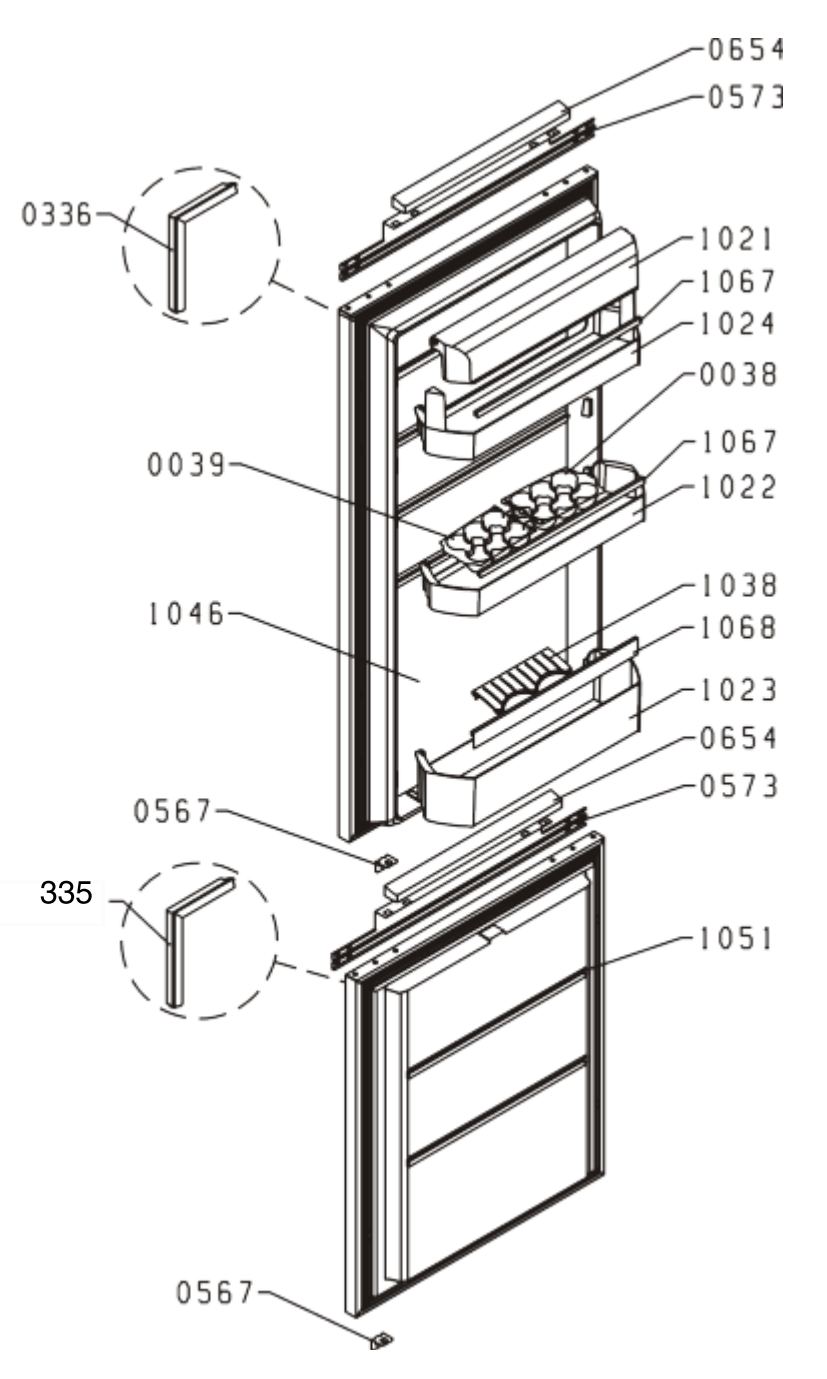
0654
0573
0336
1021
1067
1024
0038
1067
0039
1022
1038
1046
1068
1023
0654
0573
0567
335
1051
0567

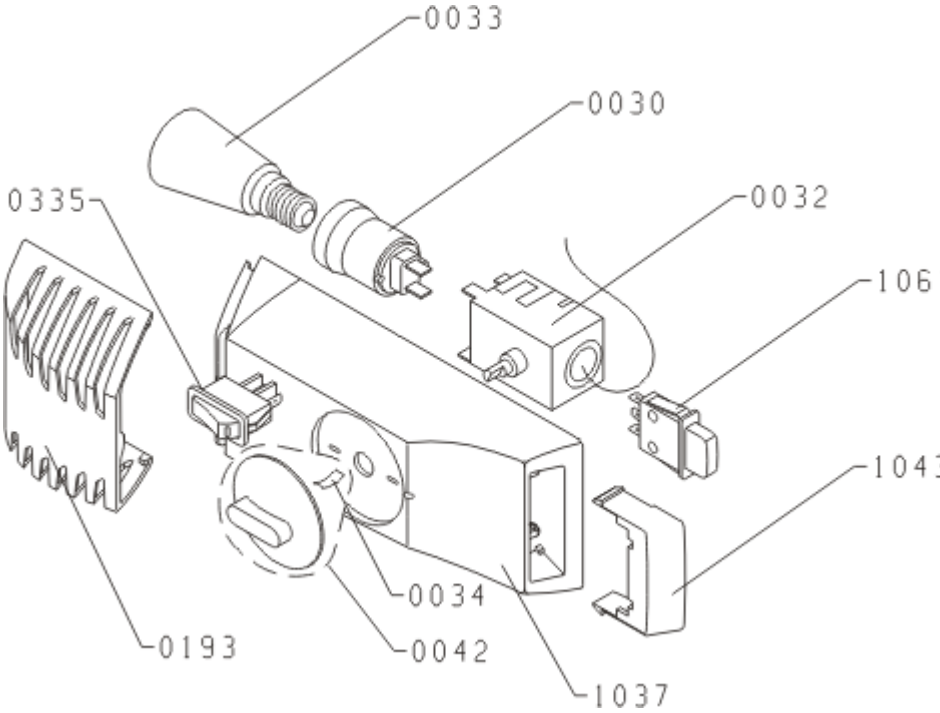
0033
0030
0335
0032
1061
1043
0034
0193
0042
1037

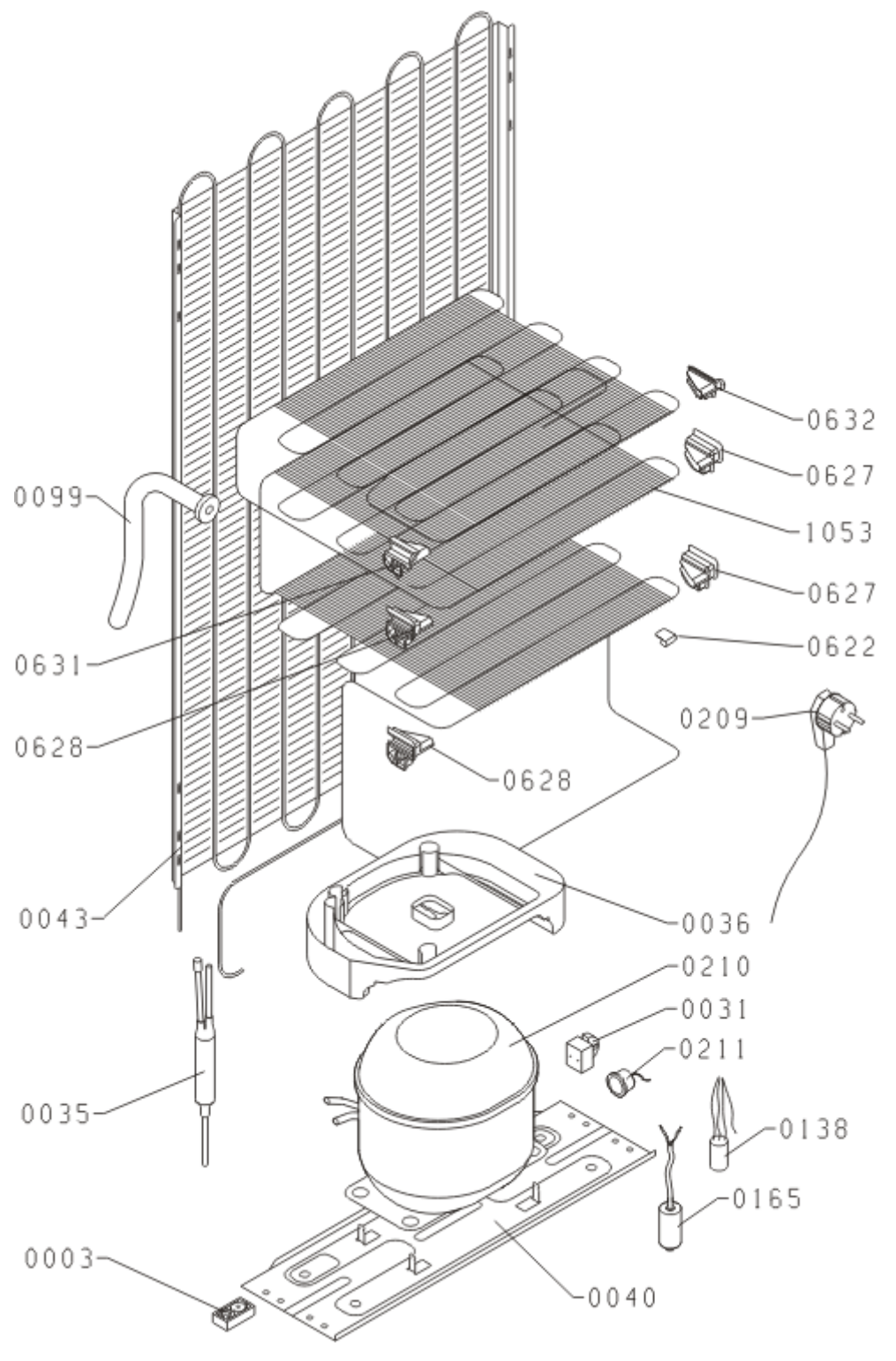
0632
0627
0099
1053
0627
0631
0622
0628
0209
0628
0043
0036
0210
0031
0211
0035
0138
0165
0003
0040