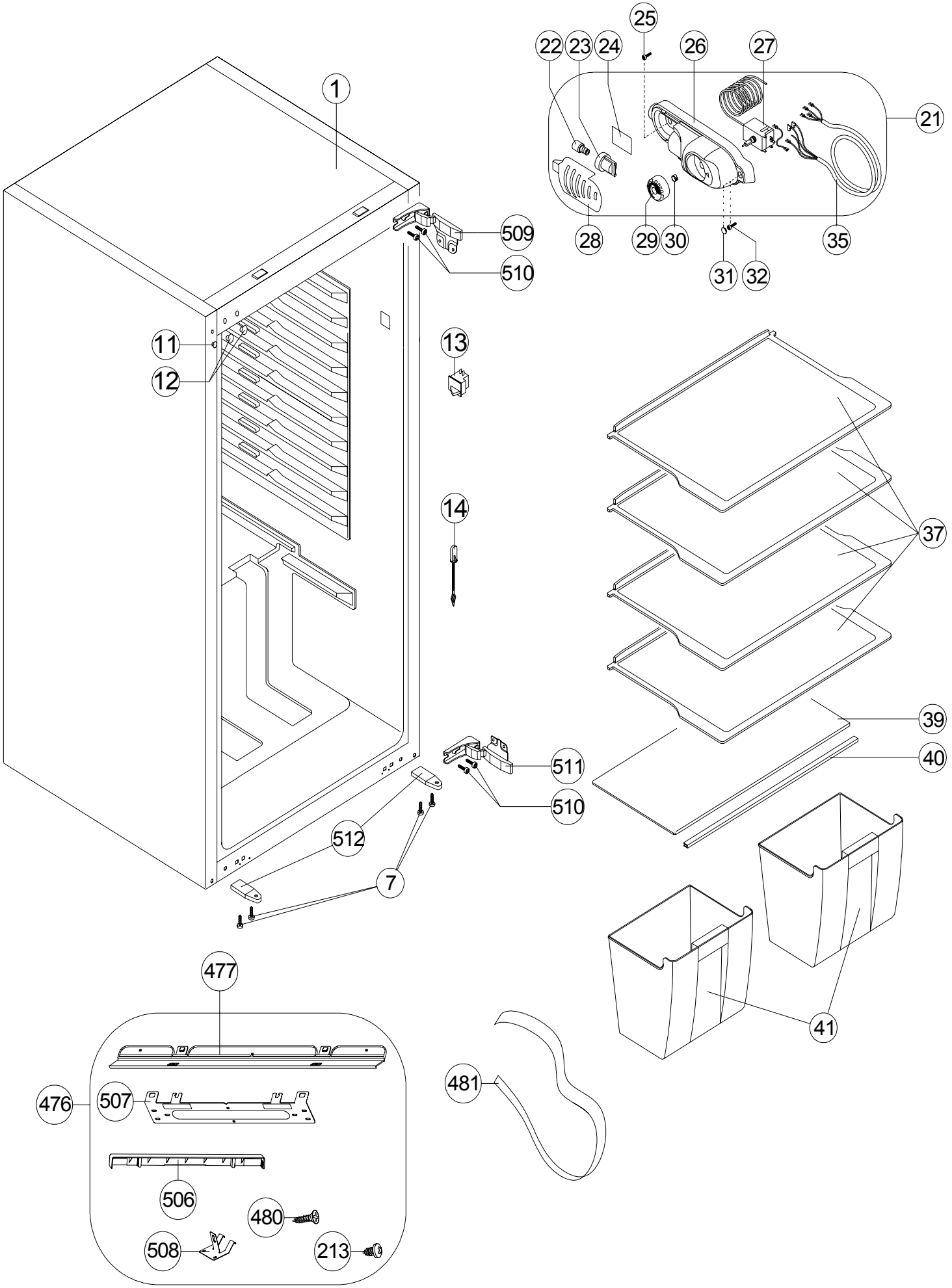
1
21
22
23
24
25
26
27
28
29
30
31
32
35
509
510
11
12
13
14
37
39
40
511
510
512
7
41
477
476
507
506
480
508
213
481

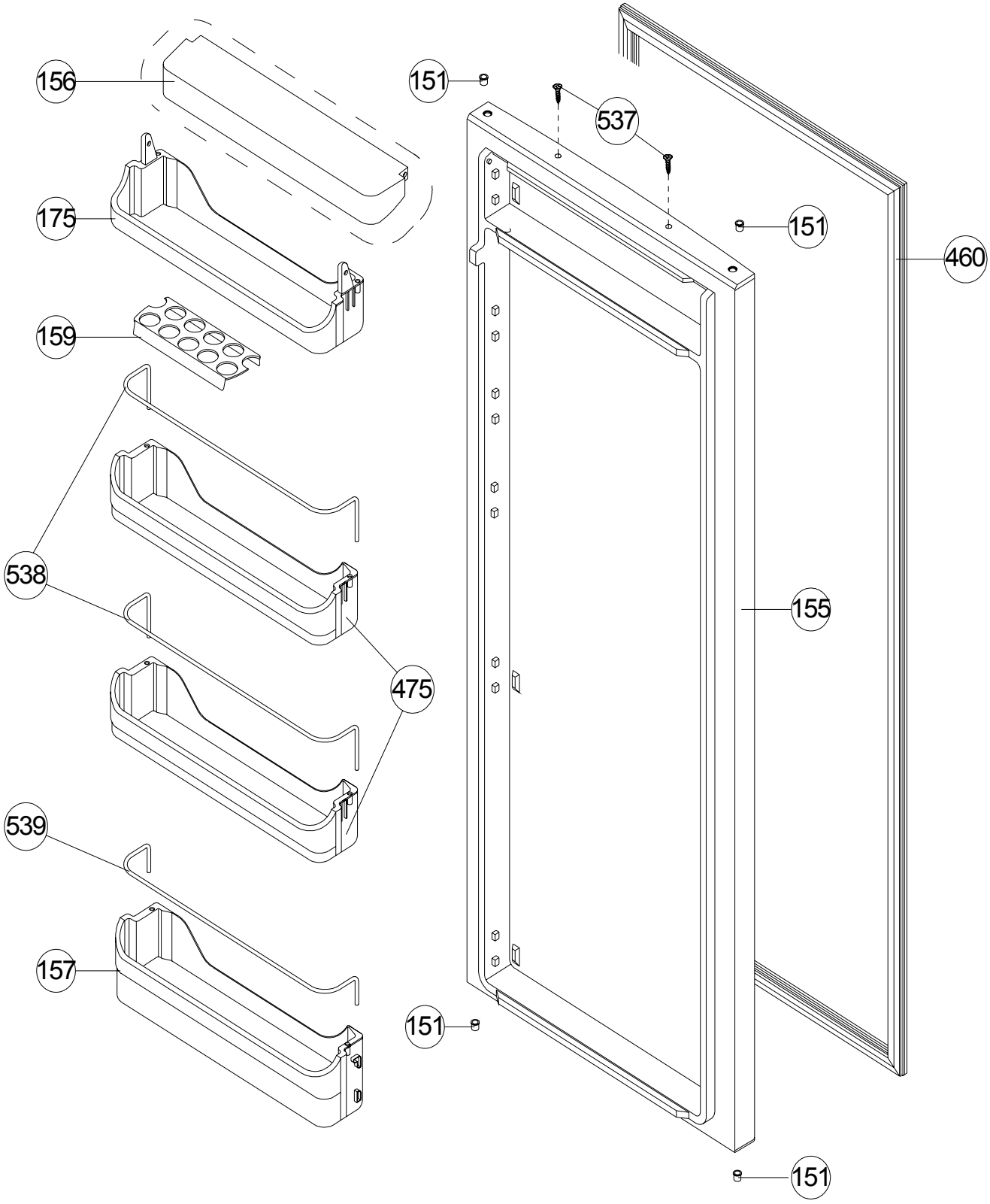
156
151
537
175
151
460
159
538
155
475
539
157
151
151

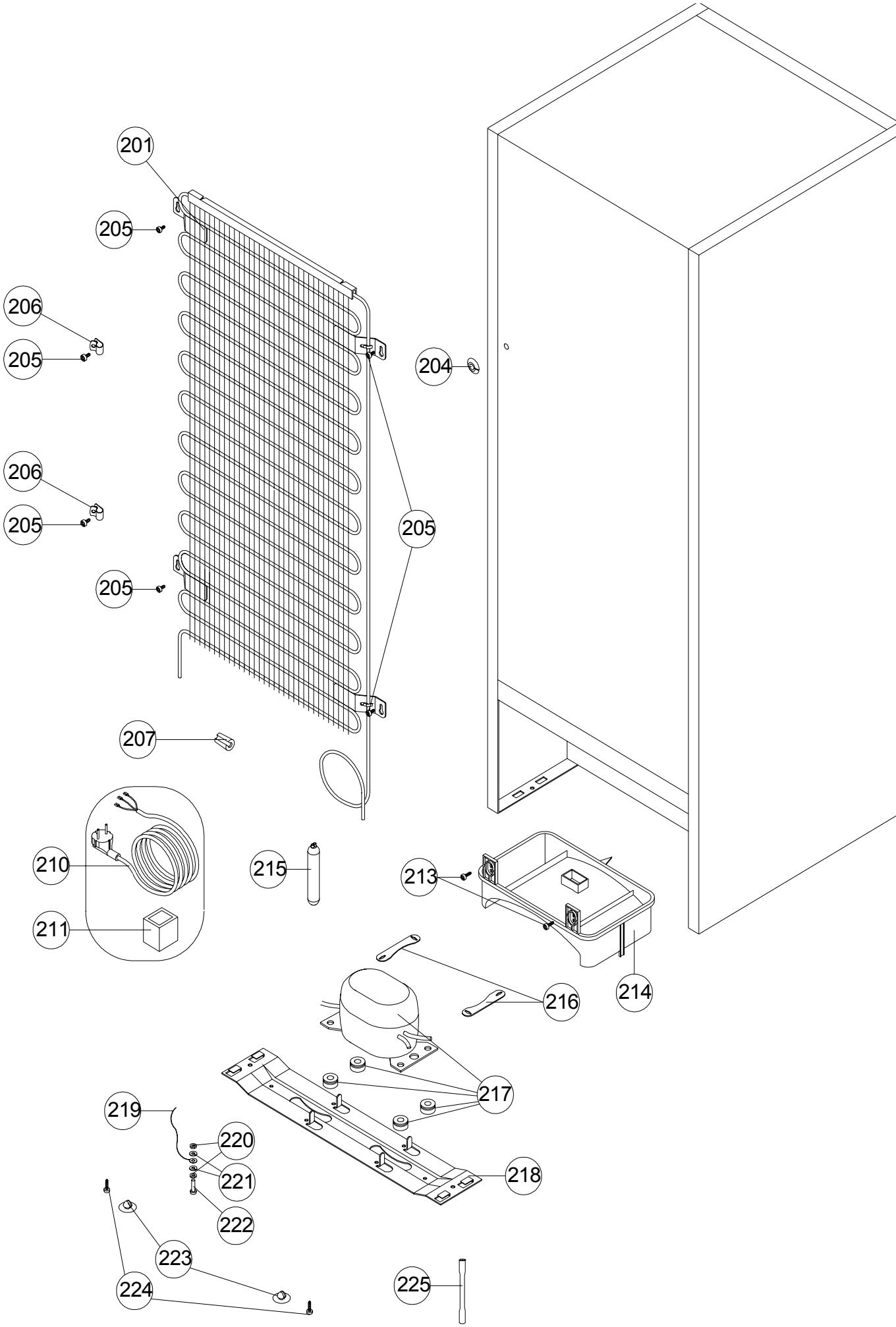
201
205
206
205
204
206
205
205
205
207
210
211
215
213
214
216
217
218
219
220
221
222
223
224
225