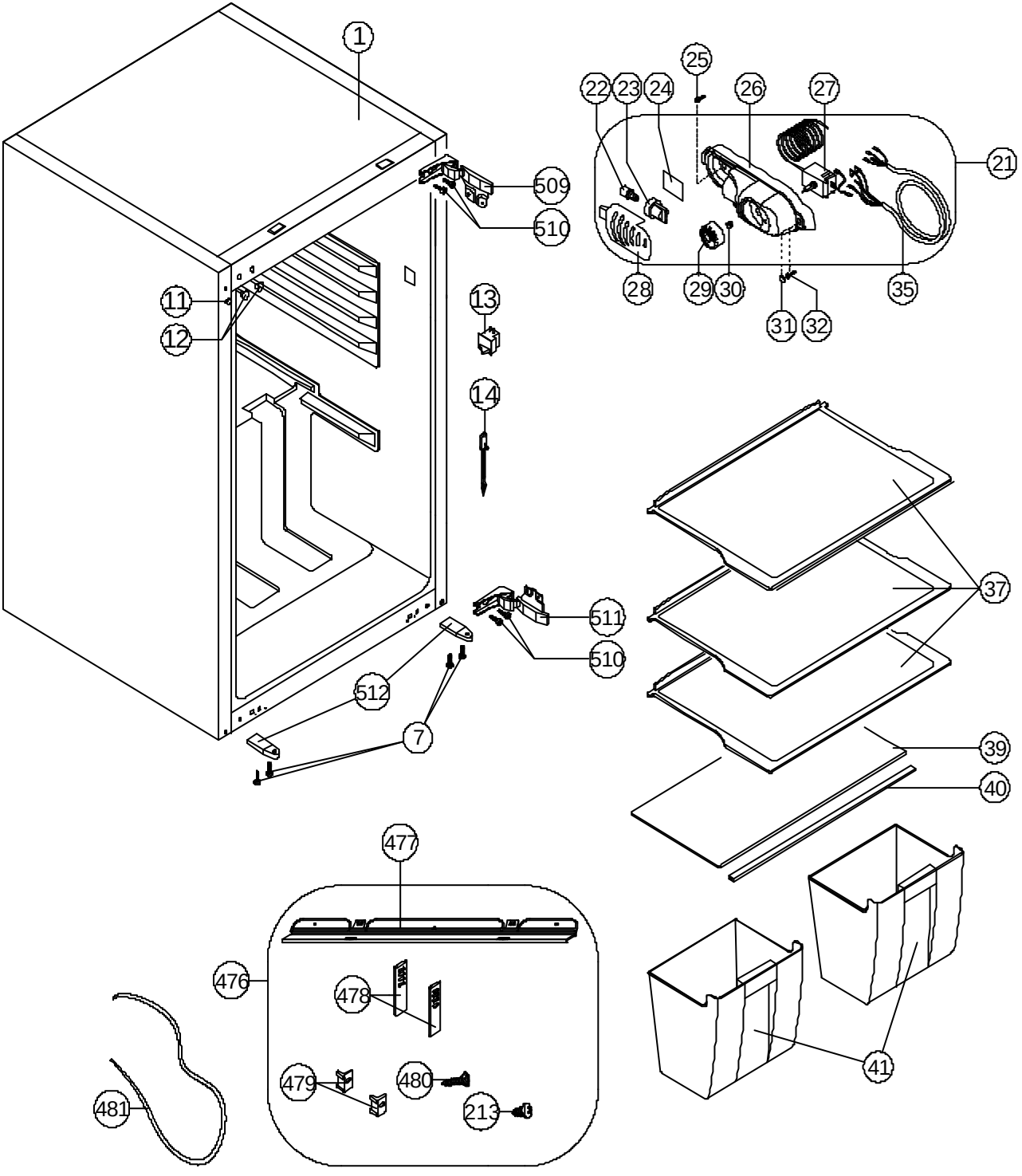
1
509
510
11
12
13
14
511
510
512
7
22
23
24
25
26
27
21
28
29
30
31
32
35
37
39
40
41
477
476
478
479
480
213
481

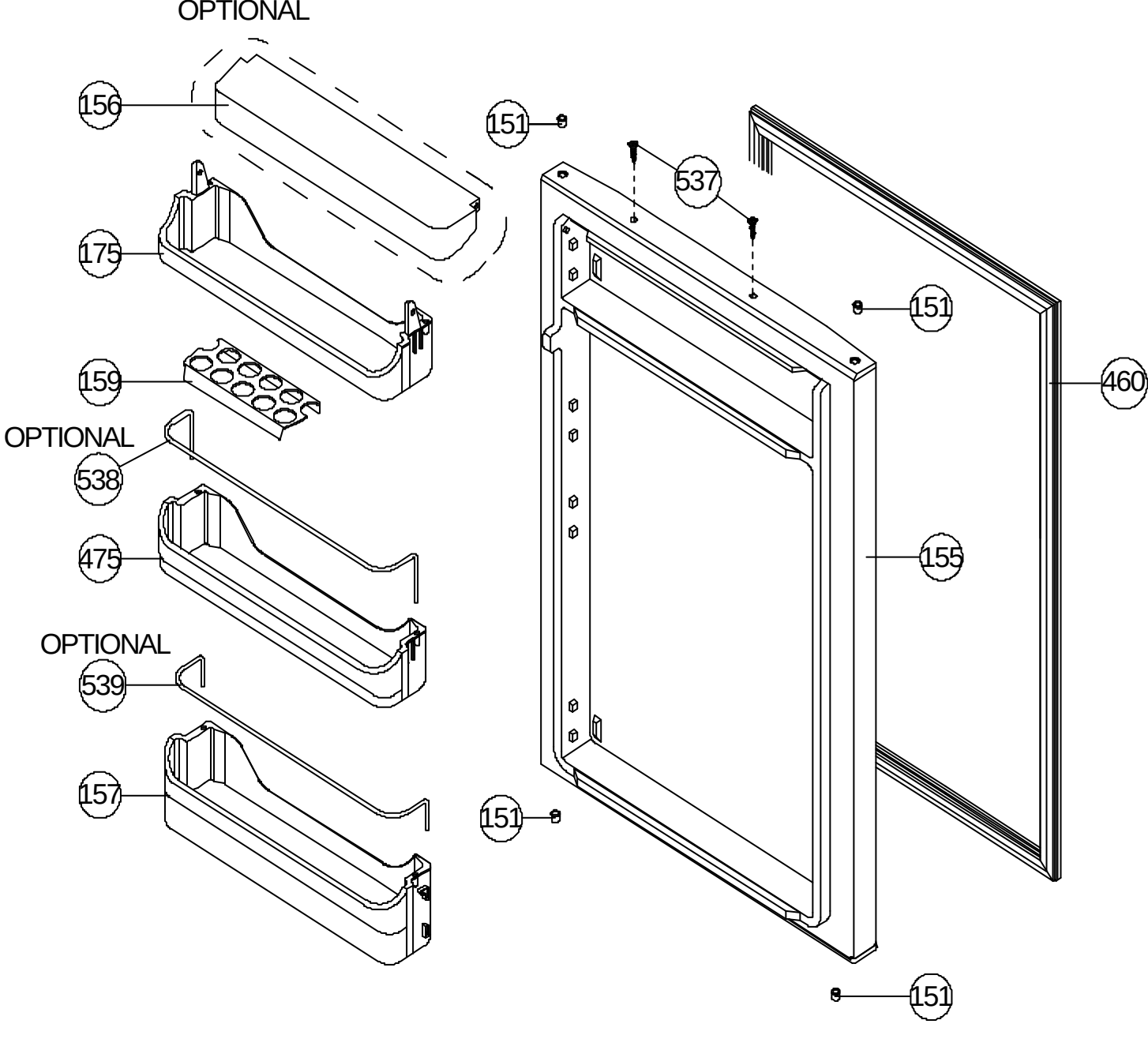
OPTIONAL
156
151
537
175
151
159
460
OPTIONAL
538
475
155
OPTIONAL
539
157
151
151

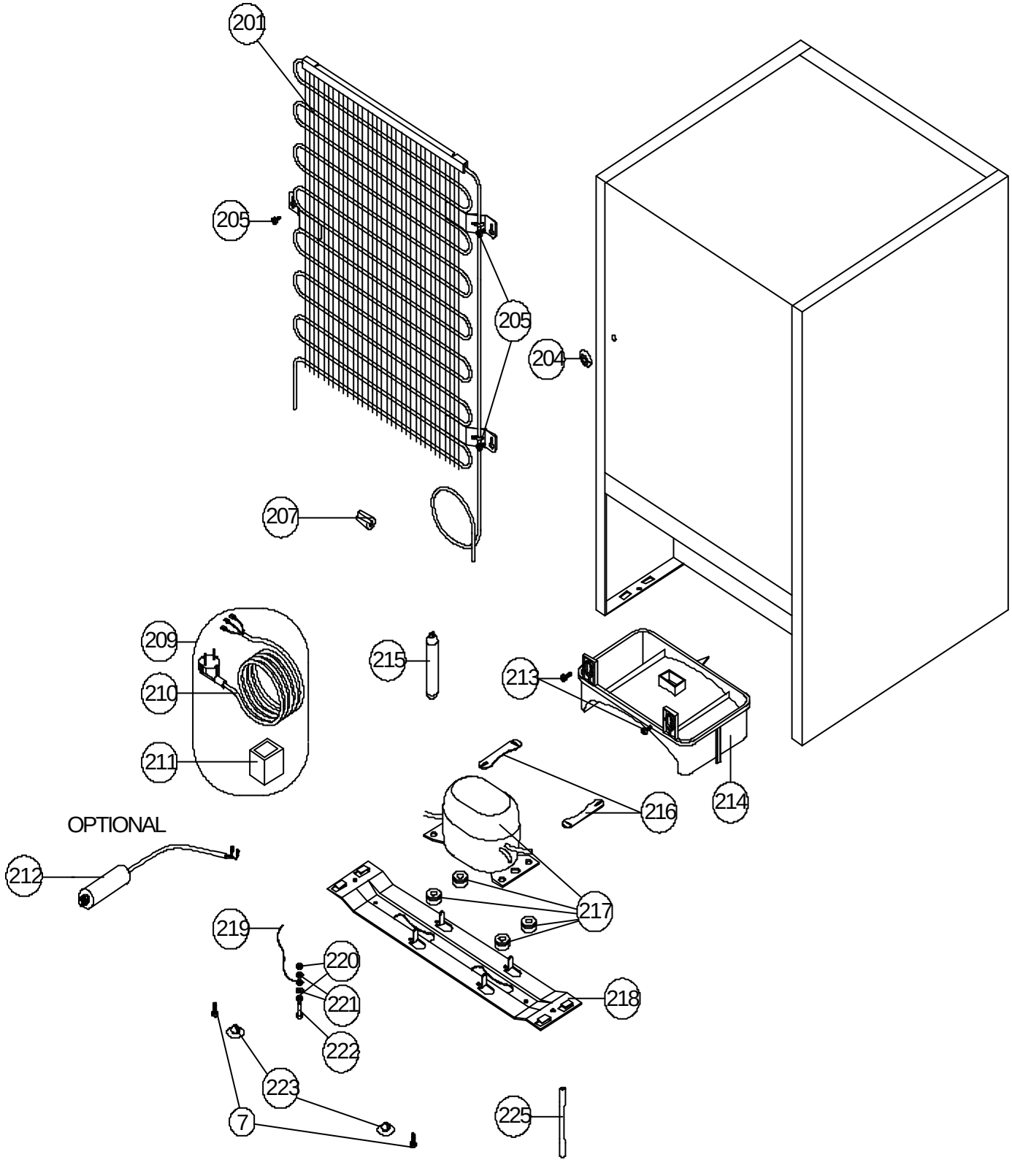
201
205
205
204
207
209
210
211
215
213
214
216
OPTIONAL
212
217
219
220
221
222
218
223
7
225