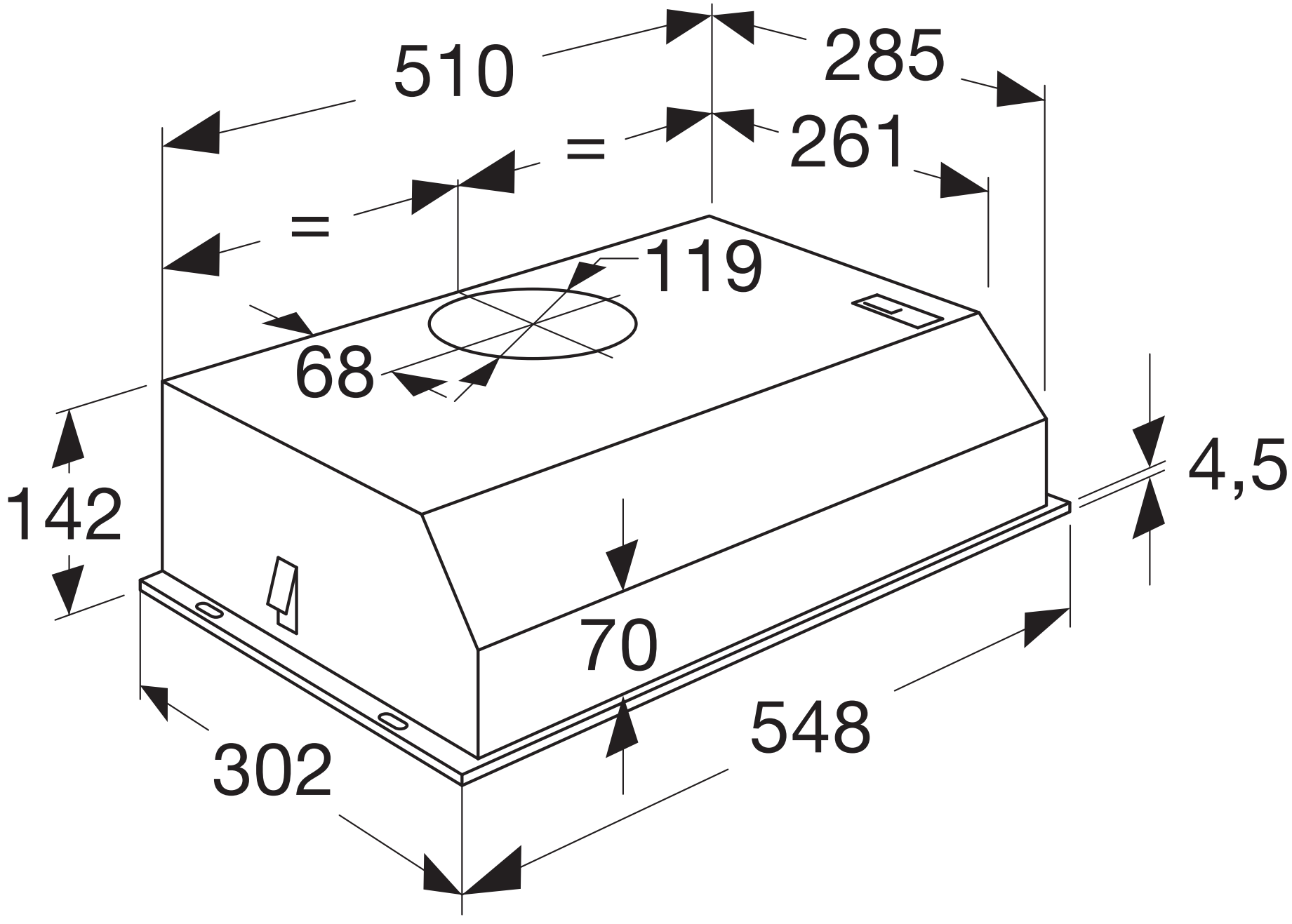
510
285
=
261
=
119
68
142
4,5
70
548
302