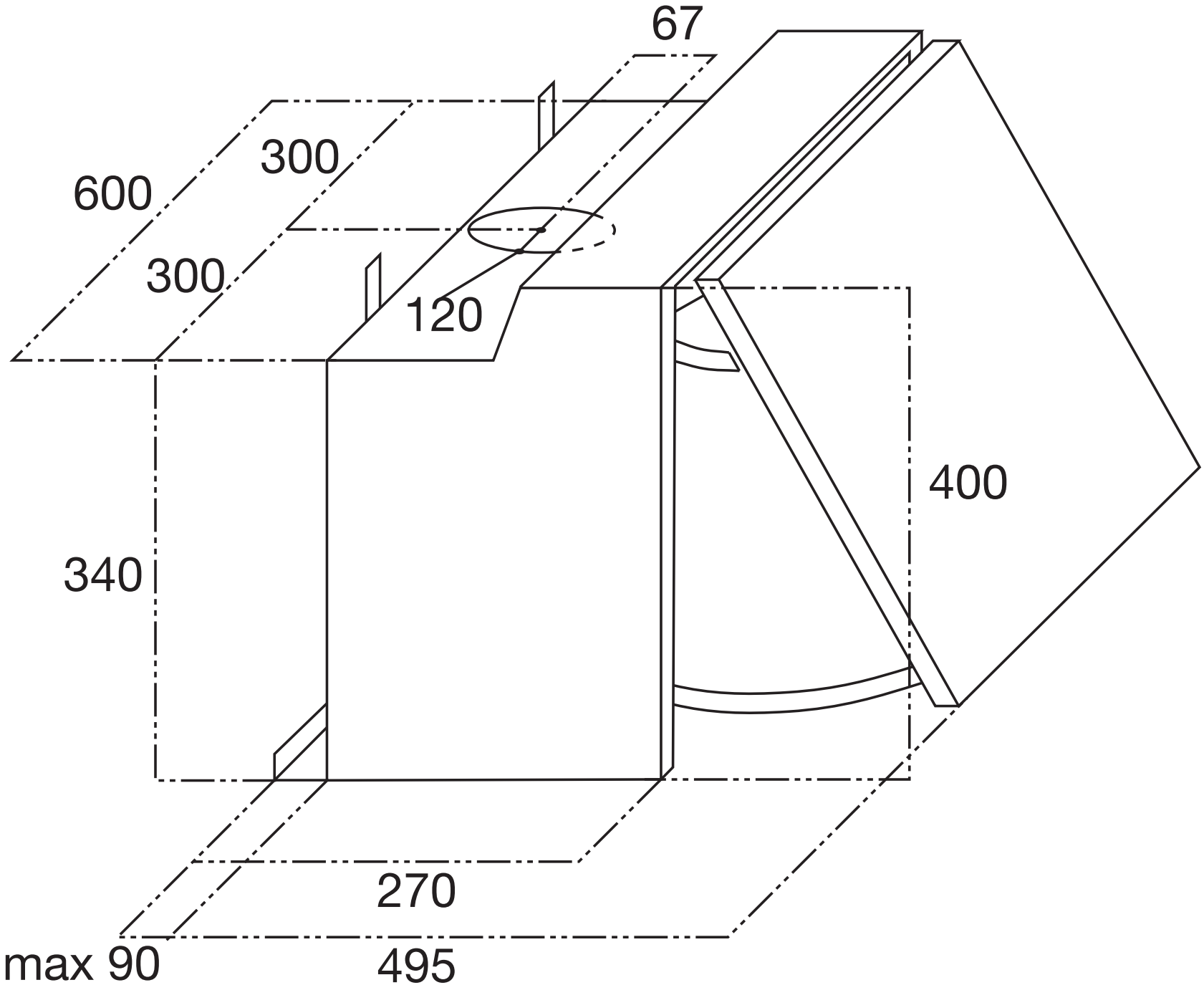
67
300
600
300
120
400
340
270
max 90
495