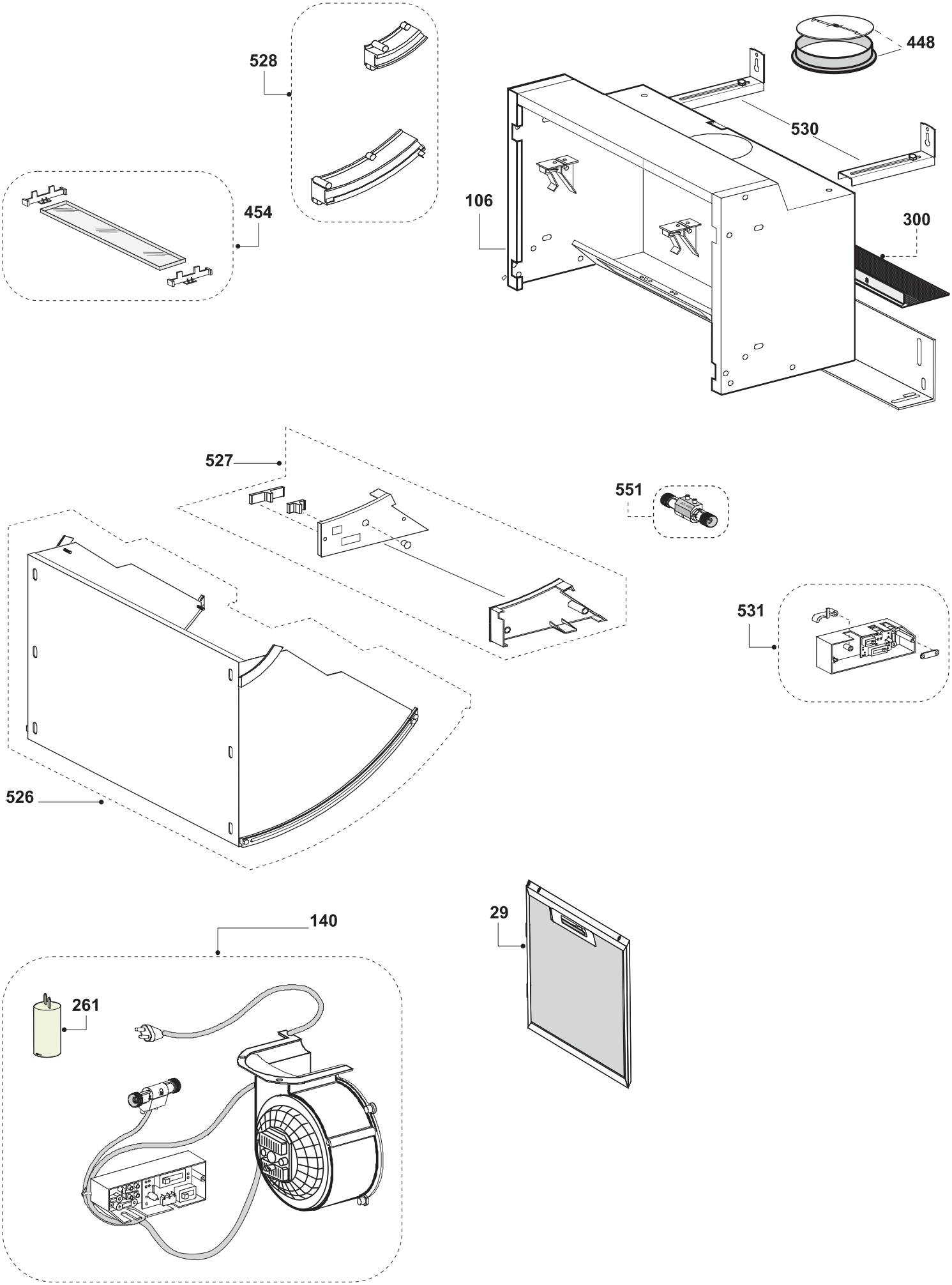
528
454
448
530
106
300
527
551
531
526
140
29
261