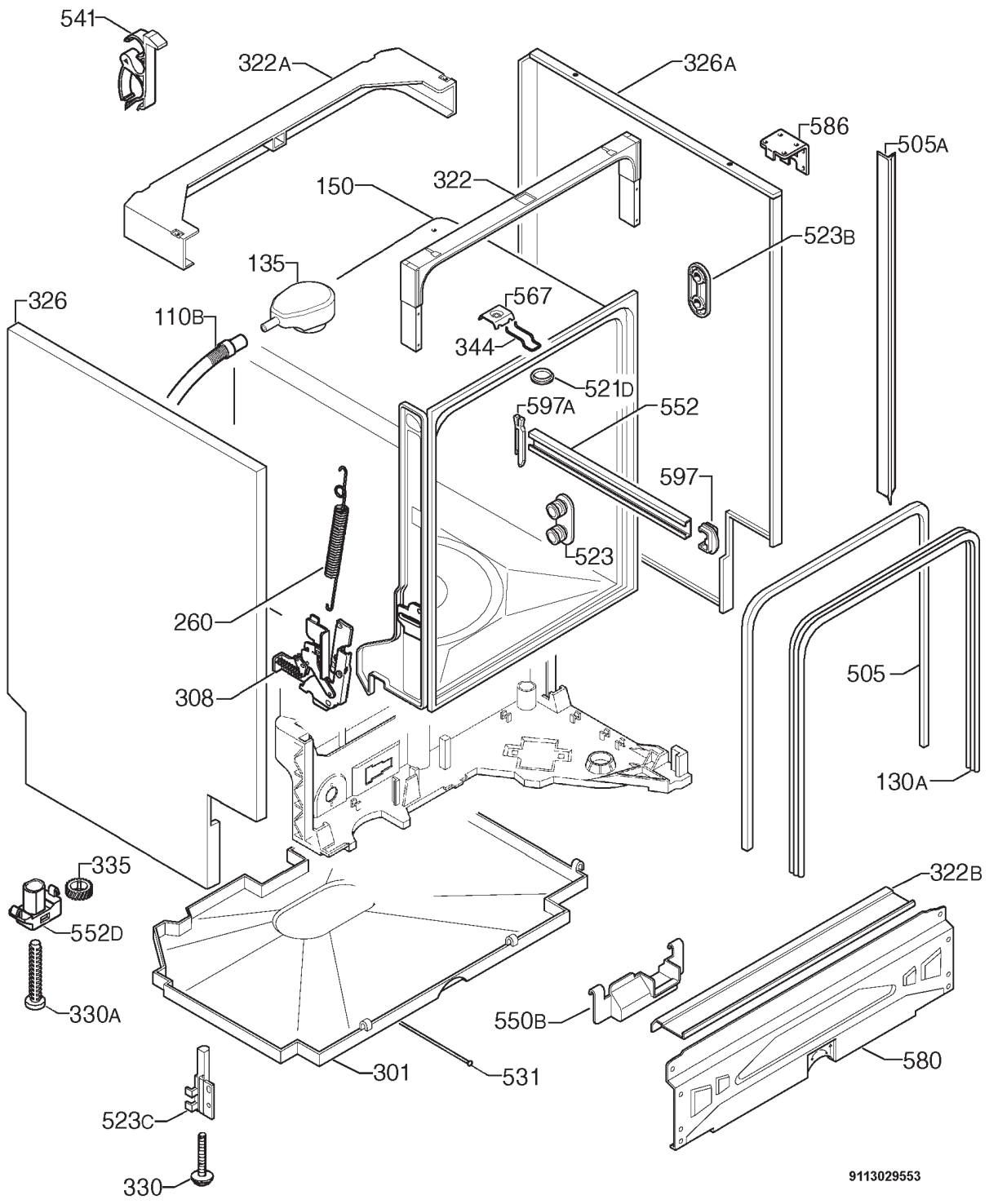
541
322A
326A
586
505A
150
322
523B
135
326
110B
567
344
521D
597A
552
597
523
260
308
505
130A
335
552D
322B
330A
550B
301
531
580
523C
330
9113029553

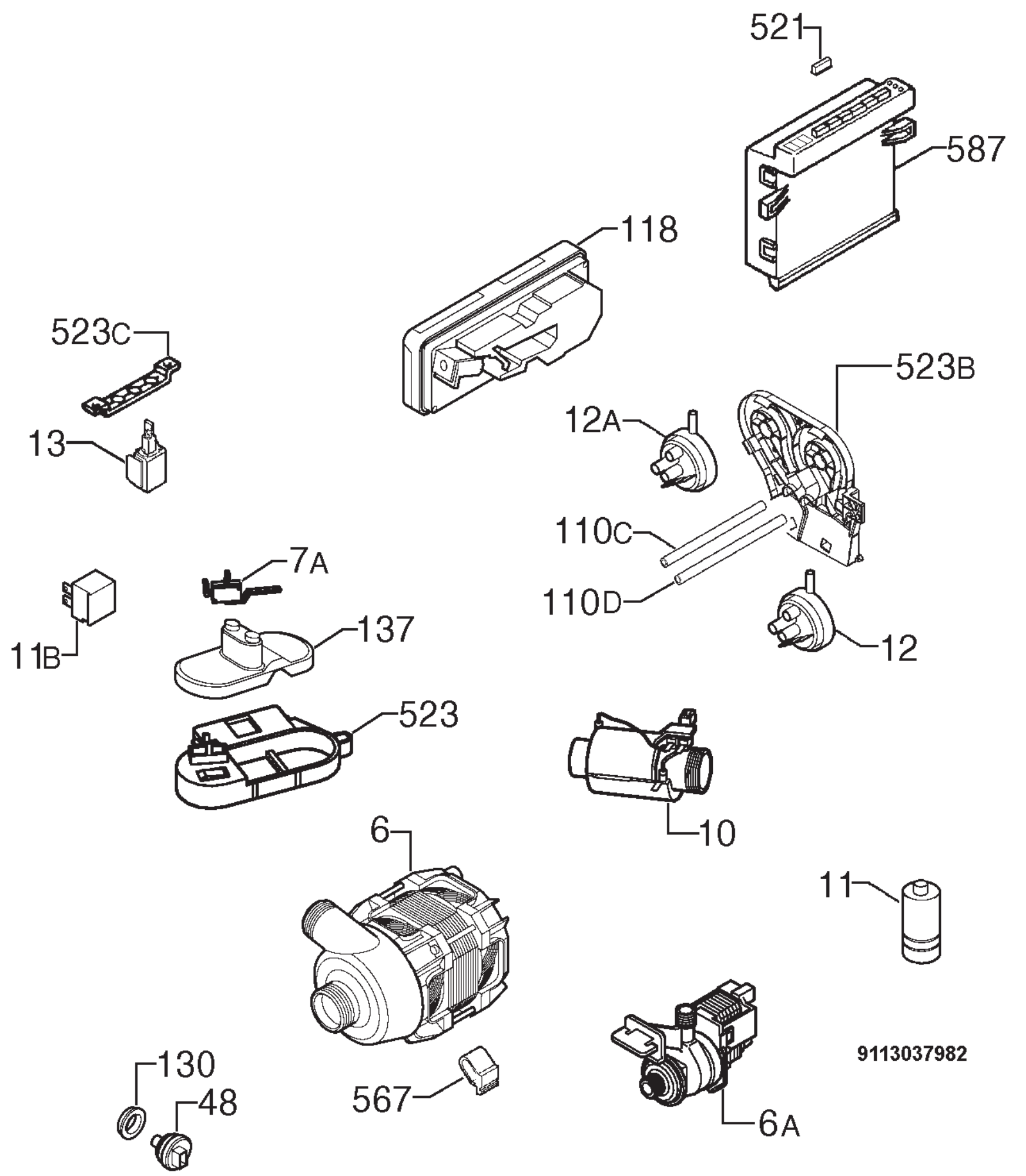
521
587
118
523C
523B
12A
13
110C
110D
7A
11B
137
12
523
10
6
11
130
48
567
6A
9113037982

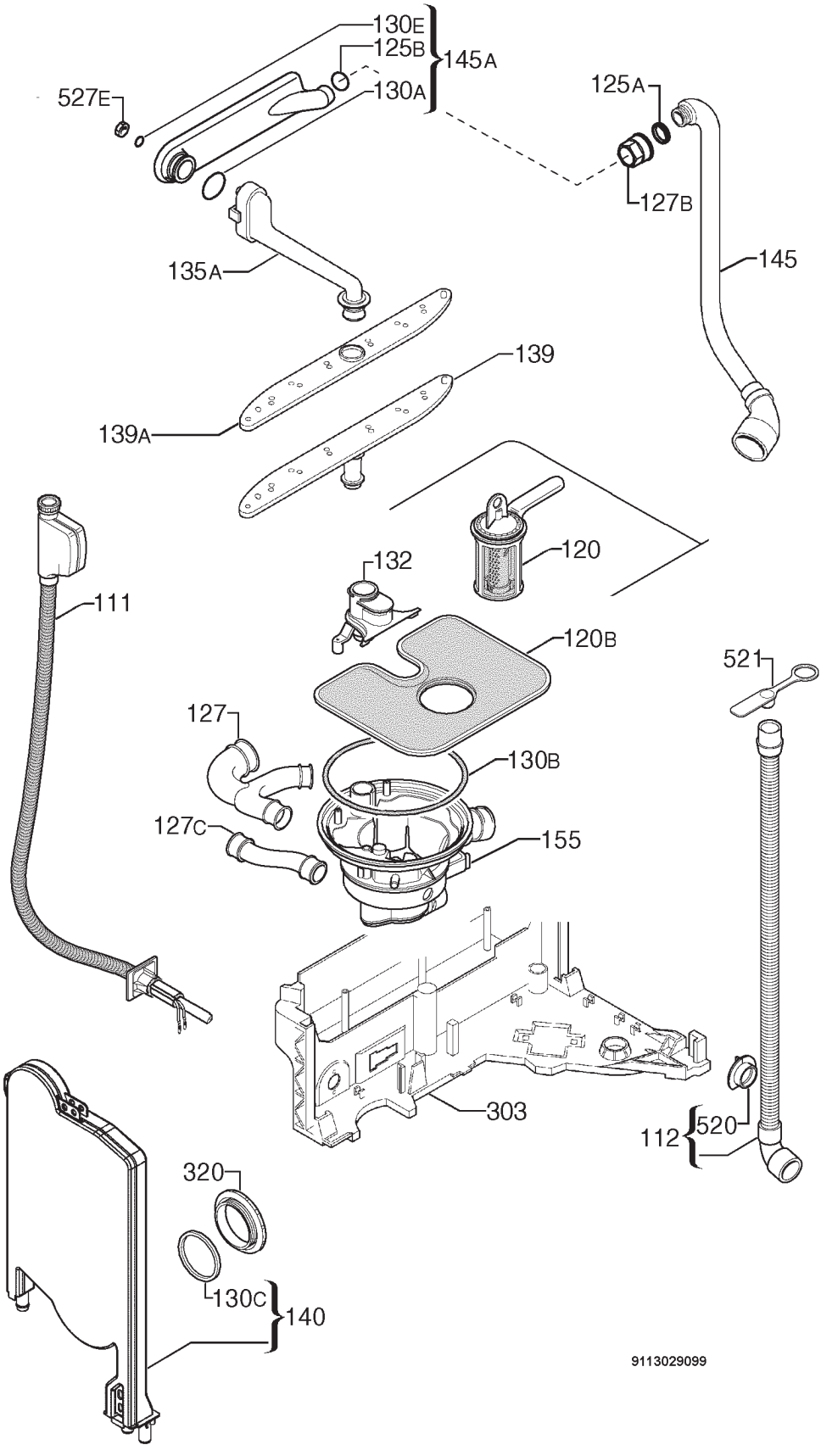
130E
125B
145A
130A
527E
125A
127B
145
135A
139
139A
120
132
111
120B
521
127
130B
127C
155
303
112
520
320
130C
140
9113029099

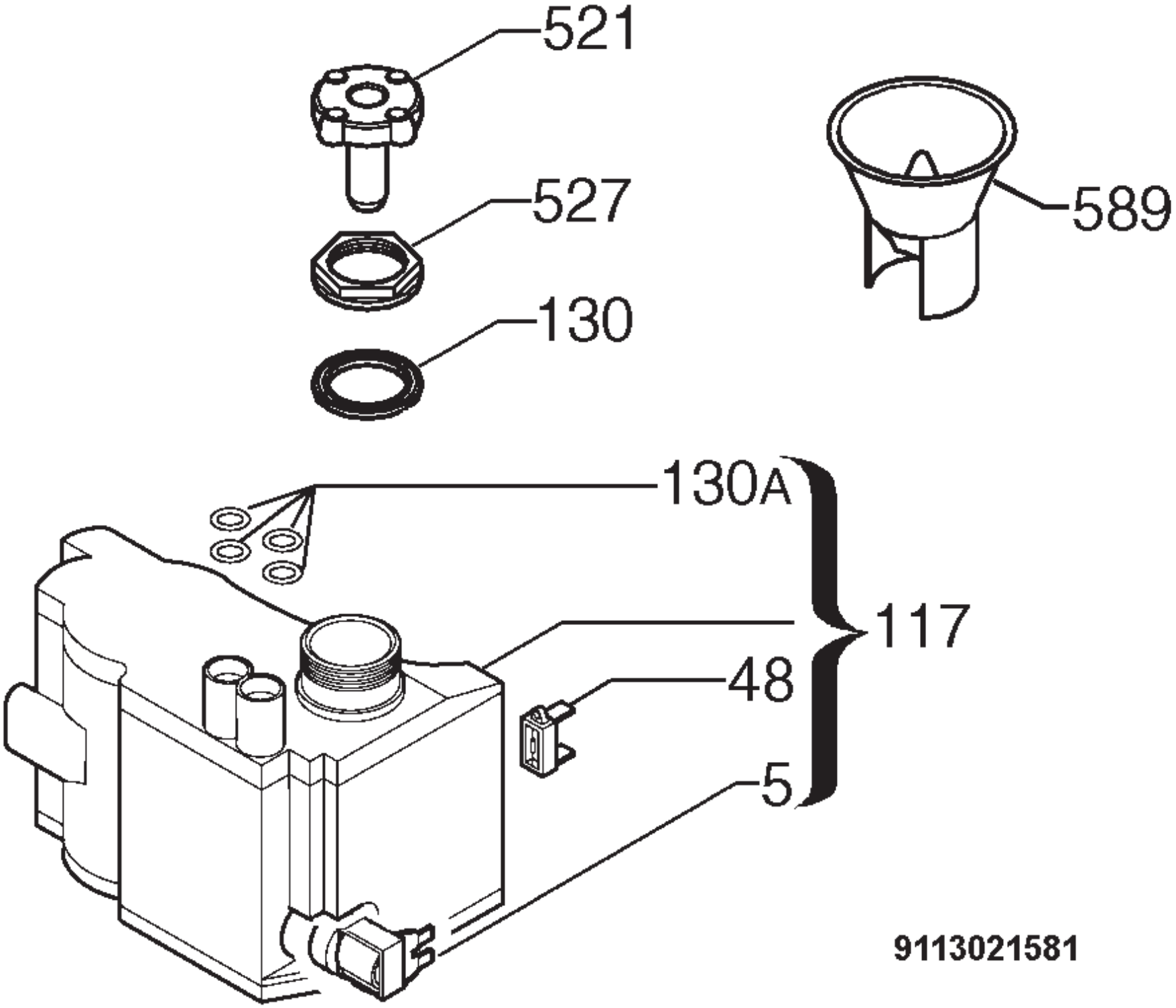
521
527
130
589
130A
117
48
5
9113021581

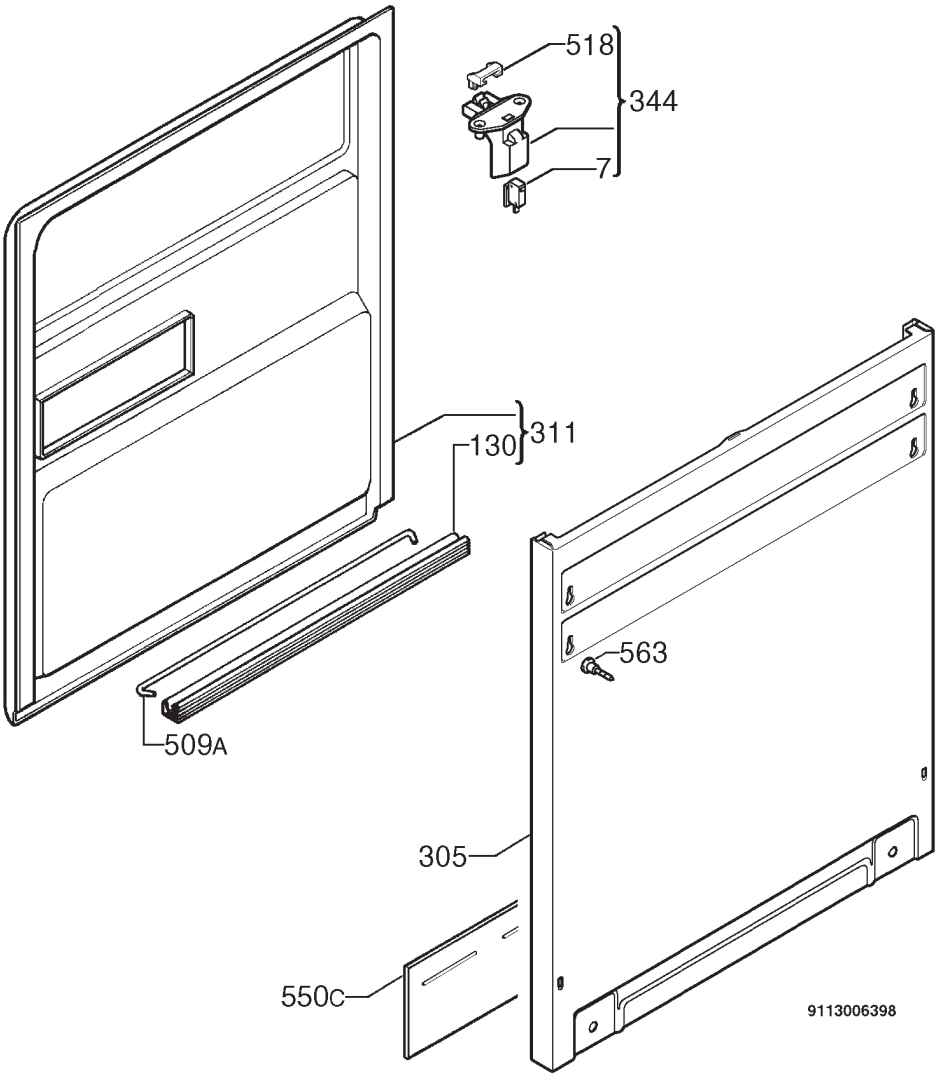
518
344
7
311
130
563
509A
305
550C
9113006398

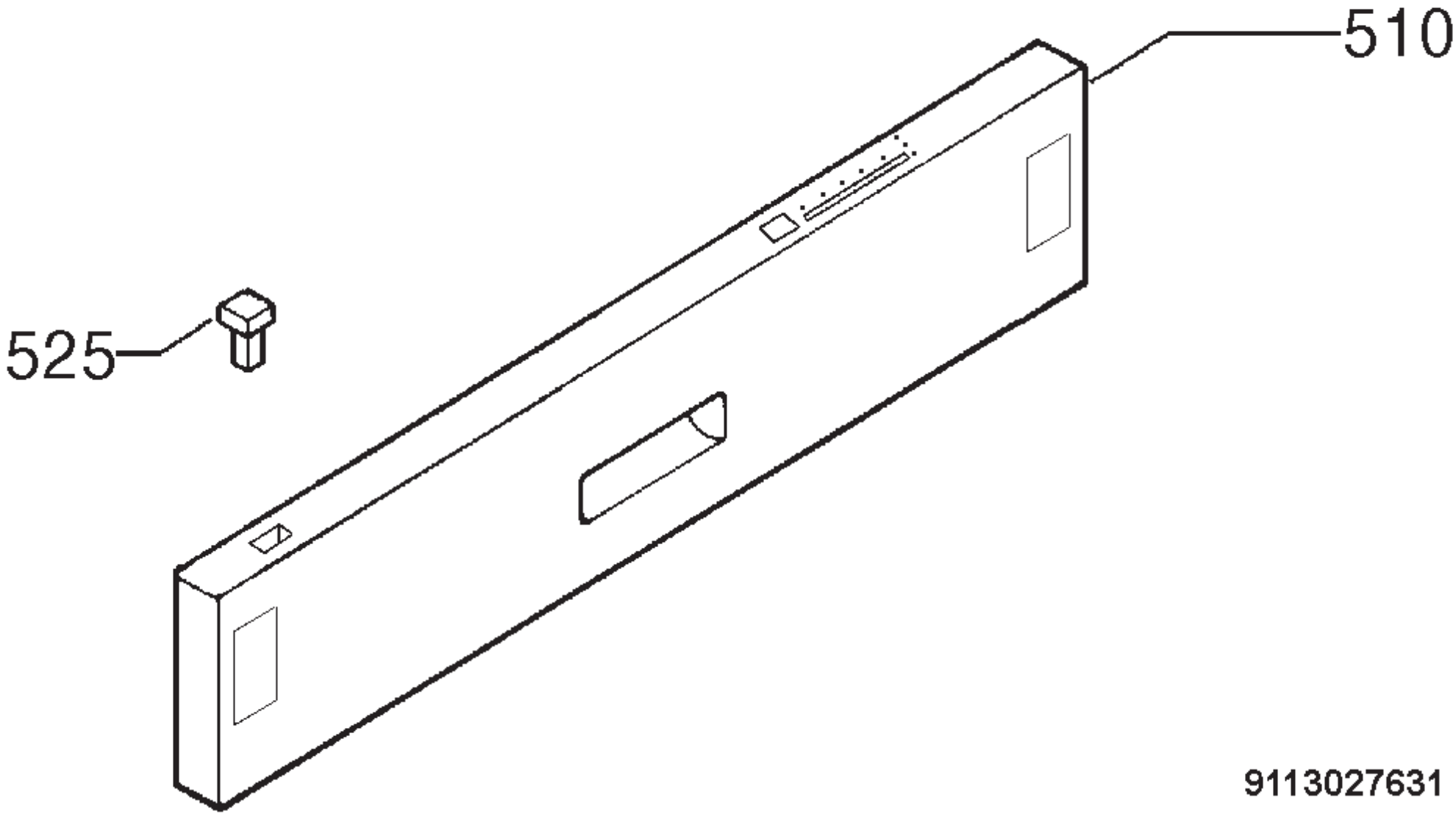
510
525
9113027631

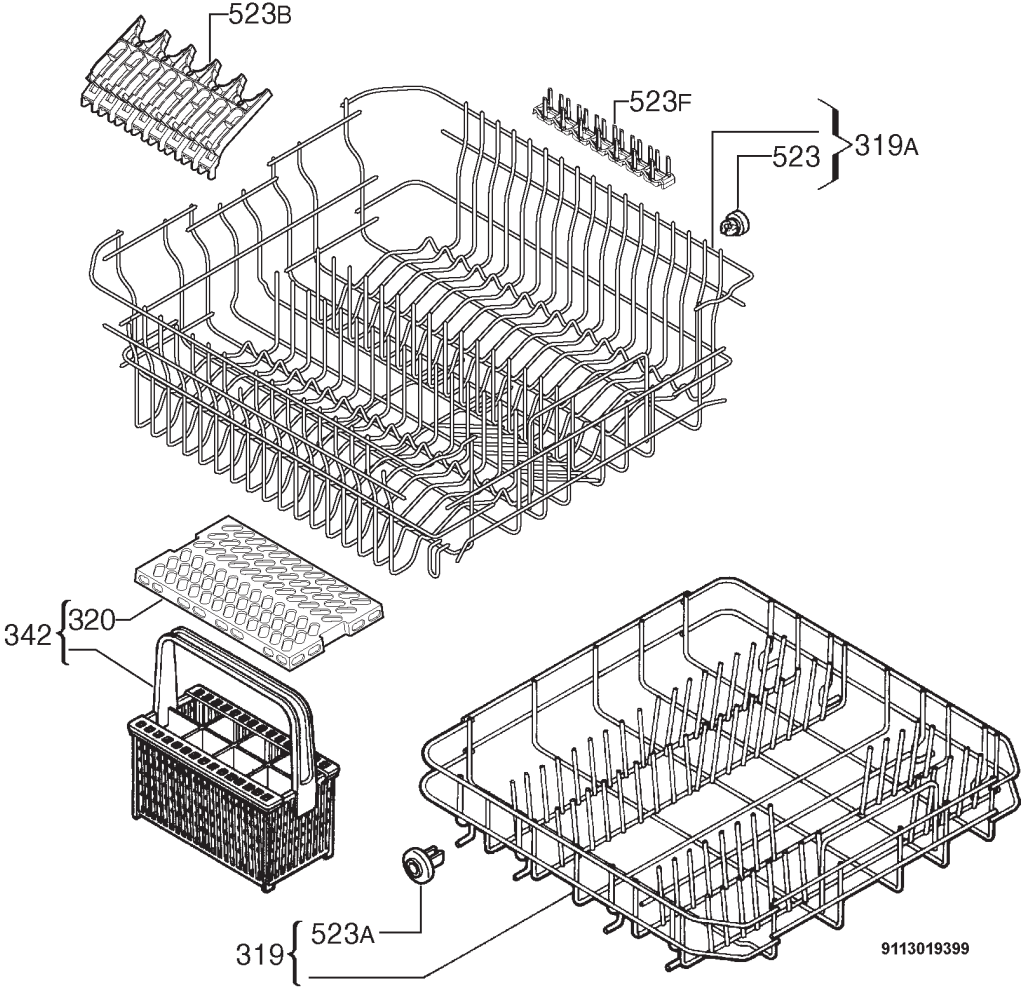
523B
523F
523
319A
342
320
319
523A
9113019399