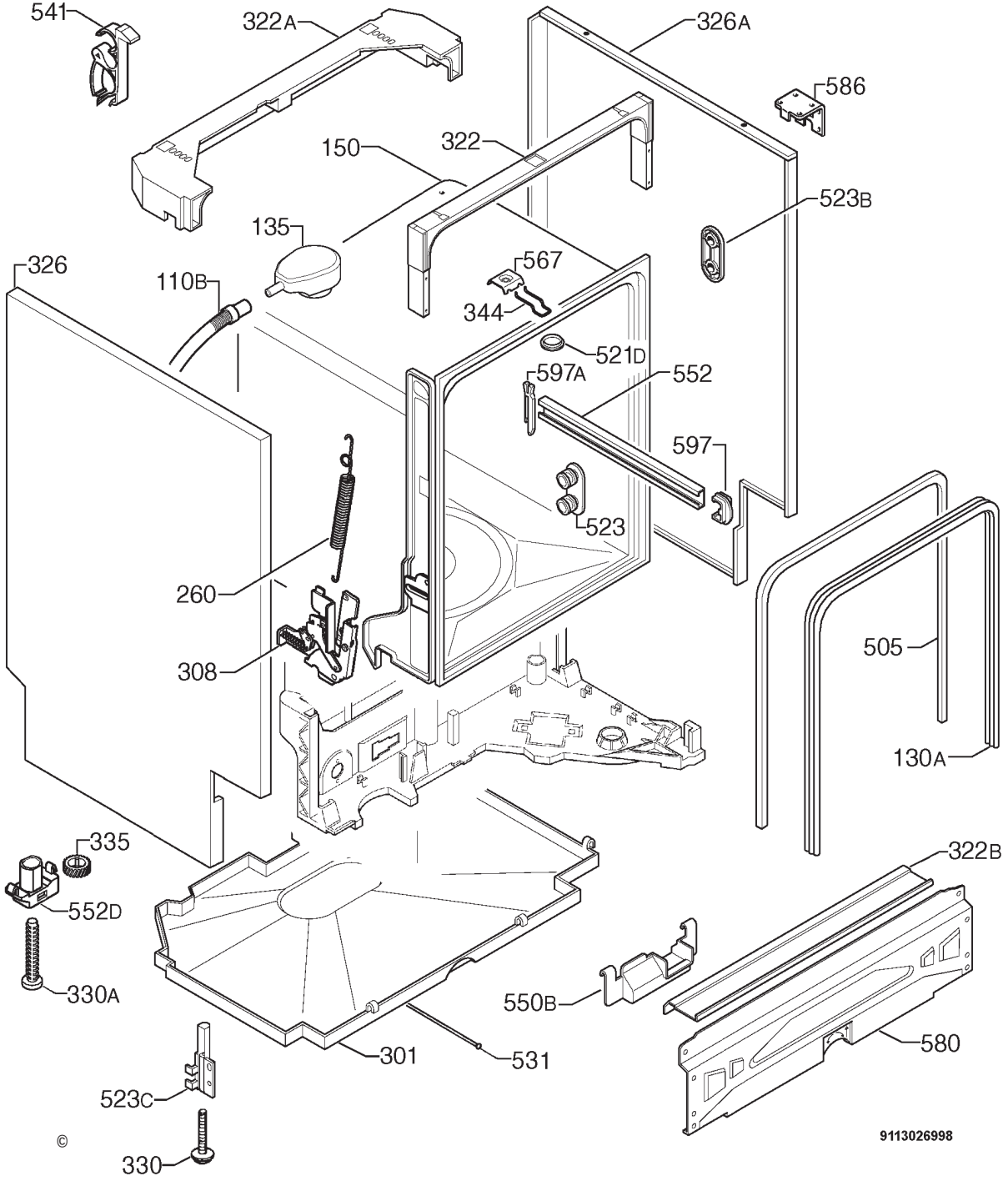
541
322A
326A
586
150
322
523B
135
326
110B
567
344
521D
597A
552
597
523
260
308
505
130A
335
322B
552D
330A
550B
301
531
580
523C
330
9113026998

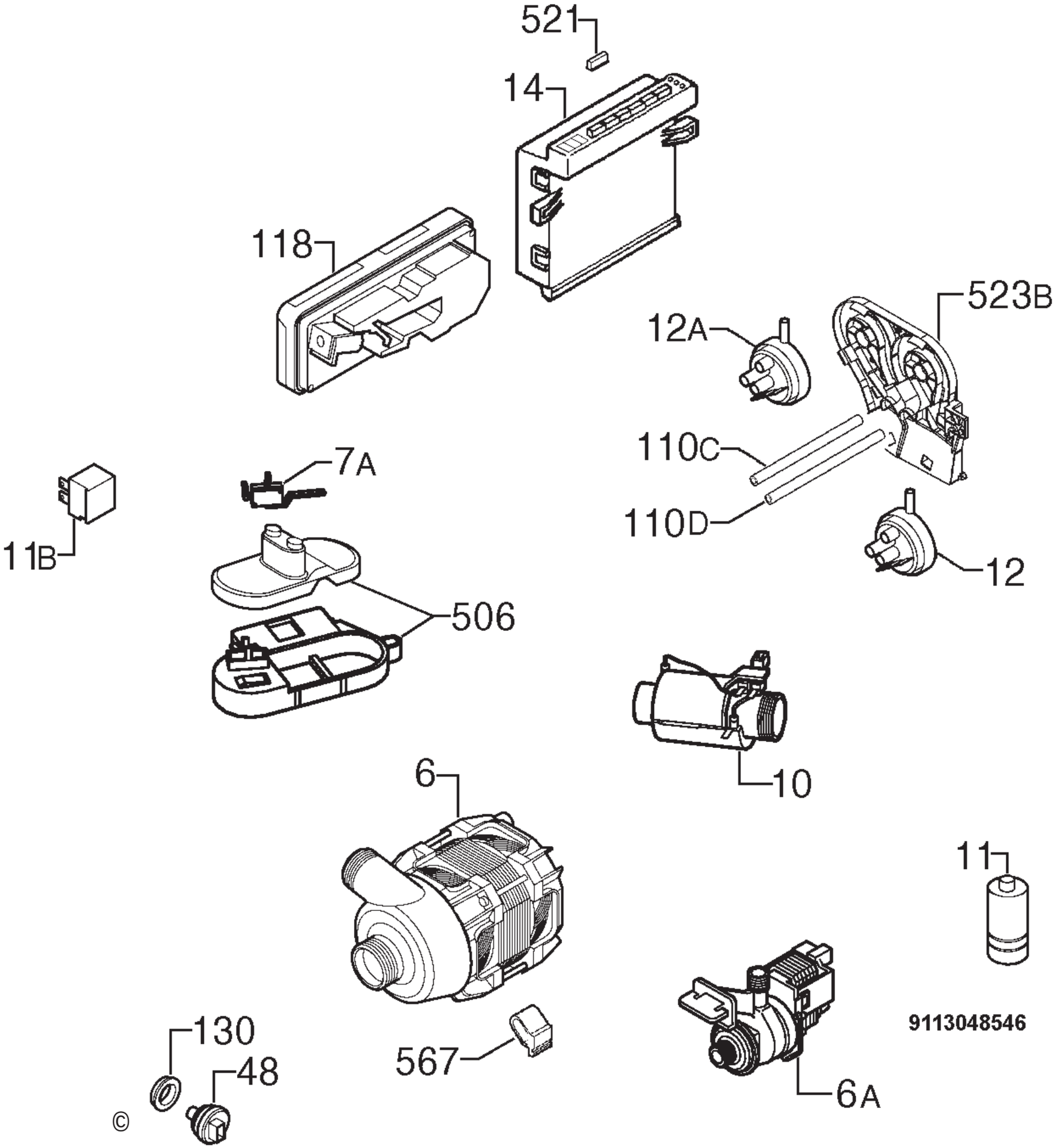
521
14
118
523B
12A
110C
110D
12
7A
11B
506
10
6
11
9113048546
130
48
567
6A
©

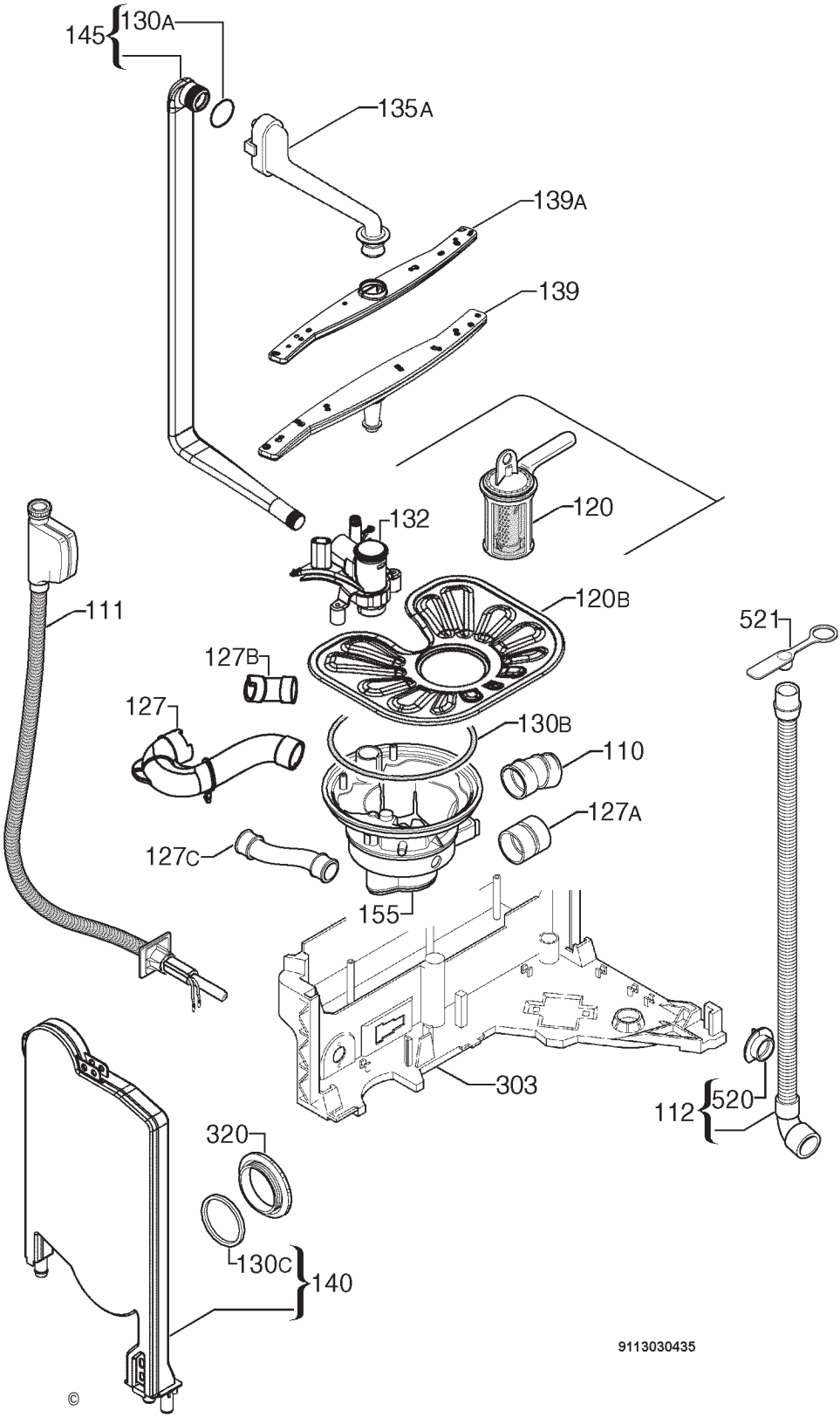
145
130A
135A
139A
139
120
132
120B
111
521
127B
127
130B
110
127A
127C
155
303
112
520
320
130C
140
9113030435
©

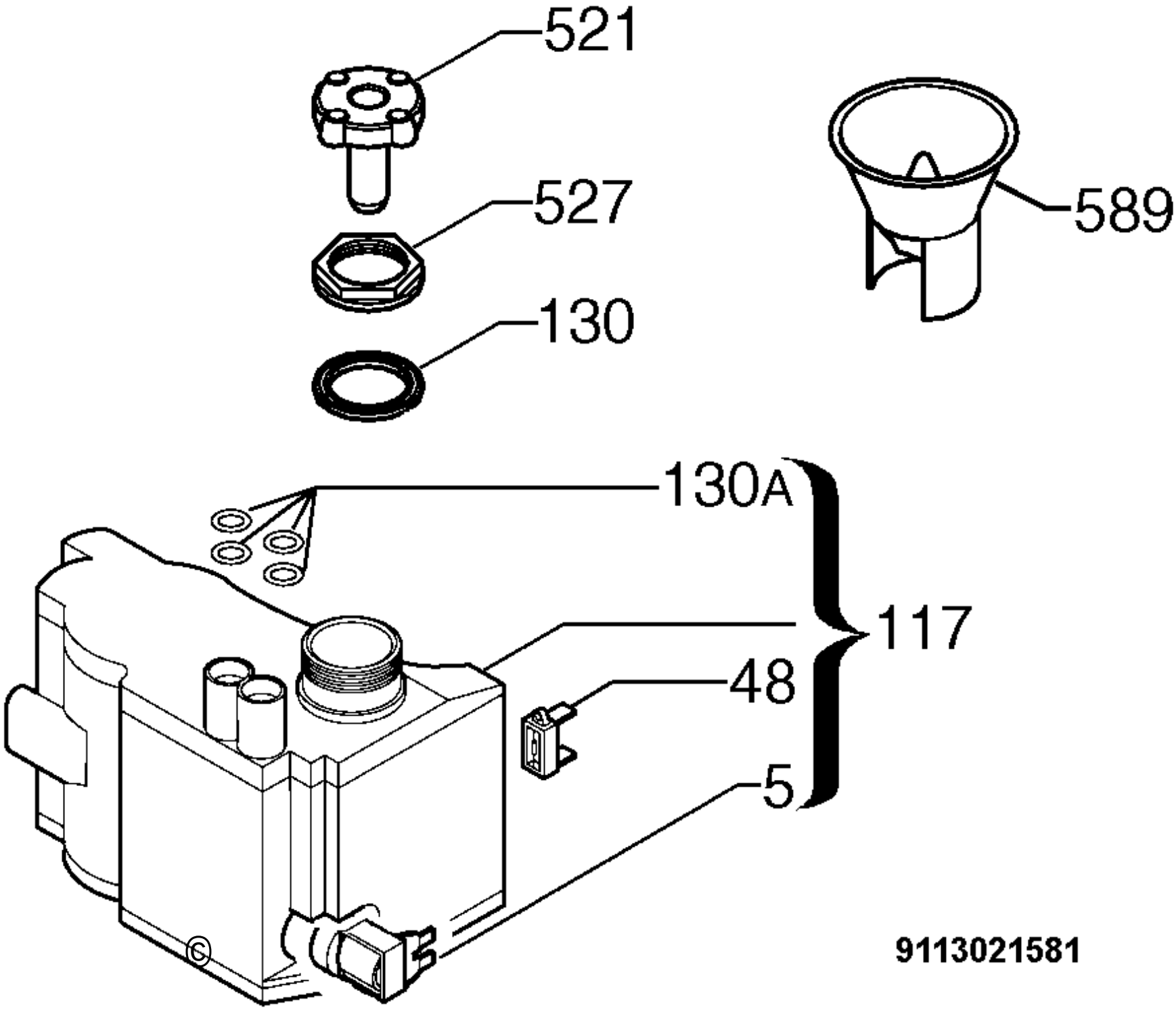
521
527
130
589
130A
117
48
5
9113021581

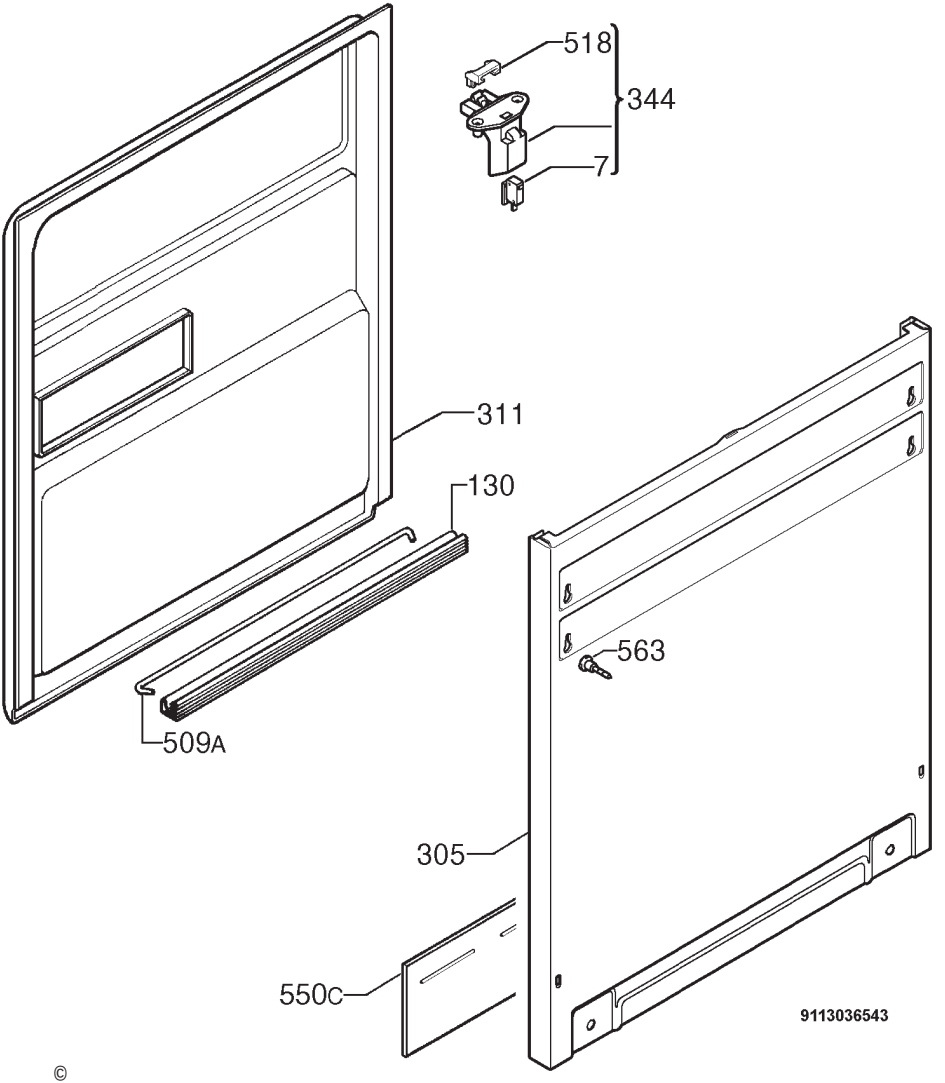
518
344
7
311
130
563
509A
305
550C
9113036543

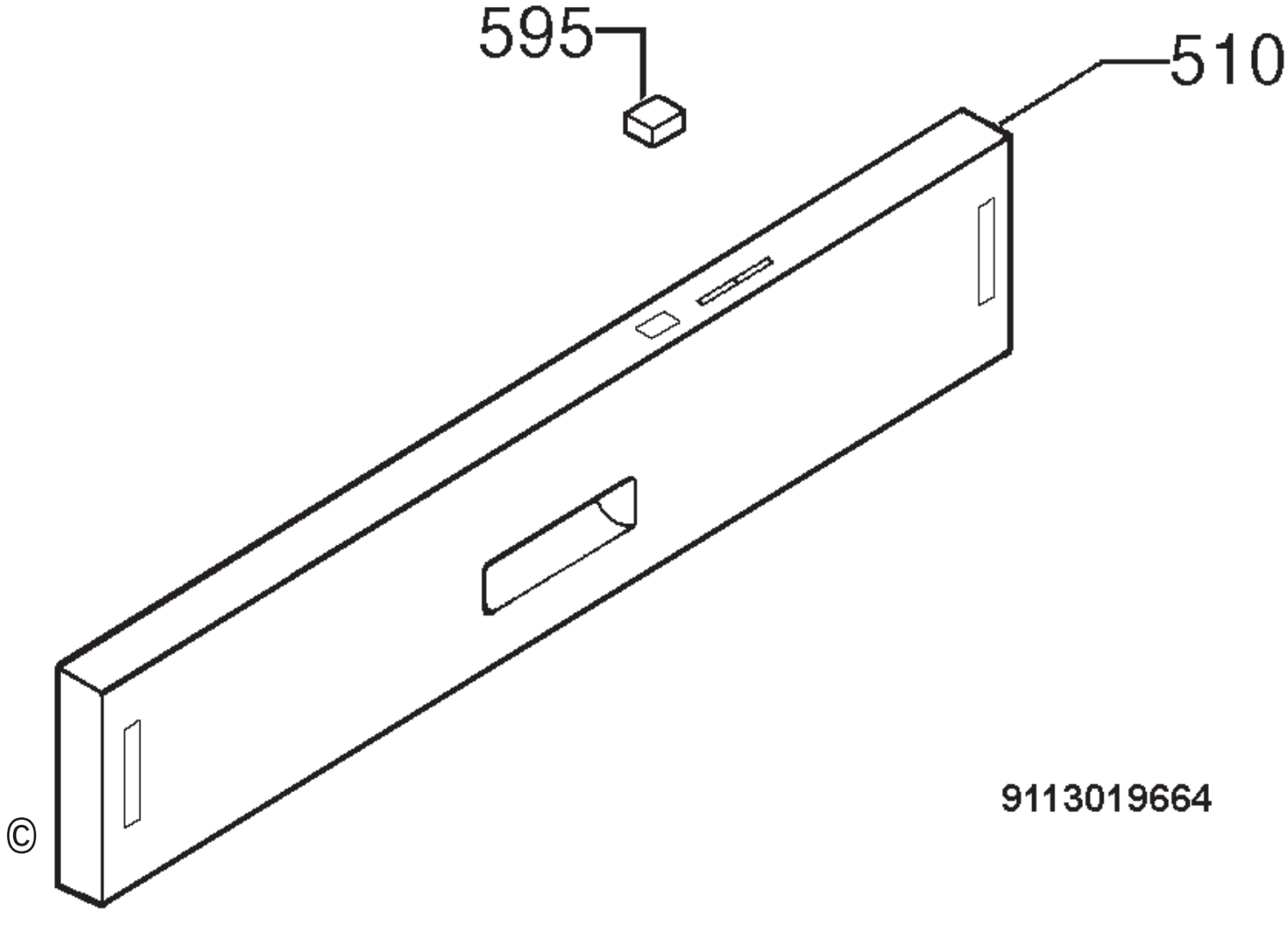
595
510
9113019664
©

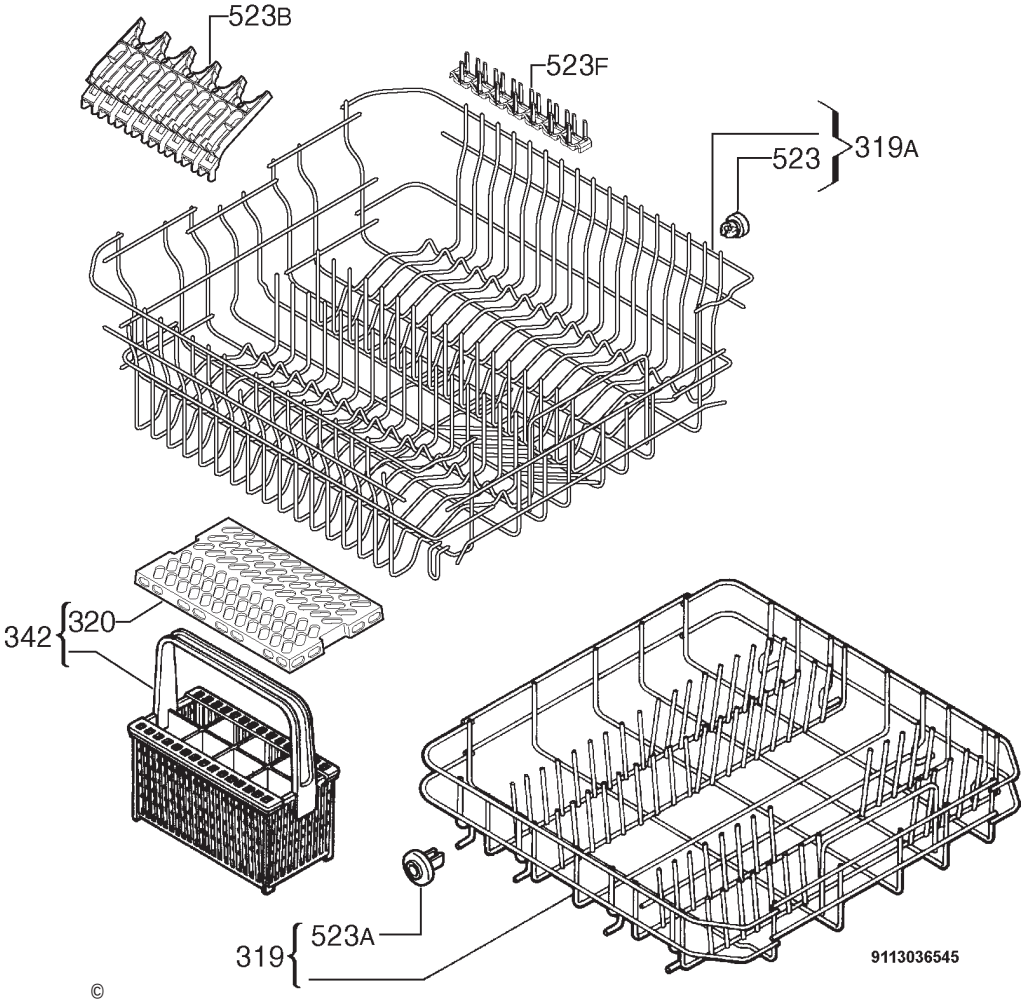
523B
523F
523
319A
342
320
319
523A
9113036545