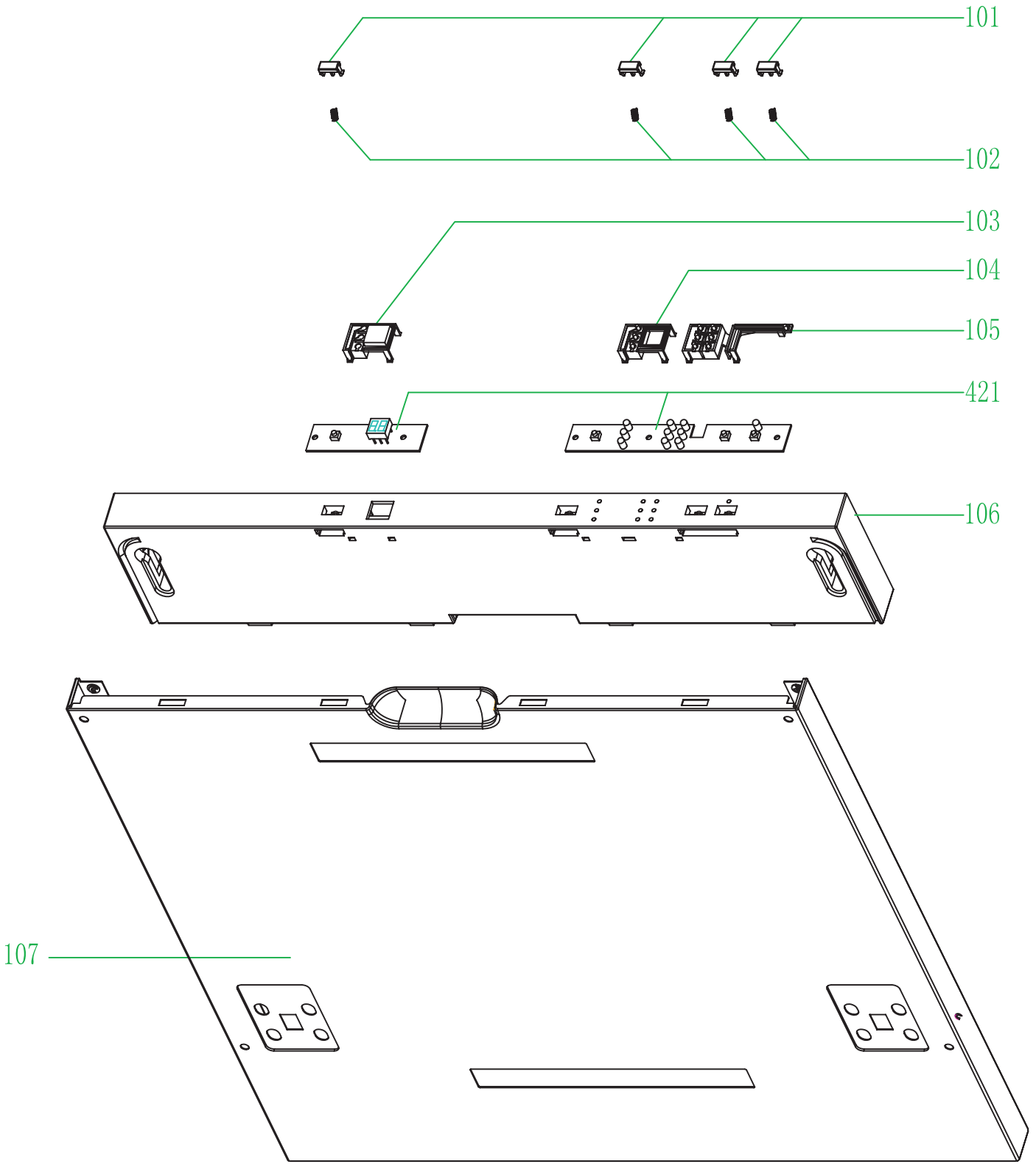
101
102
103
104
105
421
106
107

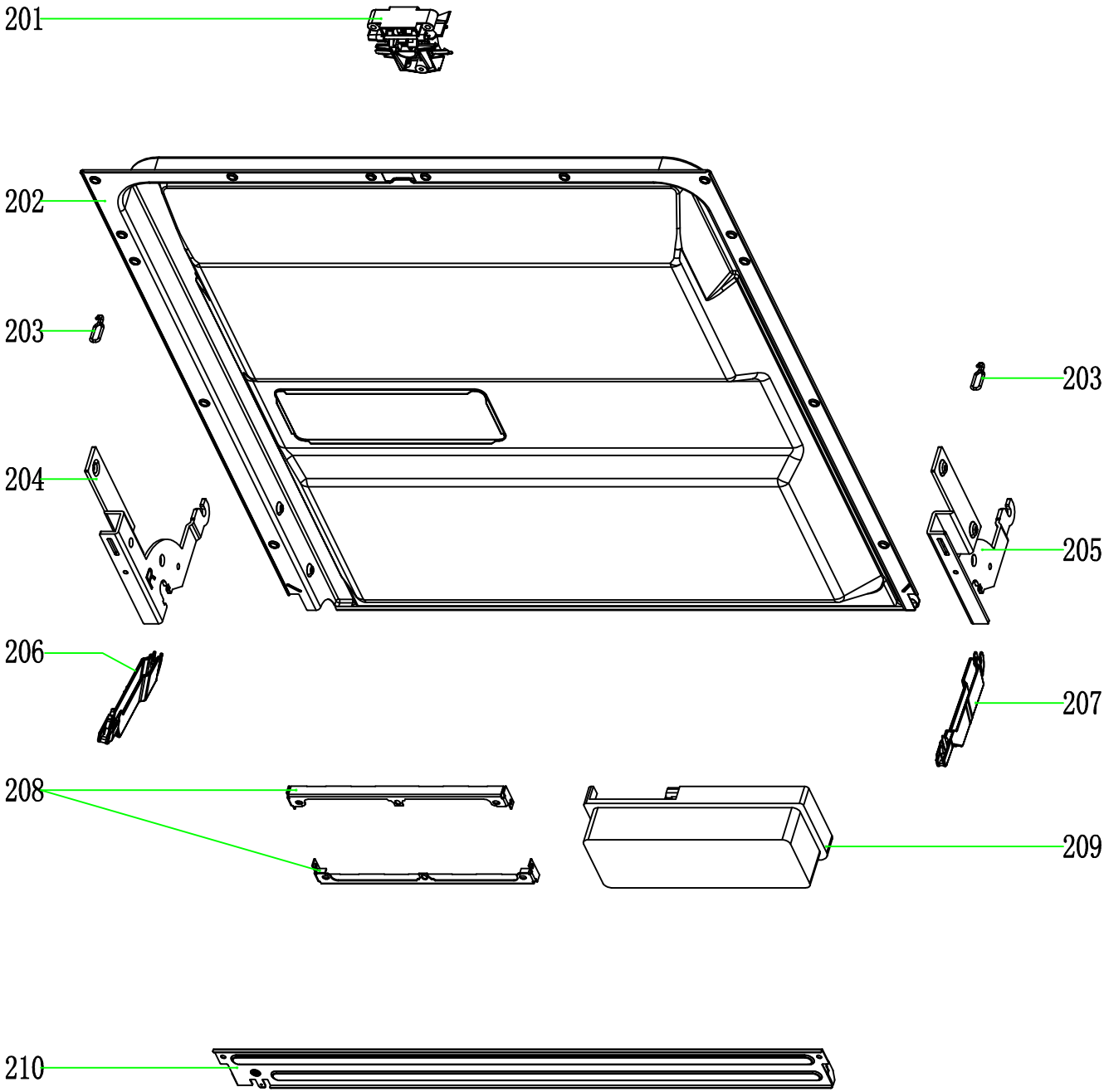
201
202
203
203
204
205
206
207
208
209
210

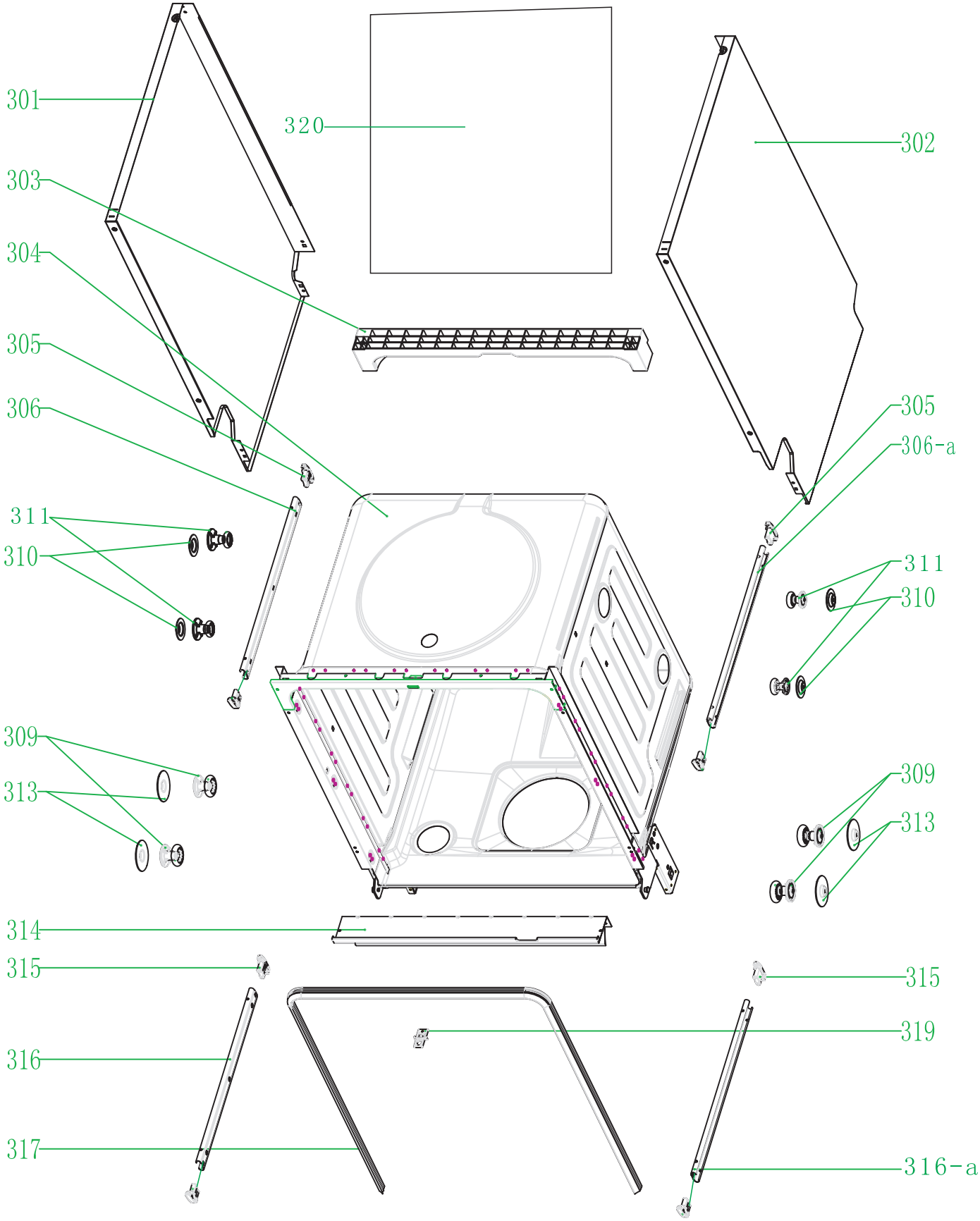
301
320
302
303
304
305
306
305
306-a
311
310
311
310
309
313
309
313
314
315
315
319
316
317
316-a

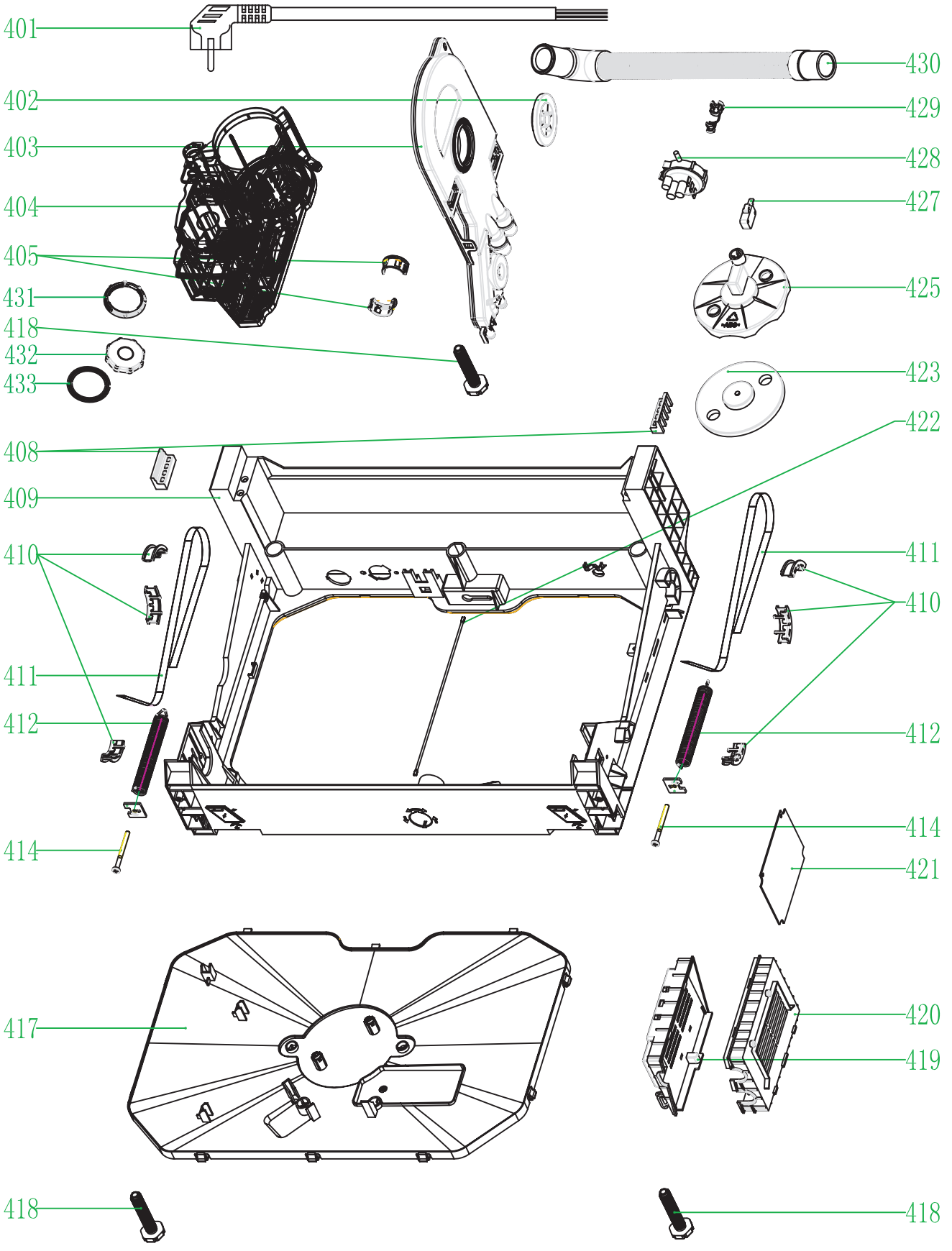
401
402
403
404
405
431
418
432
433
408
409
410
411
412
414
417
418
430
429
428
427
425
423
422
411
410
412
414
421
420
419
418

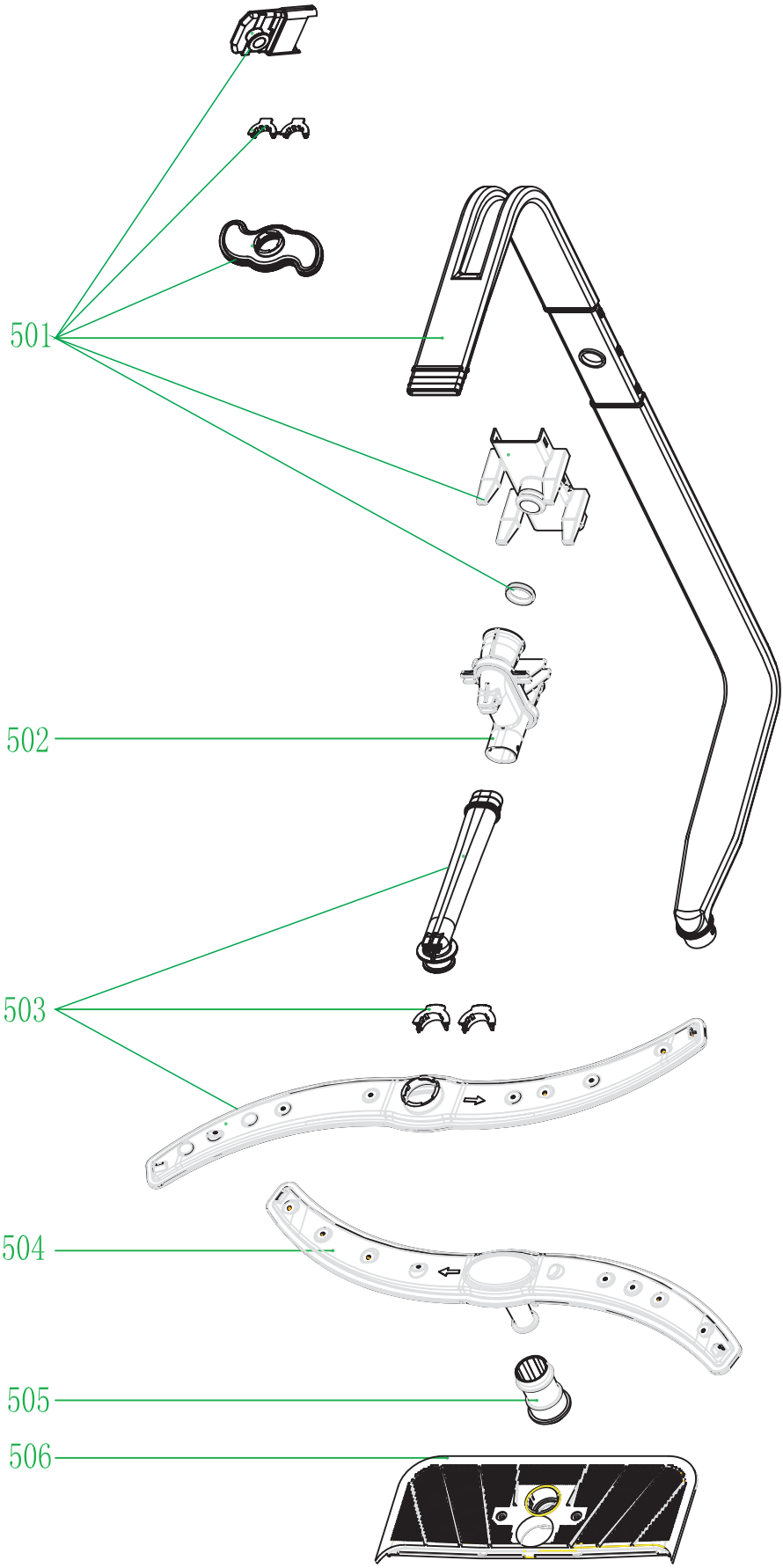
501
502
503
504
505
506

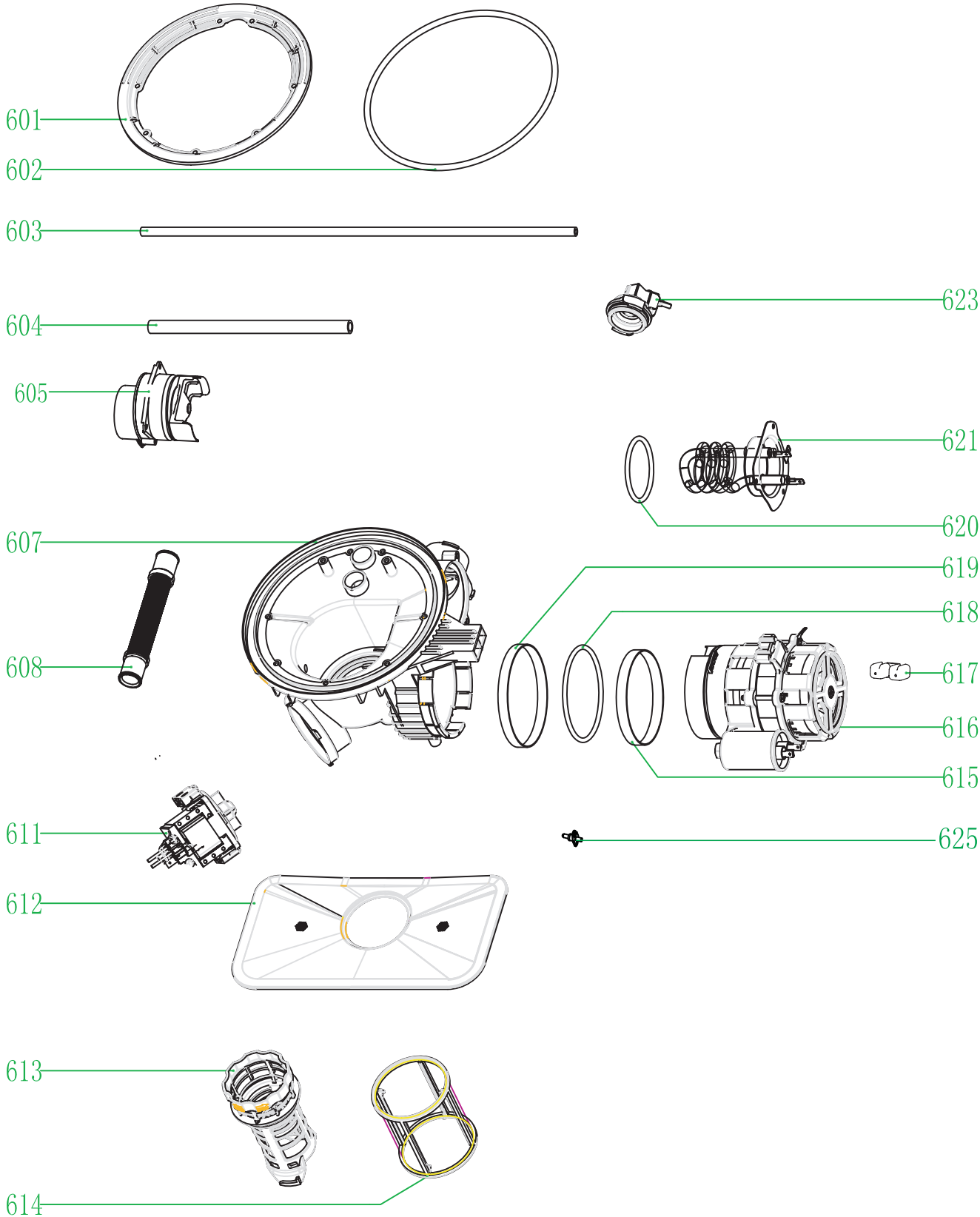
601
602
603
604
605
607
608
611
612
613
614
615
616
617
618
619
620
621
623
625

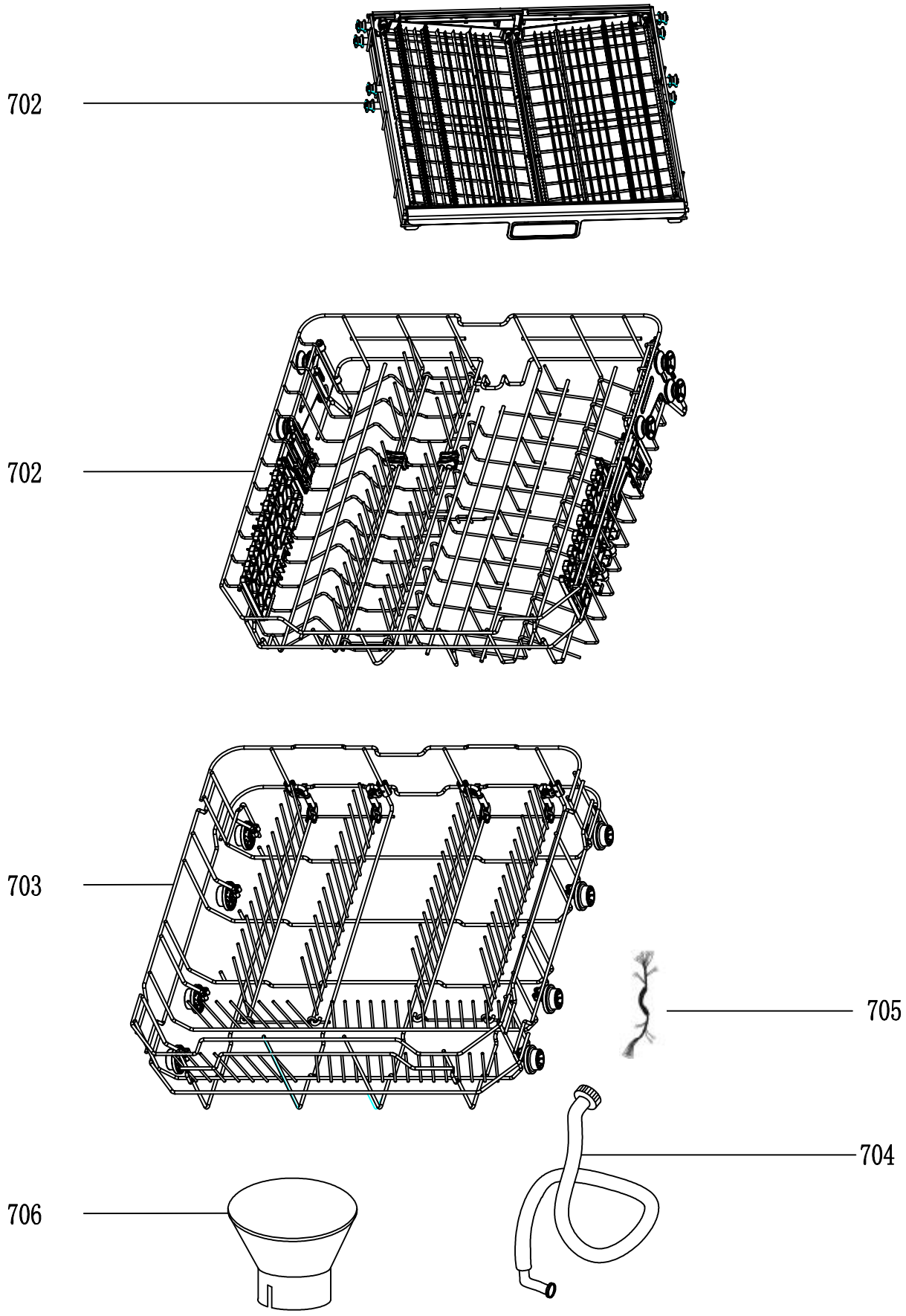
702
702
703
705
704
706