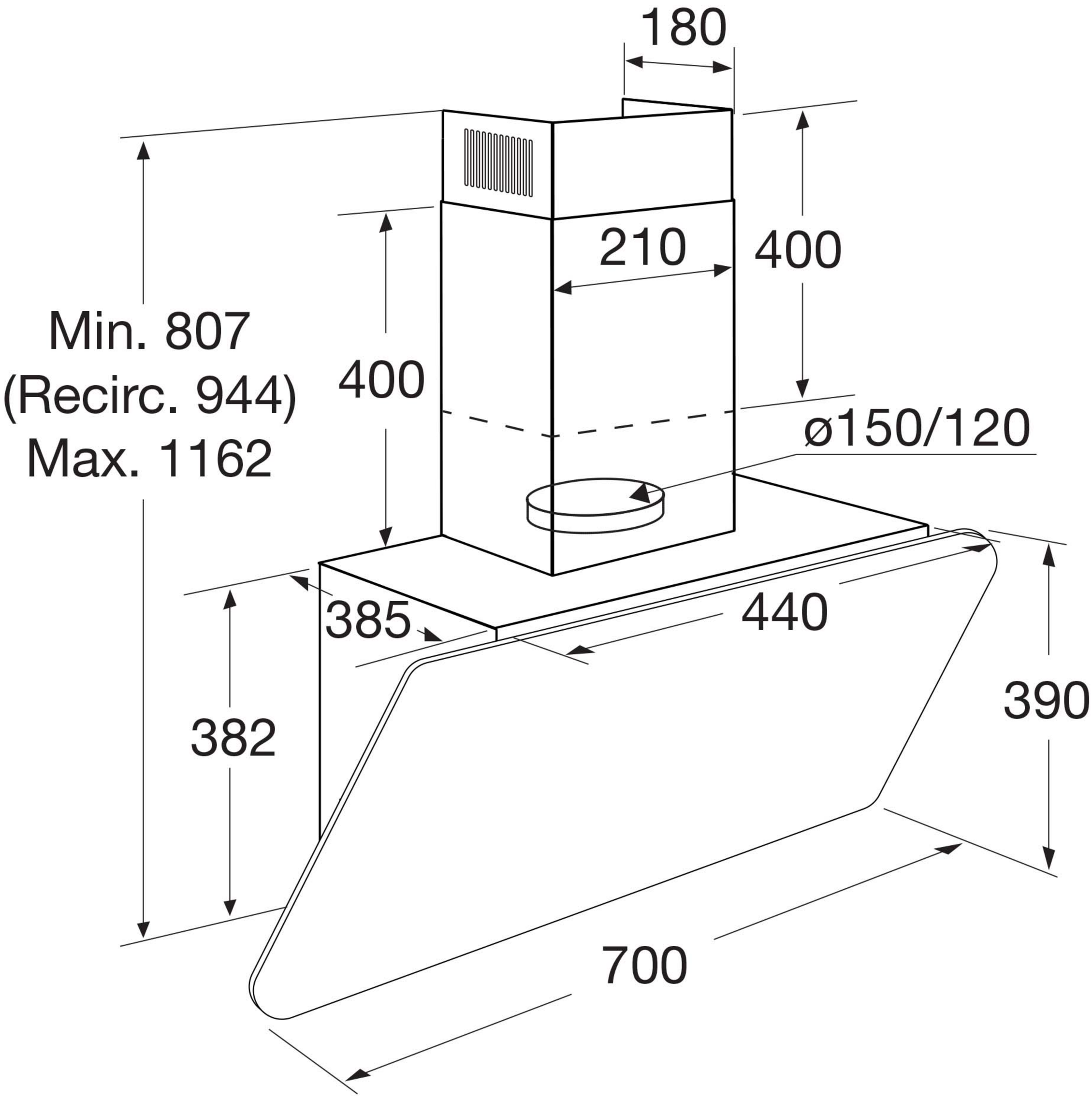
180
210
400
400
Min. 807
(Recirc. 944)
Max. 1162
ø150/120
385
440
382
390
700