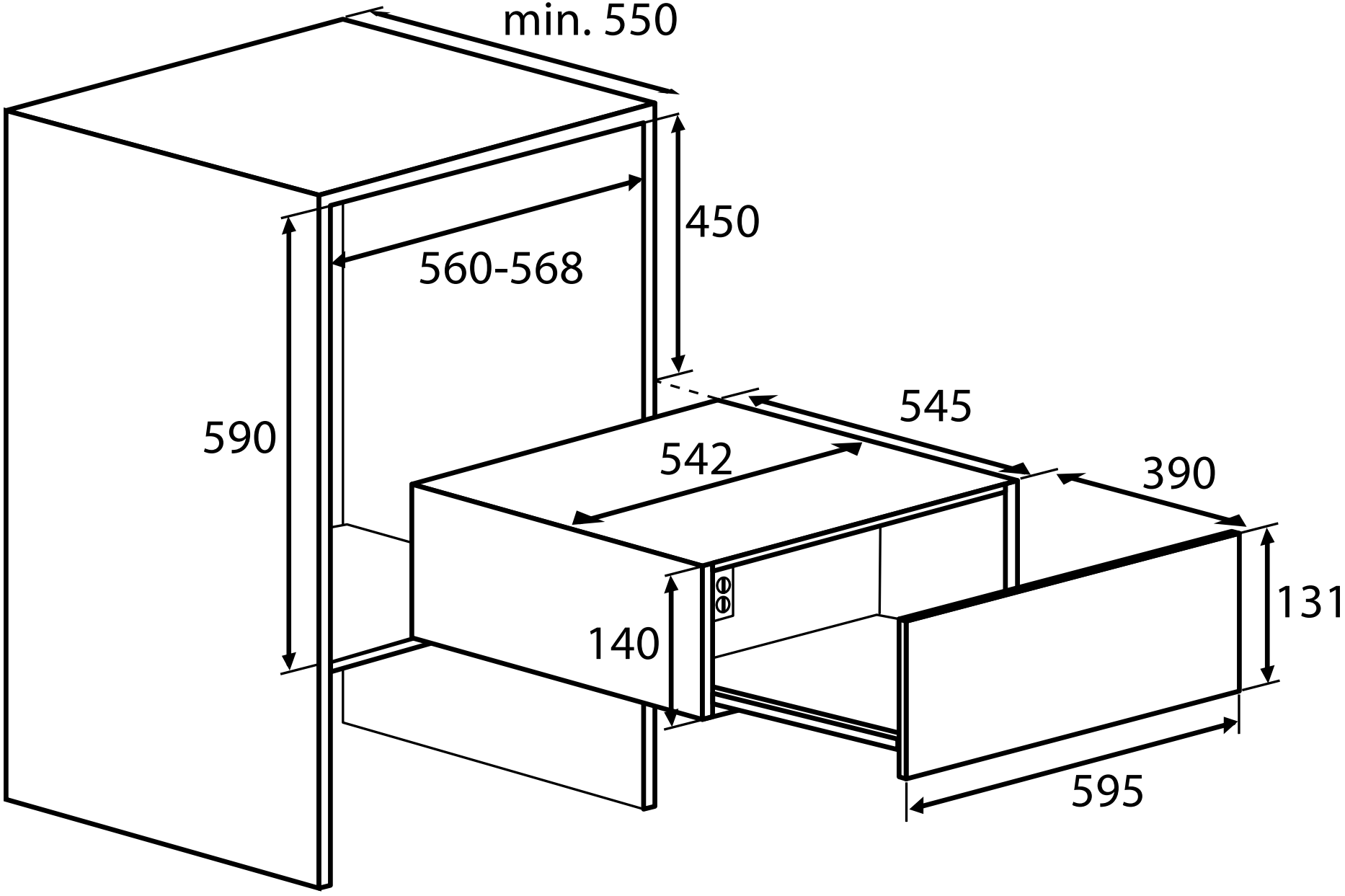
min. 550
450
560-568
590
545
542
390
131
140
595