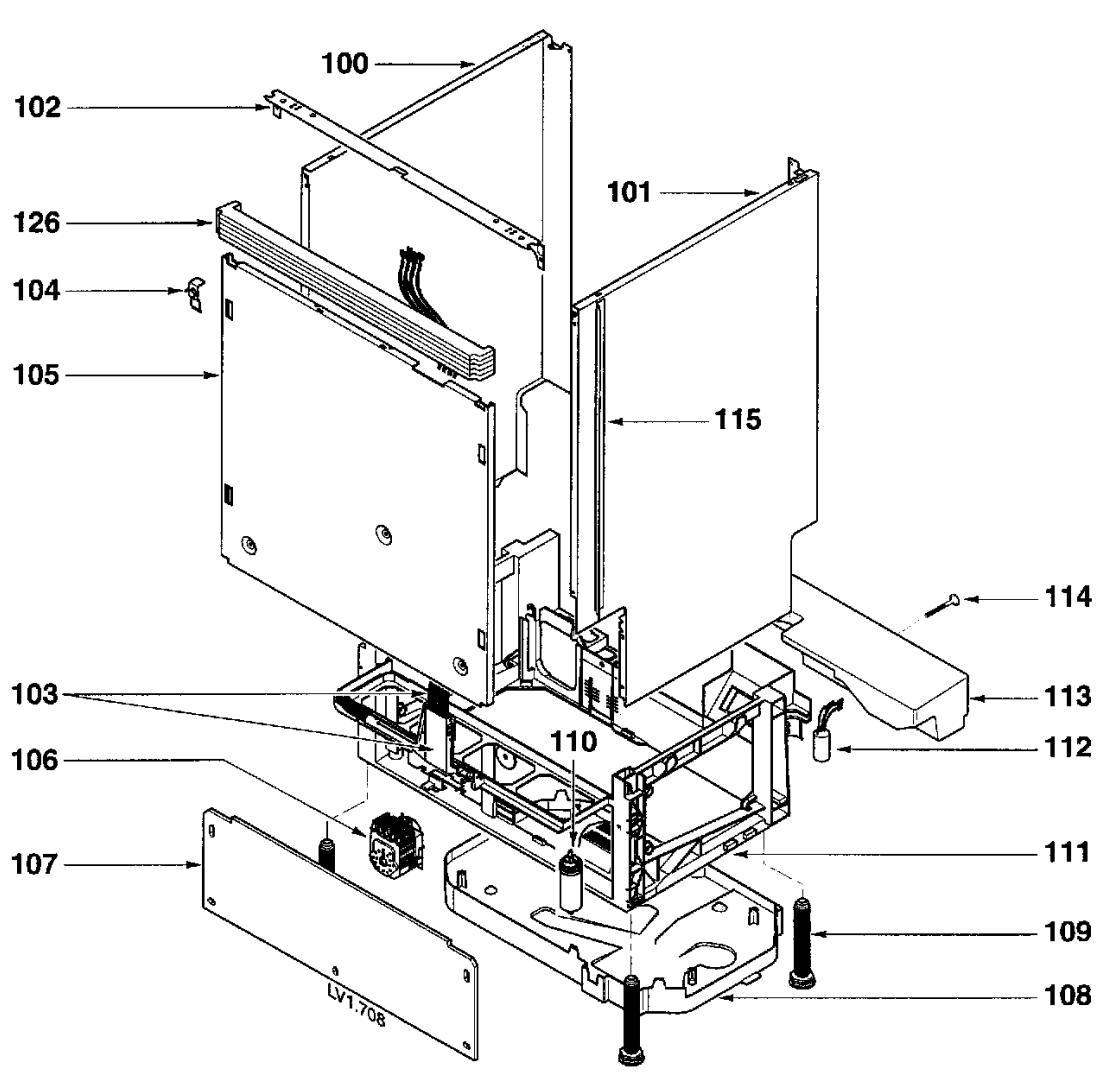
100
102
101
126
104
105
115
114
103
113
110
112
106
111
107
109
108
LV1.708

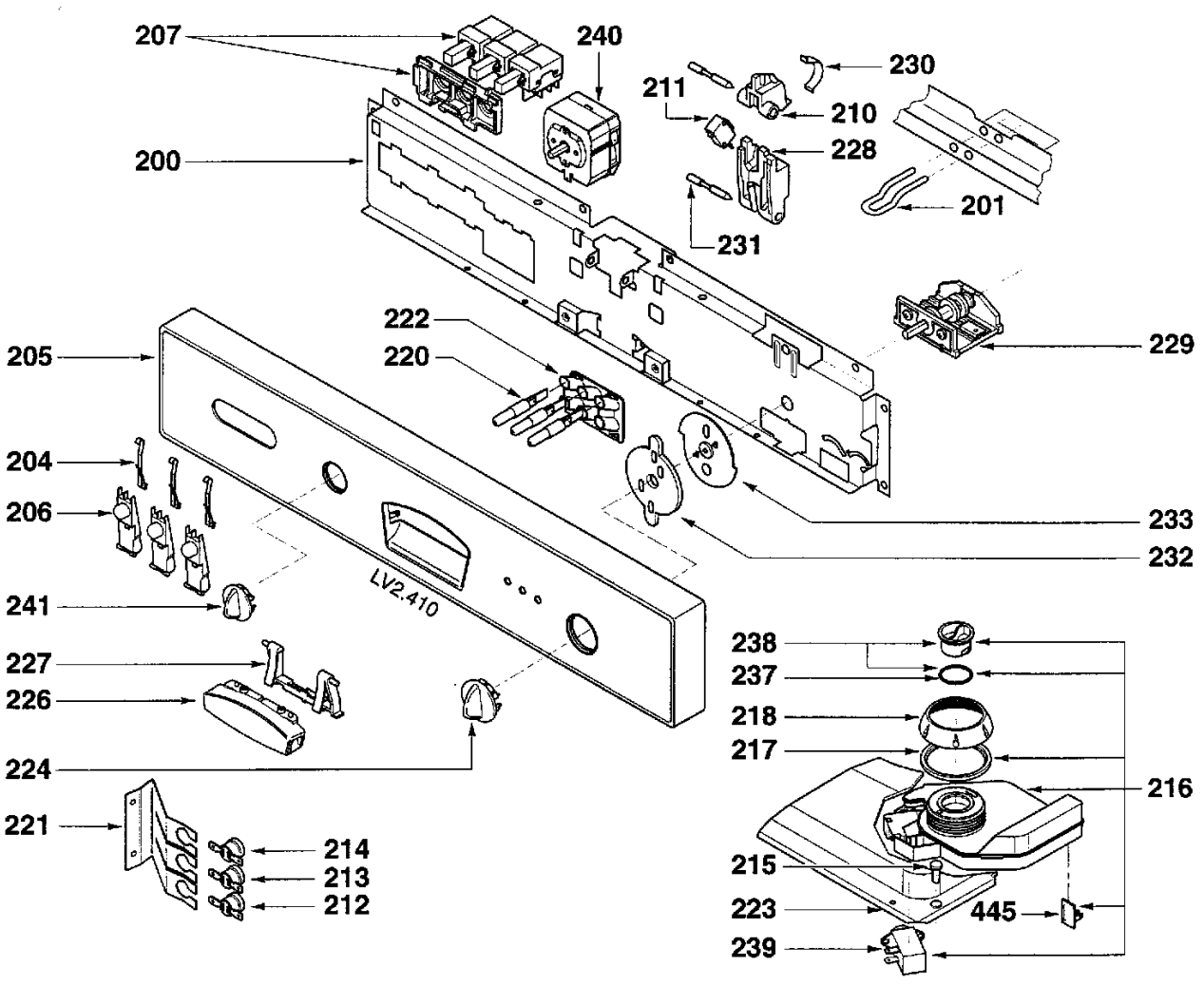
207
240
230
211
210
228
200
201
231
222
229
205
220
204
206
233
232
241
LV2.410
238
237
227
226
218
217
216
224
221
214
213
212
215
223
445
239

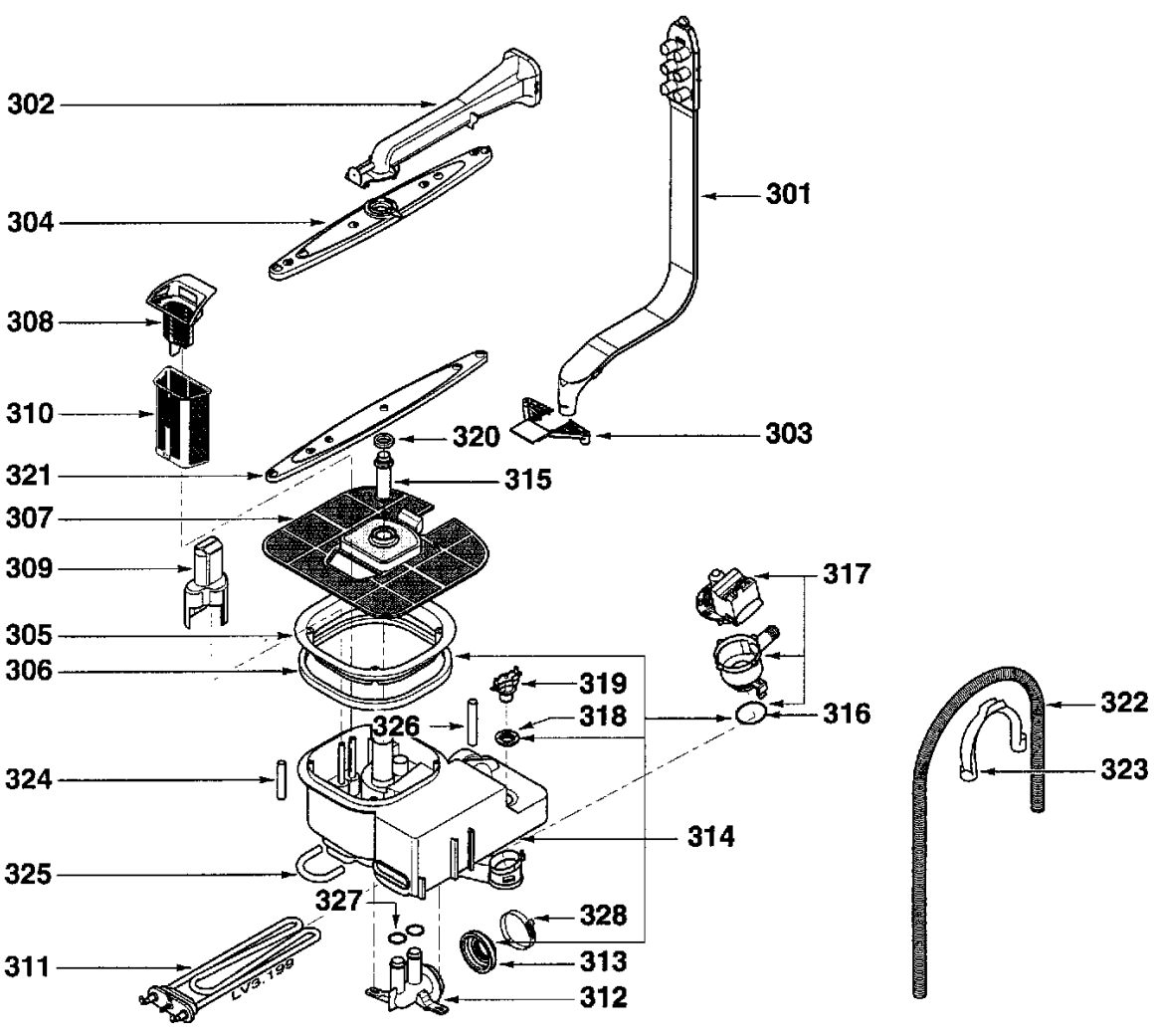
302
304
301
308
310
320
303
321
315
307
309
317
305
306
319
318
316
326
322
324
323
314
325
327
328
311
313
312
LV3.199

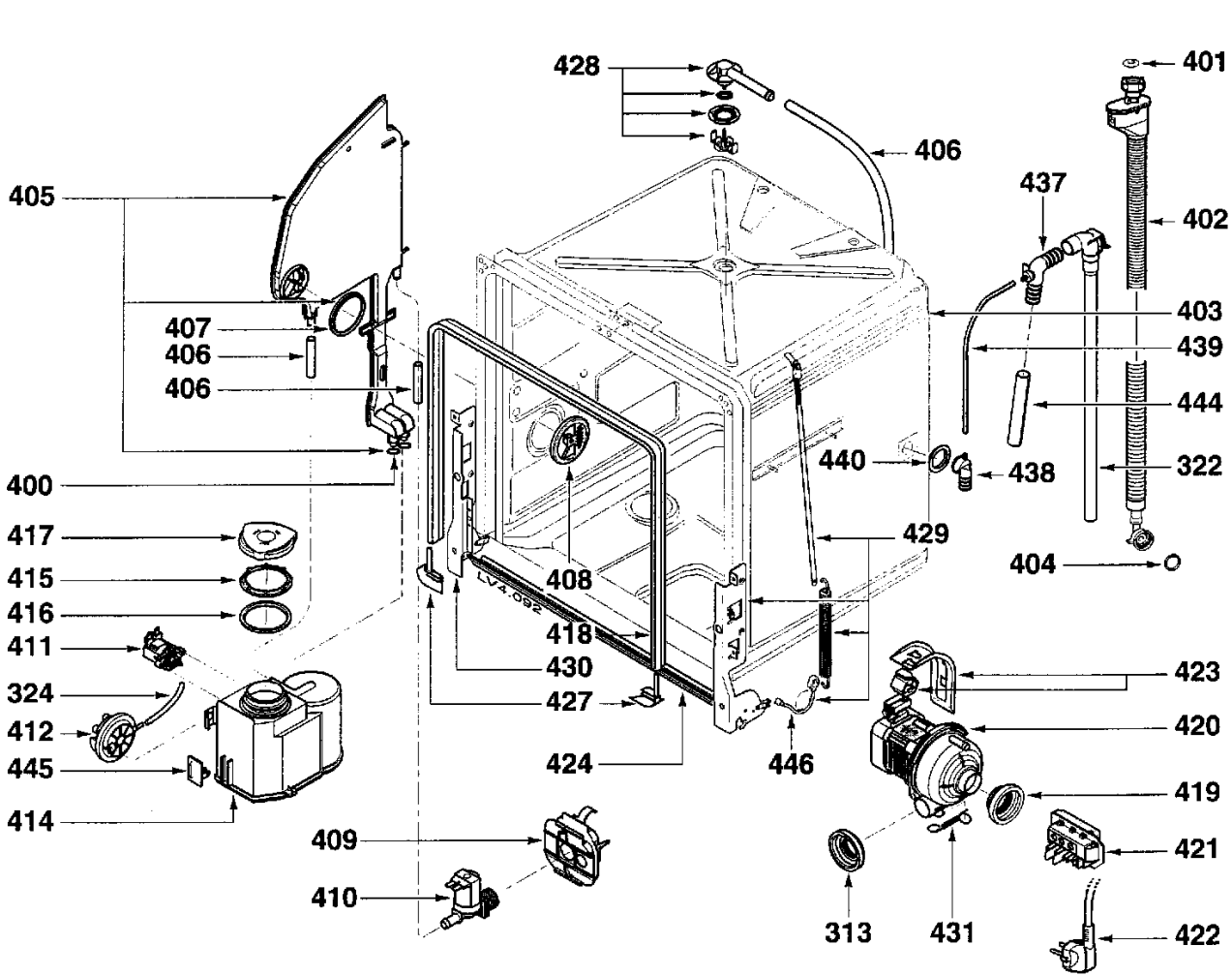
428
401
406
405
437
402
403
407
406
439
406
444
400
440
438
322
417
429
415
408
404
416
LV4.092
411
418
430
324
423
427
412
420
445
424
446
419
414
409
421
410
313
431
422

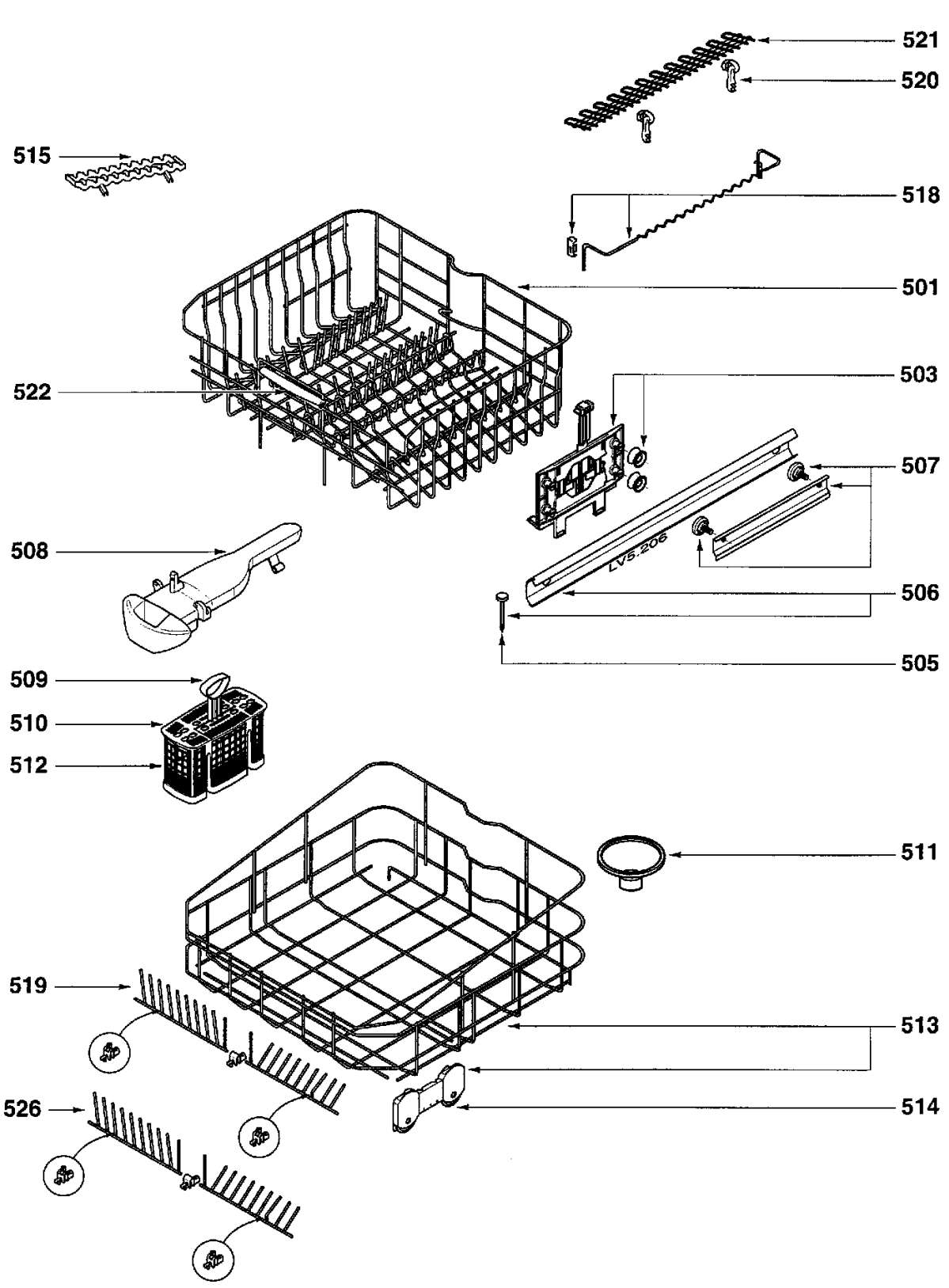
521
520
515
518
501
522
503
507
508
LVS.206
506
505
509
510
512
511
519
513
526
514