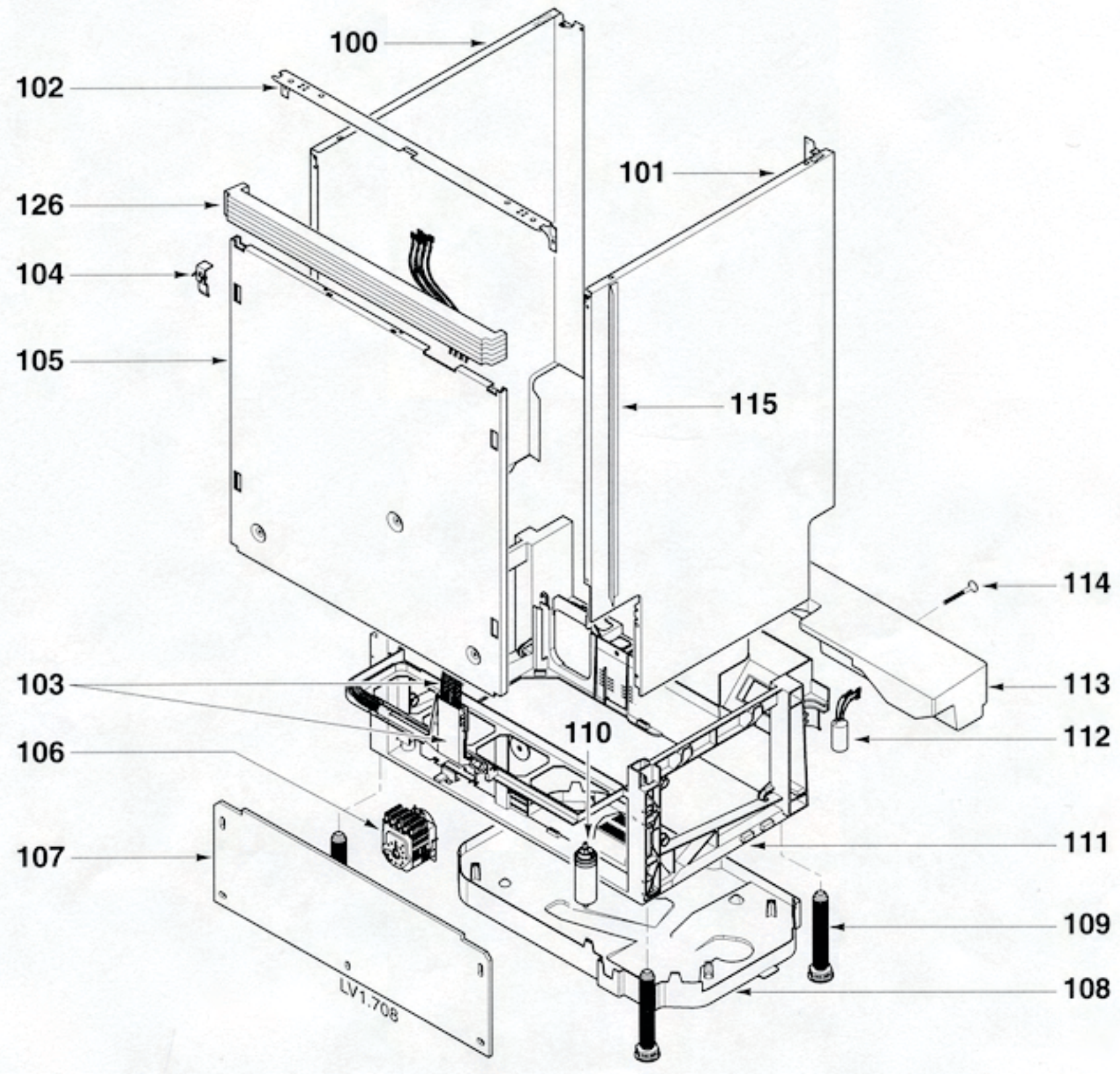
100
102
101
126
104
105
115
114
103
113
110
112
106
111
107
109
108
LV1.708

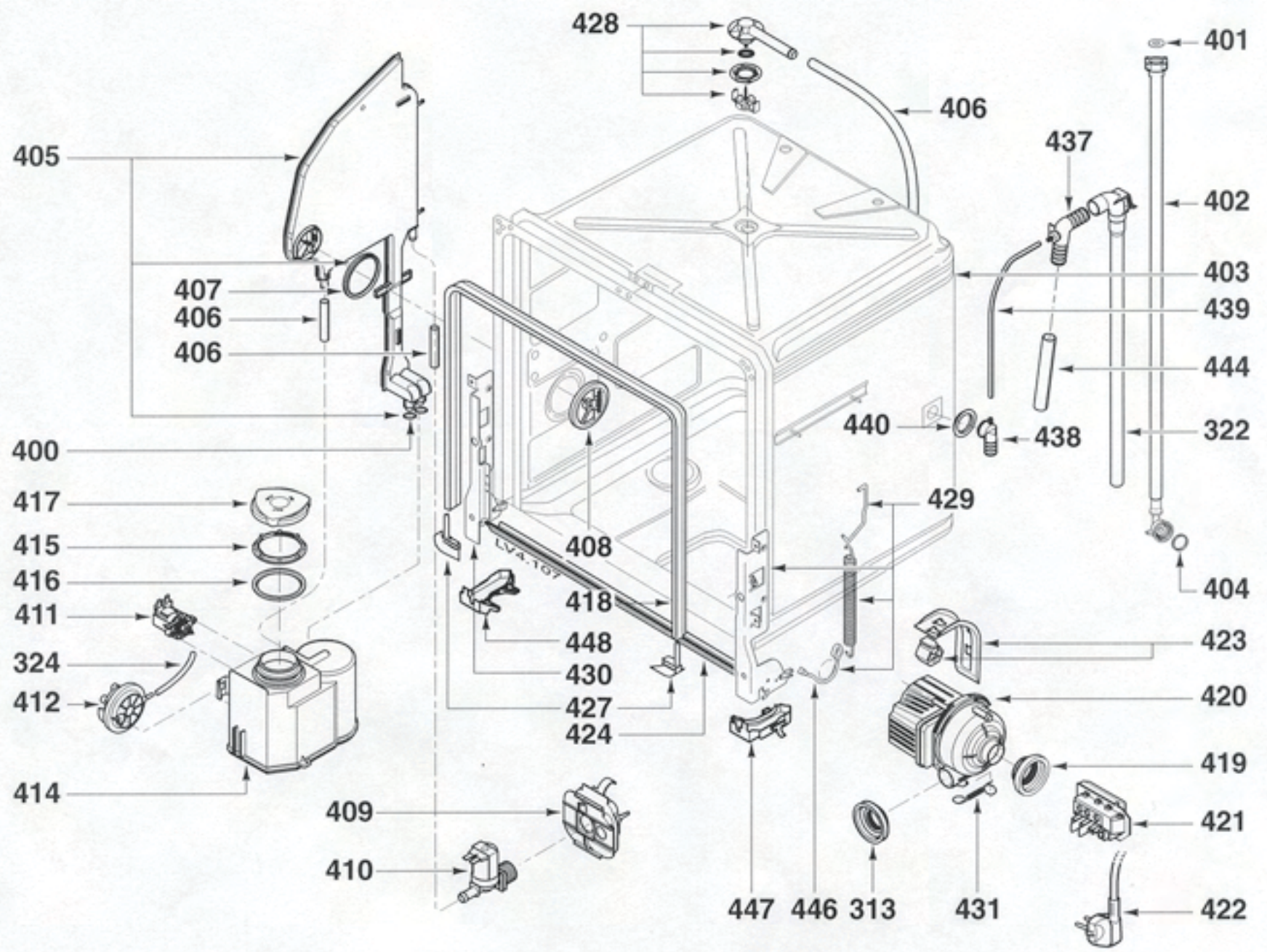
428
401
406
405
437
402
403
407
406
439
406
444
400
440
438
322
417
429
415
408
404
416
LV4-167
411
418
448
423
324
430
420
412
427
424
419
414
409
421
410
447
446
313
431
422

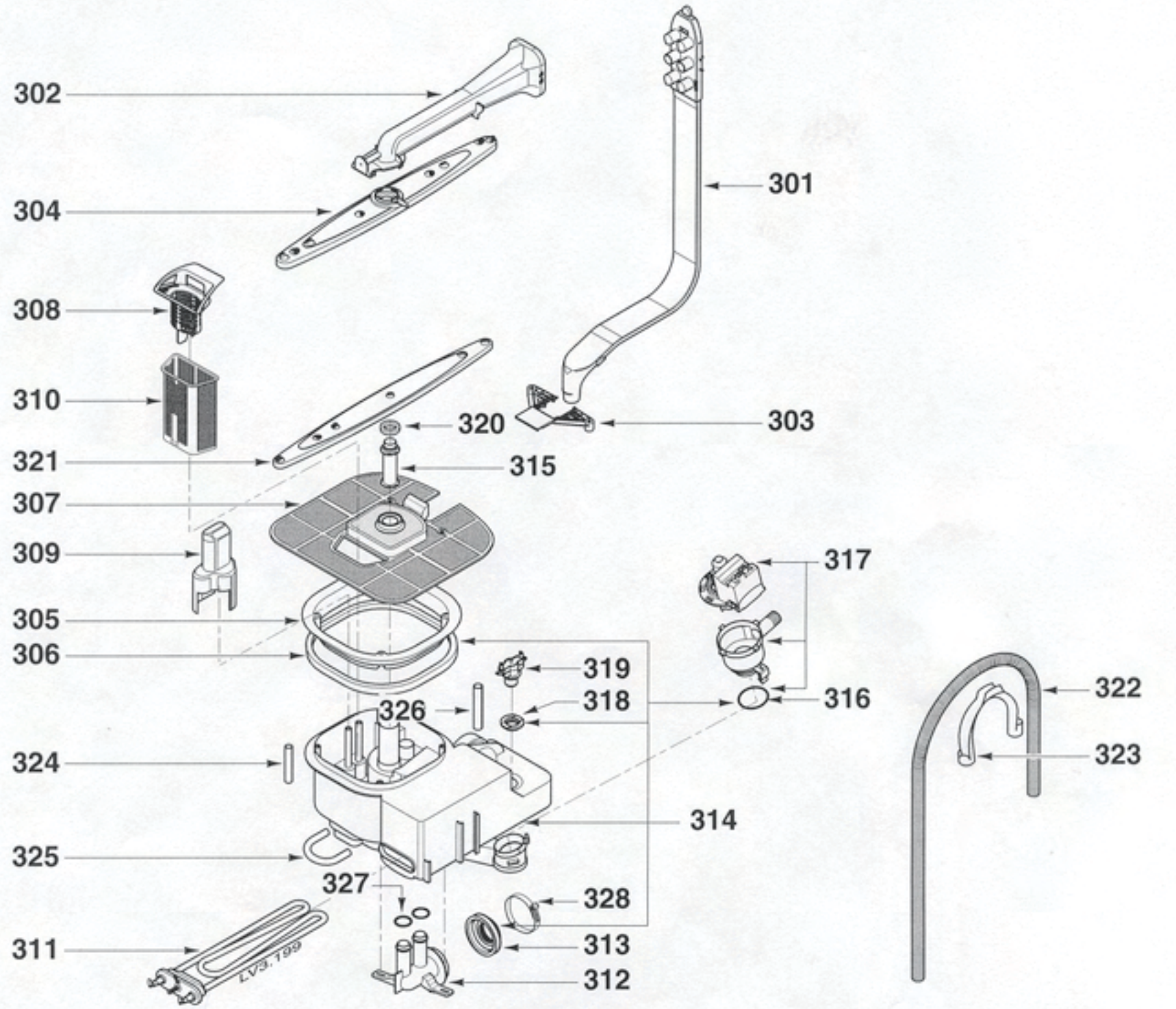
302
304
301
308
310
320
303
321
315
307
309
317
305
306
319
318
316
322
326
324
323
314
325
327
328
311
313
312
LV3.199

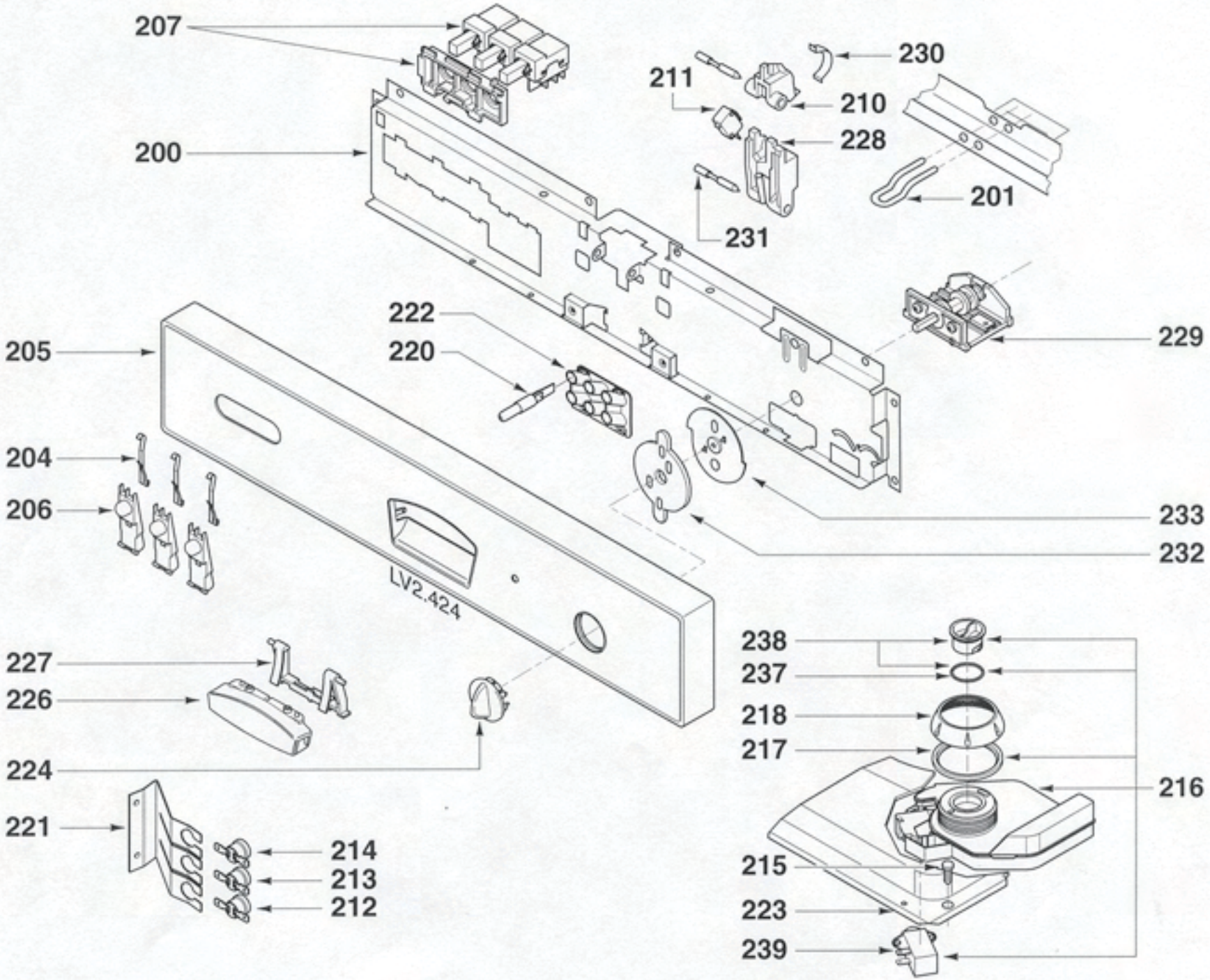
207
200
211
230
210
228
201
231
229
222
220
205
204
206
233
232
LV2.424
227
226
224
221
214
213
212
238
237
218
217
216
215
223
239

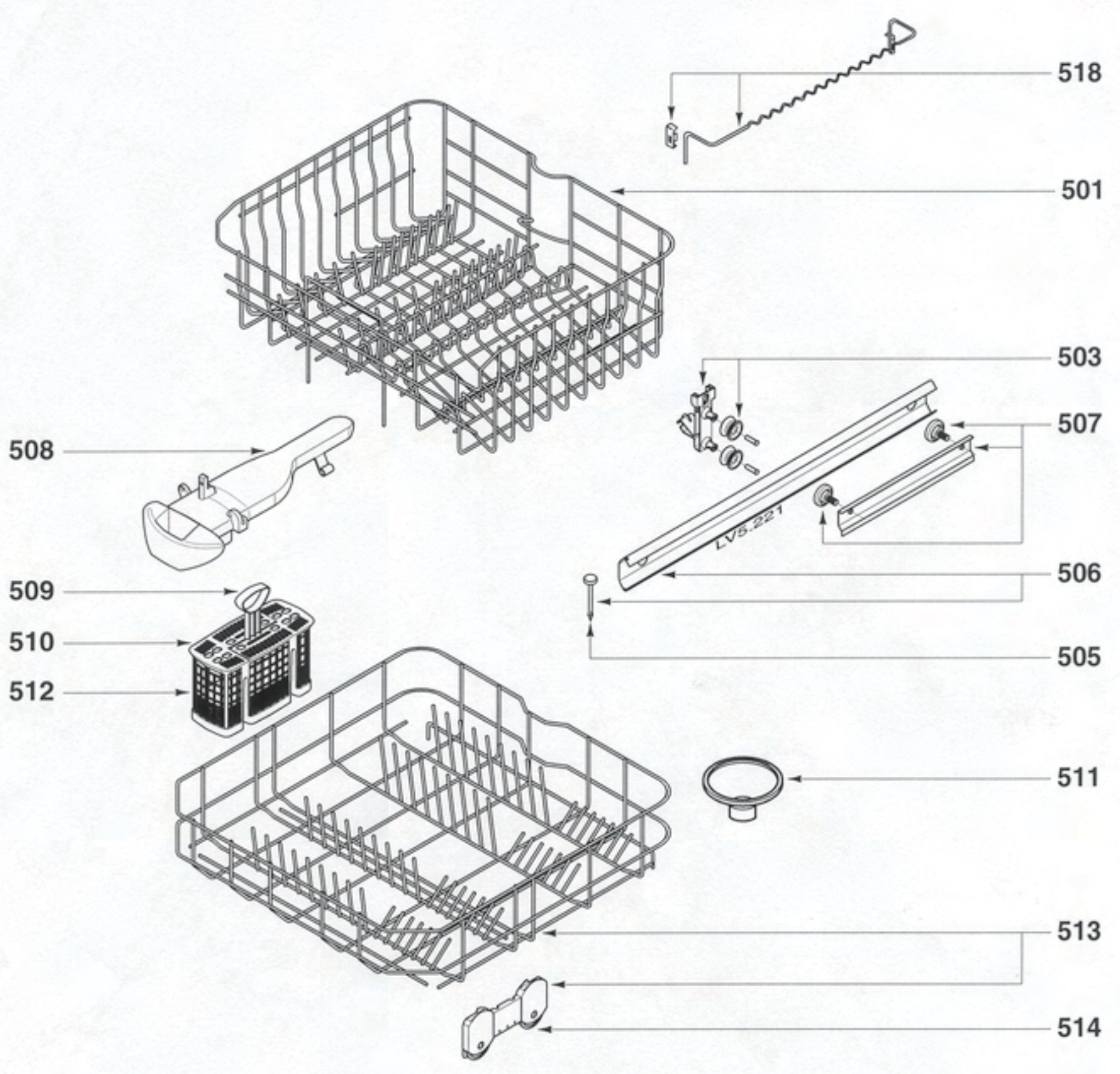
518
501
503
507
508
LV5.221
506
509
510
505
512
511
513
514