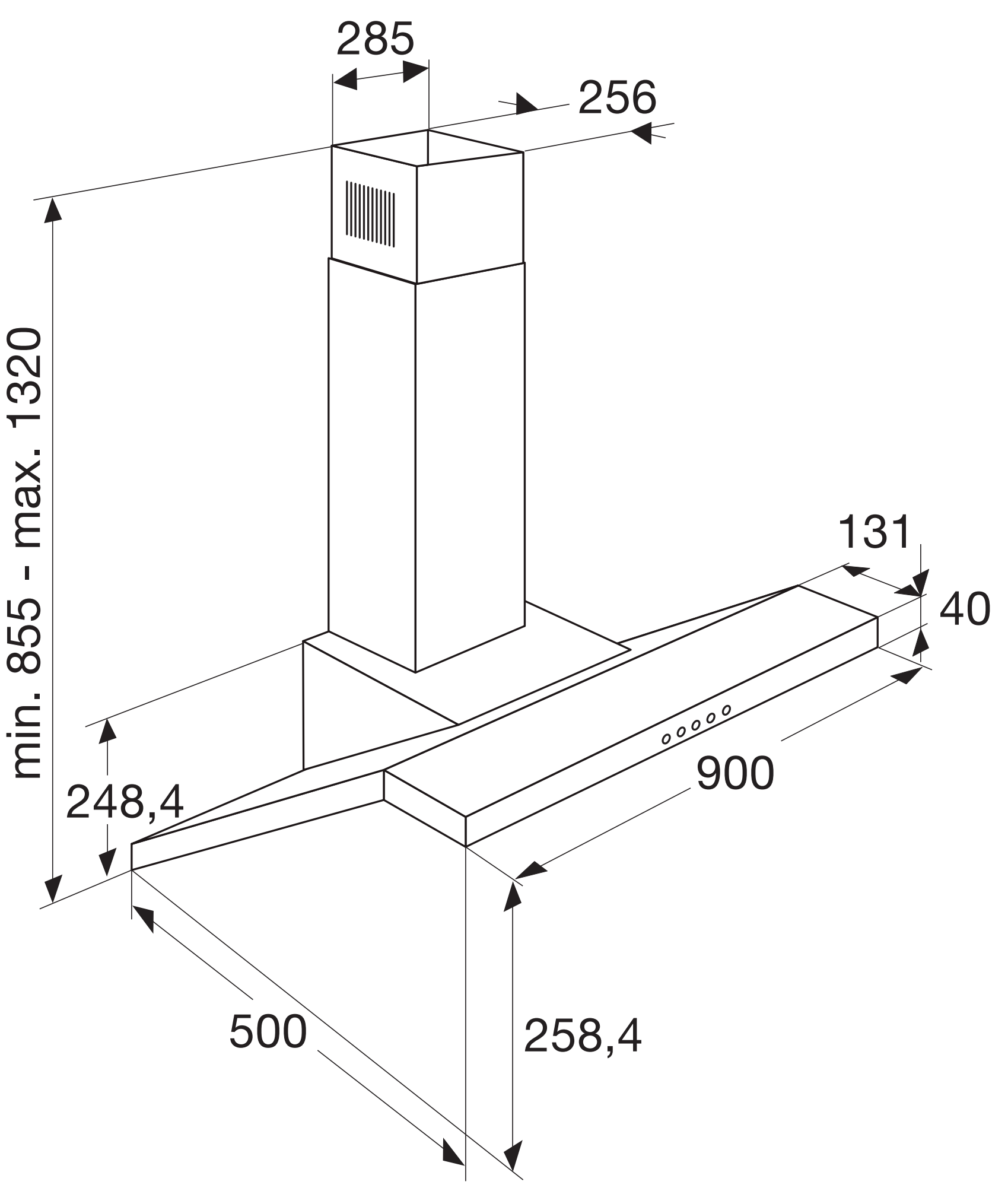
285
256
min. 855 - max. 1320
131
40
900
248,4
500
258,4