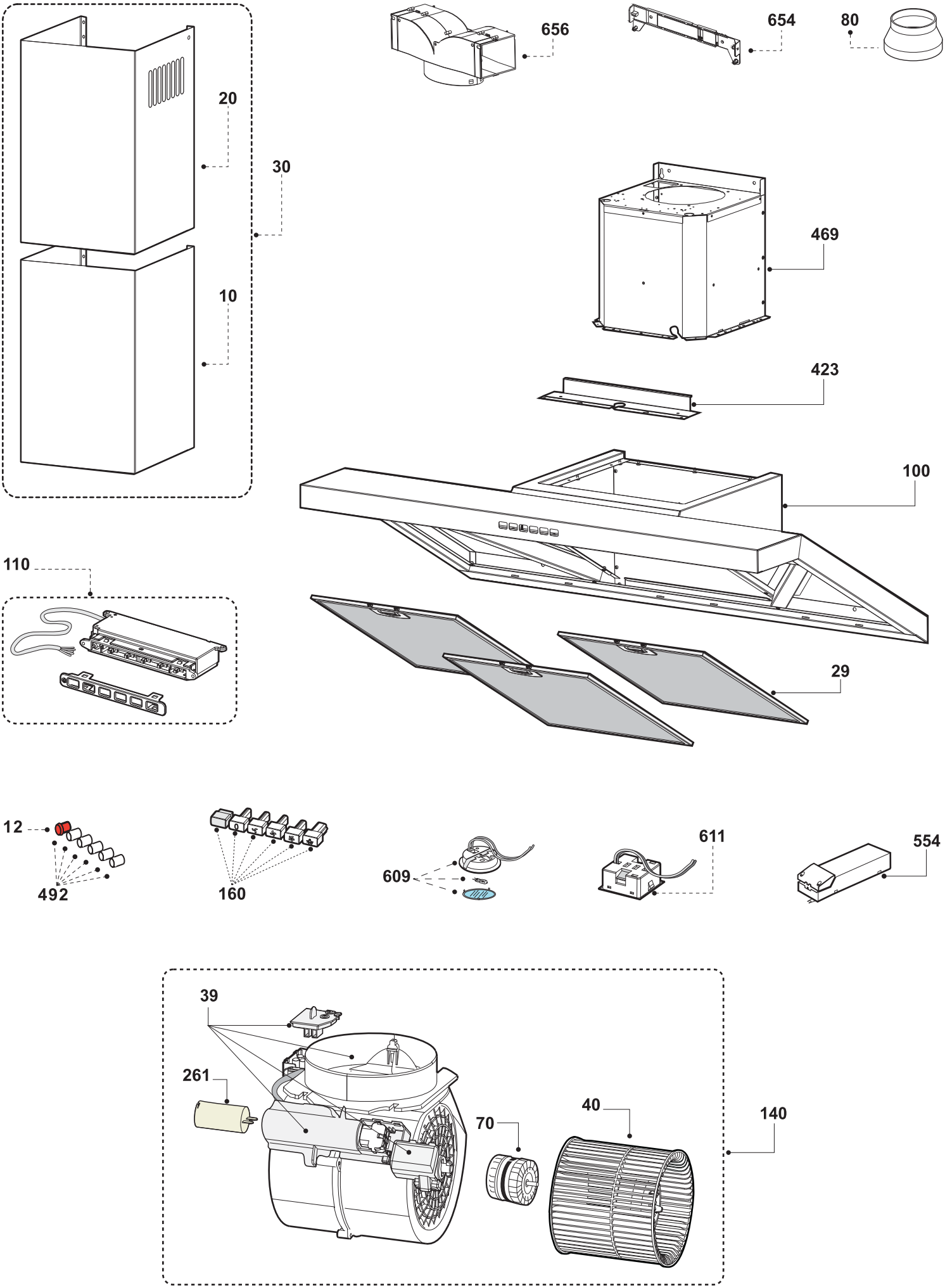
20
30
10
656
654
80
469
423
100
110
29
12
492
160
609
611
554
39
261
70
40
140