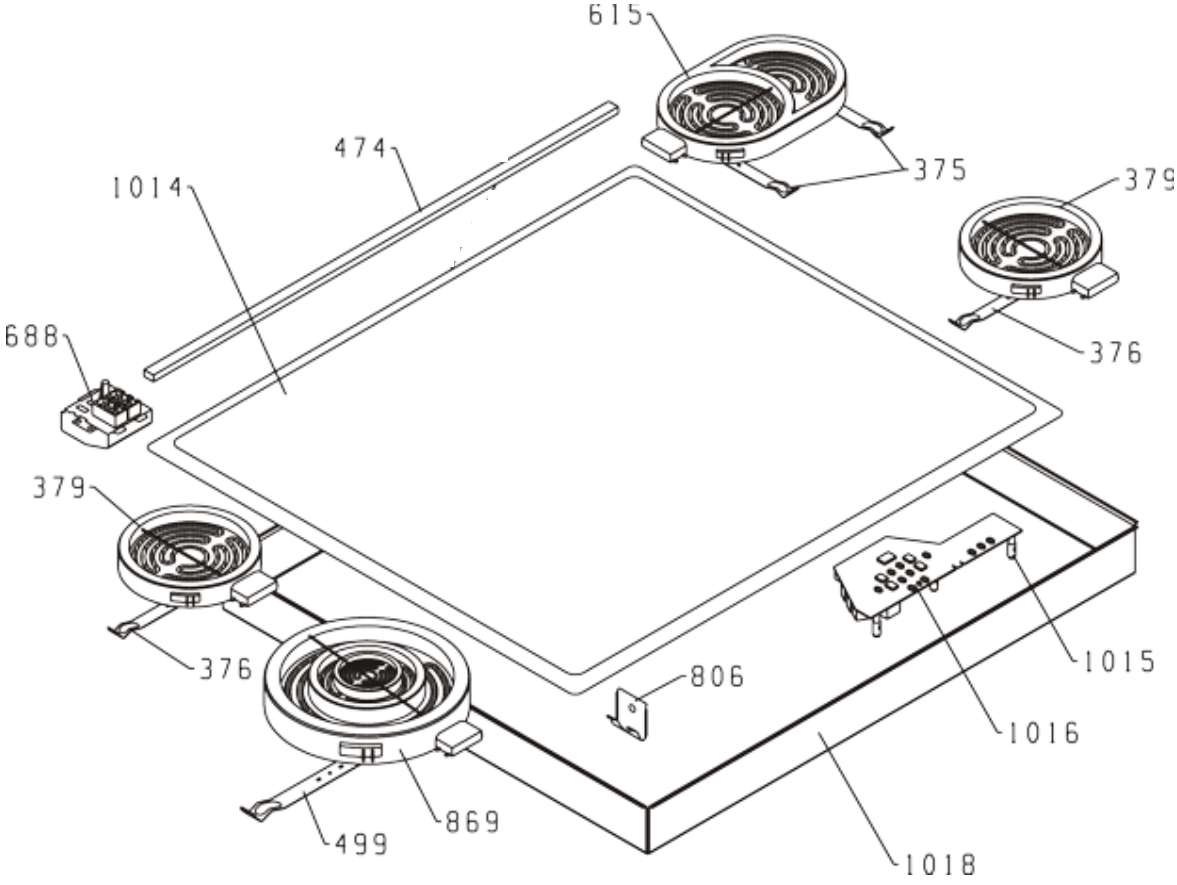
615
474
1014
375
379
688
376
379
376
806
1015
1016
869
499
1018